Nice

RONDO

Do wyrównoważonych drzwi rolowanych

PL - Instrukcje i ostrzeżenia w zakresie montażu i użytkowania

Nice

POLSKI

Instrukcje oryginalne i kompletne

SPIS TREŚCI

1 OGÓLNE INSTRUKCJE I ZALECENIA DOTYCZĄCE BEZPIECZEŃSTWA 2
1.1 Ostrzeżenia ogólne 2
1.2 Ostrzeżenia dotyczące instalacji. 3
2 OPIS PRODUKTU I JEGO PRZEZNACZENIE 3
2.1 Wykaz części wchodzących w skład produktu. 3
3 MONTAŻ 3
3.1 Kontrole wstępne do wykonania przed montażem. 3
3.2 Ograniczenia w użytkowaniu 4
3.3 Identyfikacja i wymiary gabarytowe 4
3.4 Odbiór produktu 4
3.5 Prace przygotowawcze do montażu 5
3.6 Montaż siłownika. 6
4 POŁĄCZENIA ELEKTRYCZNE 8
4.1 Kontrola wstępna 8
4.2 Schemat i opis połączeń 8
5 KOŃCOWE KONTROLE I URUCHOMIENIE 9
5.1 Regulacje ograniczników krańcowych mechanicznych 9
5.2 Ręczne blokowanie i odblokowywanie motoreduktora. 9
6 ODBIÓR I PRZEKAZANIE DO EKSPLOATACJI 9
6.1 Próba odbiorcza 9
6.2 Przekazanie do eksploatacji. 9
7 CO ZROBIĆ, JEŚLI... (pomoc w rozwiązywaniu problemów) 10
7.1 Rozwiązywanie problemów 10
8 KONSERWACJA URZĄDZENIA 11
9 UTYLIZACJA PRODUKTU. 11
10 PARAMETRY TECHNICZNE 12
11 ZGODNOŚĆ 13
INSTRUKCJE I OSTRZEŻENIA 15

1 OGÓLNE INSTRUKCJE I ZALECENIA DOTYCZĄCE BEZPIECZEŃSTWA

1.1 OSTRZEŻENIA OGÓLNE

⚠ **Przed przystąpieniem do montażu urządzenia należy uważnie przeczytać niniejszą instrukcję i postępować zgodnie z zaleceniami, ponieważ nieprawidłowy montaż może prowadzić do poważnych szkód osobowych i uszkodzeń urządzenia. Zaleca się staranne przechowywanie instrukcji.**

⚠ **Według najnowszych, obowiązujących przepisów europejskich, wykonanie automatyki musi być zgodne z obowiązującą Dyrektywą Maszynową umożliwiającą zadeklarowanie zgodności automatyki. W związku z tym, wszystkie czynności polegające na podłączeniu do sieci elektrycznej, wykonywaniu prób odbiorczych, przekazywaniu do eksploatacji i konserwacji urządzenia muszą być wykonywane wyłącznie przez wykwalifikowanego i kompetentnego technika.**

⚠ **W celu uniknięcia jakiegokolwiek zagrożenia na skutek przypadkowego uzbrojenia termicznego urządzenia odłączającego, nie należy zasilać tego urządzenia przy użyciu zewnętrznego urządzenia, jak zegar lub podłączać go do obwodu charakteryzującego się regularnym podłączaniem lub odłączaniem zasilania.**

UWAGA! Przestrzegać zamieszczonych niżej zaleceń:

- Przed rozpoczęciem montażu należy sprawdzić informacje na temat „Parametrów technicznych produktu", a w szczególności, czy urządzenie jest przystosowane do napędzania posiadanego przez Państwa urządzenia. Jeżeli nie jest odpowiednie, NIE należy wykonywać montażu.
- Nie używać urządzenia, jeśli nie przeprowadzono procedury oddania do eksploatacji, opisanej w rozdziale „Odbiór i przekazanie do eksploatacji".
- Przed przystąpieniem do montażu produktu, należy sprawdzić, czy wszystkie elementy i materiały przeznaczone do użycia znajdują się w idealnym stanie i są odpowiednie do użycia.
- Produkt nie jest przeznaczony do obsługi przez osoby (w tym dzieci) o ograniczonych zdolnościach fizycznych, zmysłowych bądź umysłowych lub przez osoby nieposiadające odpowiedniego doświadczenia i wiedzy.
- Nie zezwalać dzieciom na zabawę urządzeniem.
- Nie zezwalać dzieciom na zabawę urządzeniami sterującymi produktu. Przechowywać piloty w miejscu niedostępnym dla dzieci.
- W sieci zasilającej instalacji należy przygotować urządzenie odłączające (nieznajdujące się na wyposażeniu), którego odległość pomiędzy stykami podczas otwarcia zapewnia całkowite odłączenie w warunkach określonych przez III kategorią przepięciową.
- Podczas montażu, należy delikatnie obchodzić się z urządzeniem, chroniąc je przed zgnieceniem, uderzeniem, upadkiem lub kontaktem z jakiegokolwiek rodzaju płynami. Nie umieszczać urządzenia w pobliżu źródeł ciepła i nie wystawiać go na działanie otwartego ognia. Opisane powyżej sytuacje mogą doprowadzić do uszkodzenia urządzenia, być przyczyną nieprawidłowego działania lub zagrożeń. Jeżeli doszłoby do którejś z opisanych sytuacji, należy natychmiast przerwać montaż i zwrócić się o pomoc do Serwisu Technicznego.
- Producent nie ponosi odpowiedzialności za szkody materialne lub osobowe powstałe w wyniku nieprzestrzegania instrukcji montażu. W takich przypadkach, nie ma zastosowania rękojmia za wady materialne.
- Poziom ciśnienia akustycznego emisji skorygowanego charakterystyką A jest niższy od 70 dB(A).
- Czyszczenie i konserwacja, za którą jest odpowiedzialny użytkownik, nie powinna być wykonywana przez dzieci pozbawione opieki.
- Przed rozpoczęciem prac związanych z urządzeniem (konserwacja, czyszczenie) należy zawsze odłączyć produkt od sieci zasilającej oraz ewentualnych akumulatorów.
- Należy wykonywać okresowe przeglądy instalacji, a w szczególności kabli, sprężyn i wsporników, celem wykrycia ewentualnego braku wyważenia lub oznak zużycia, czy uszkodzeń. Nie używać w razie konieczności naprawy lub regulacji, ponieważ obecność usterek lub nieprawidłowe wyważenie mogą prowadzić do poważnych obrażeń.
- Materiał opakowaniowy podlega utylizacji zgodnie z lokalnymi przepisami.
- Urządzenia nie wolno instalować na zewnątrz.
- Nadzorować bramę podczas jej przesuwania się i zachować bezpieczną odległość do chwili, gdy brama zostanie całkowicie otwarta lub zamknięta.
- Zachować ostrożność podczas aktywacji urządzenia do zwolnienia ręcznego (manewr ręczny), ponieważ otwarta brama może niespodziewanie upaść na skutek osłabionych lub uszkodzonych sprężyn lub w przypadku braku wyważenia bramy.
- Raz w miesiącu sprawdzać, czy następuje zmiana kierunku ruchu silnika po dotknięciu przez bramę przedmiotu o wysokości 50 mm umieszczonego na podłożu. W razie konieczności, wyregulować i ponownie sprawdzić, ponieważ niewłaściwa regulacja może stanowić zagrożenie (w przypadku silników z wbudowanym systemem zabezpieczającym przed wciągnięciem, na skutek kontaktu z dolną krawędzią bramy).
- Silnik ze **stałym** przewodem zasilającym: przewód zasilający **nie może być wymieniany**. W razie uszkodzenia przewodu zasilającego należy usunąć urządzenie.
- Silnik z **wysuwanym** przewodem zasilającym z odpowiednim złączem: jeśli przewód zasilający jest uszkodzony, **należy go wymienić na identyczny** u producenta lub w serwisie technicznym lub u innej osoby posiadającej porównywalne kwalifikacje, aby uniknąć jakiegokolwiek ryzyka.

1.2 OSTRZEŻENIA DOTYCZĄCE INSTALACJI

- Przed dokonaniem montażu silnika należy sprawdzić, czy brama jest w dobrym stanie mechanicznym, jest dobrze wyważona i czy jej otwieranie i zamykanie następuje w sposób prawidłowy.
- Przed zamontowaniem silnika, usunąć wszystkie niepotrzebne liny lub łańcuchy i wyłączyć wszelkie urządzenia, jak urządzenia blokujące, które nie są konieczne do działania.
- Zamontować część manewrową do zwolnienia ręcznego (manewr ręczny) na wysokości poniżej 1,8 m.
- UWAGA: jeśli jest ona wyjmowana, część manewrową należy przechowywać w pobliżu bramy.
- Upewnić się, że elementy sterownicze znajdują się z dala od części w ruchu, umożliwiając w każdym razie ich bezpośrednią widoczność. W razie niestosowania przełącznika, elementy sterownicze należy montować w miejscu niedostępnym i na minimalnej wysokości 1,5m.
- Przymocować tabliczki ostrzegające przed wciągnięciem w sposób stały, w widocznym punkcie lub w pobliżu ewentualnych stałych urządzeń sterujących.
- Przymocować w sposób stały tabliczkę odnoszącą się do zwolnienia ręcznego (manewr ręczny) w pobliżu części manewrowej.
- Po zakończeniu montażu upewnić się, że automatyka uniemożliwi lub zablokuje otwieranie, gdy brama zostanie obciążona masą 20 kg, przymocowaną do środka jej dolnej krawędzi (dla silników, które mogą być używane z bramami posiadającymi otwarcie o szerokości większej od 50 mm).
- UWAGA! Po zakończeniu montażu upewnić się, że cały mechanizm jest odpowiednio wyregulowany i że automatyka powoduje odwrócenie ruchu manewru, gdy brama uderzy o ustawiony na podłożu przedmiot o wysokości 50mm (w przypadku silników z wbudowanym systemem zabezpieczającym przed wciągnięciem, na skutek kontaktu z dolną krawędzią bramy). Po zakończeniu montażu upewnić się, że części bramy nie wystają na ulicę, ani na publiczne chodniki.

2 OPIS PRODUKTU I JEGO PRZEZNACZENIE

RONDO jest to kompletna gama motoreduktorów przeznaczonych do automatyzacji rolet zwijanych wyważonych sprężynowych.
Trzy modele do dyspozycji umożliwiają automatyzację rolet do 6 metrów wysokości i 360 Kg masy. W zależności od modelu możliwy jest montaż na roletach z wałem sprężyn o średnicy 42, 48, 60 lub 76 mm. Ponadto, gwarantowane jest użycie na roletach ze skrzynkami o średnicy równej 200, 220 lub 240 mm.
Dwa pierścienie są wykonane z aluminium odlewanego ciśnieniowo.
Posiadają ogranicznik ze śrubą mikrometryczną i pamięć mechaniczną pozycji.
Odblokowanie, dostępne z podłoża, odłącza silnik od korpusu przekładni i jest dostępne wyłącznie dla modeli z hamulcem elektrycznym.

UWAGA! – Wszelkie inne użycie, różne od opisanego lub wykorzystywanie produktu w warunkach otoczenia odmiennych, niż te, wskazane w niniejszej instrukcji jest niezgodne z przeznaczeniem i surowo zabronione!

2.1 WYKAZ CZĘŚCI WCHODZĄCYCH W SKŁAD PRODUKTU

Na „***Rysunku 1***" przedstawiono główne części, z których zbudowane jest urządzenie **RONDO**.

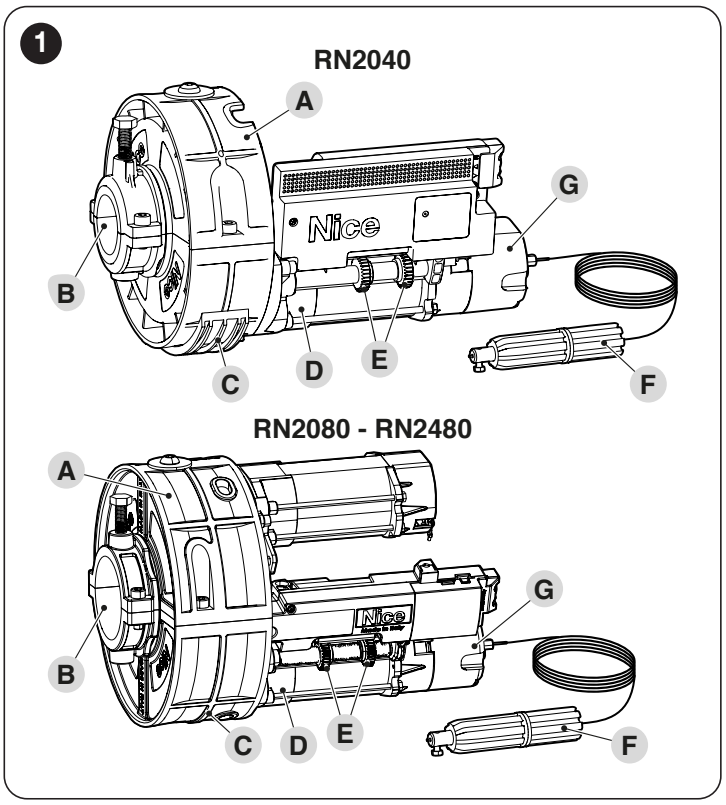

A Półpierścień
B Gniazdo wału napędowego
C Dopasownik do pierścienia
D Korpus motoreduktora
E Regulatory pozycji ogranicznika krańcowego
F System odblokowujący/blokujący (gdzie występuje)
G Hamulec elektryczny (gdzie występuje)

3 MONTAŻ

3.1 KONTROLE WSTĘPNE DO WYKONANIA PRZED MONTAŻEM

Instalacja urządzenia musi być wykonana przez wykwalifikowany personel, zgodnie z przepisami, normami i uregulowaniami prawnymi, oraz według niniejszej instrukcji.

Przed przystąpieniem do montażu urządzenia należy:
- sprawdzić stan dostawy
- upewnić się, że wszystkie materiały, z których będzie się korzystać, są w doskonałym stanie i są odpowiednie do przewidzianego użycia
- sprawdzić, czy roleta jest odpowiednio wyważona, tj., czy zatrzymana w jakiejkolwiek pozycji nie rozpocznie ponownie ruchu
- sprawdzić, czy na całej trasie przesuwu rolety, zarówno przy zamykaniu jak i przy otwieraniu, nie występują miejsca o większym tarciu
- sprawdzić, czy przesuw rolety jest cichy i regularny
- sprawdzić, czy strefa mocowania jest kompatybilna z wymiarami produktu (patrz punkt "***Identyfikacja i wymiary gabarytowe***").
- sprawdzić, czy miejsca mocowania różnych urządzeń znajdują się w miejscach zabezpieczonych przed uderzeniami i, czy powierzchnie montażu są odpowiednio solidne
- nie zanurzać elementów automatyki w wodzie lub innych płynach
- nie umieszczać produktu w pobliżu płomieni lub źródeł ciepła, w środowisku potencjalnie wybuchowym, szczególnie kwaśnym lub słonym, ponieważ może to uszkodzić produkt i stać się powodem nieprawidłowego działania albo spowodować zagrożenia
- podłączyć centralę do elektrycznej linii zasilania wyposażonej w uziemienie

– na elektrycznej linii zasilania należy zainstalować urządzenie zapewniające całkowite odłączenie automatyki od sieci. W urządzeniu odłączającym powinny się znajdować styki oddalone od siebie w stanie otwarcia na taką odległość, która umożliwi całkowite odłączenie w warunkach określonych przez III kategorię przepięciową, zgodnie z zasadami montażu. W razie potrzeby, urządzenie to zapewnia szybkie i bezpieczne odłączenie zasilania, dlatego należy je ustawić w miejscu widocznym z miejsca montażu automatyki. Jeżeli natomiast urządzenie to umieszczone jest w niewidocznym miejscu, należy wyposażyć je w system blokujący ewentualne, przypadkowe lub samowolne ponowne podłączenie zasilania, w celu wyeliminowania wszelkich zagrożeń. Urządzenie odłączające nie jest dostarczane wraz z produktem.

3.2 OGRANICZENIA W UŻYTKOWANIU

Dane dotyczące wydajności produktu znajdują się w rozdziale „***PARAMETRY TECHNICZNE***" (strona 12) i są one jedynymi wartościami umożliwiającymi właściwą ocenę odpowiedniości użycia.
Sprawdzić ograniczenia w użytkowaniu gamy motoreduktorów **RONDO** i urządzeń dodatkowych, które pragnie się zamontować, oceniając ich przydatność do spełnienia wymagań otoczenia i ograniczeń wskazanych poniżej:
– sprawdzić, czy masa rolety nie przekracza wartości wskazanych w rozdziale „***PARAMETRY TECHNICZNE***"
– wał przemieszczający musi być kompatybilny z wałem wyjściowym gamy motoreduktorów **RONDO** i odpowiednimi kluczami dostarczonymi w opakowaniu.
Motoreduktor jest wyposażony w termiczny system zabezpieczający, który, w przypadku przegrzania spowodowanego użytkowaniem automatyki wykraczającym poza przewidziane ograniczenia, powoduje automatyczne odłączenie zasilania elektrycznego i załącza je ponownie dopiero wtedy, gdy temperatura powróci do normalnych wartości.

⚠ **W celu zapobieżenia przegrzaniu, w centrali zamontowany jest ogranicznik, który oblicza obciążenie silnika i czas trwania cykli i interweniuje, kiedy zostaje przekroczona maksymalna wartość graniczna.**

3.3 IDENTYFIKACJA I WYMIARY GABARYTOWE

Wymiary gabarytowe i etykieta (**A**) umożliwiająca identyfikację urządzenia zostały przedstawione na „***Rysunku 2***".

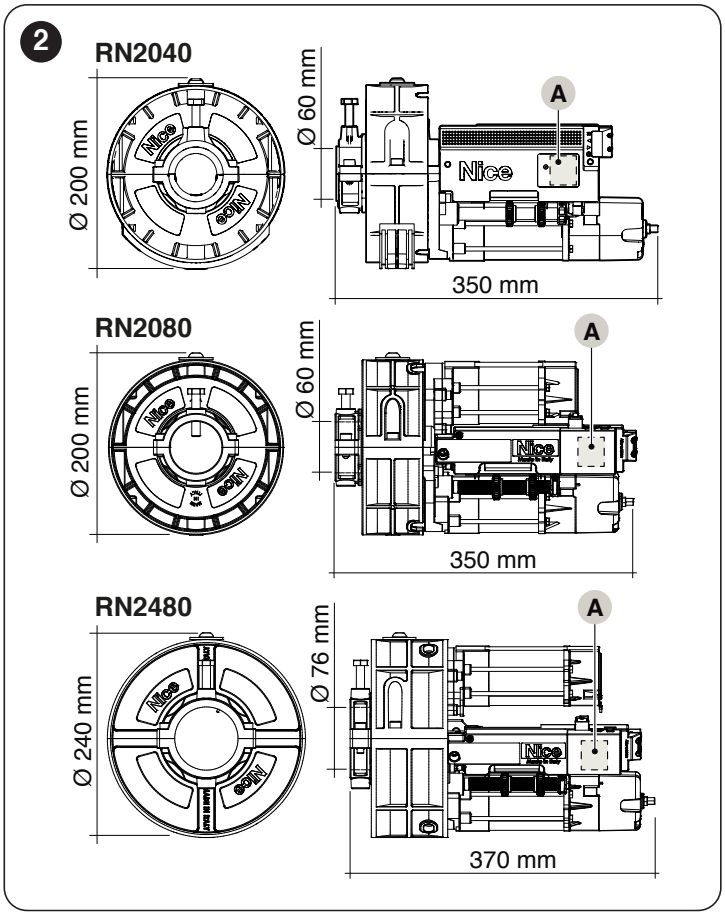

3.4 ODBIÓR PRODUKTU

Poniżej zostały przedstawione i wymienione wszystkie elementy znajdujące się w opakowaniu produktu.

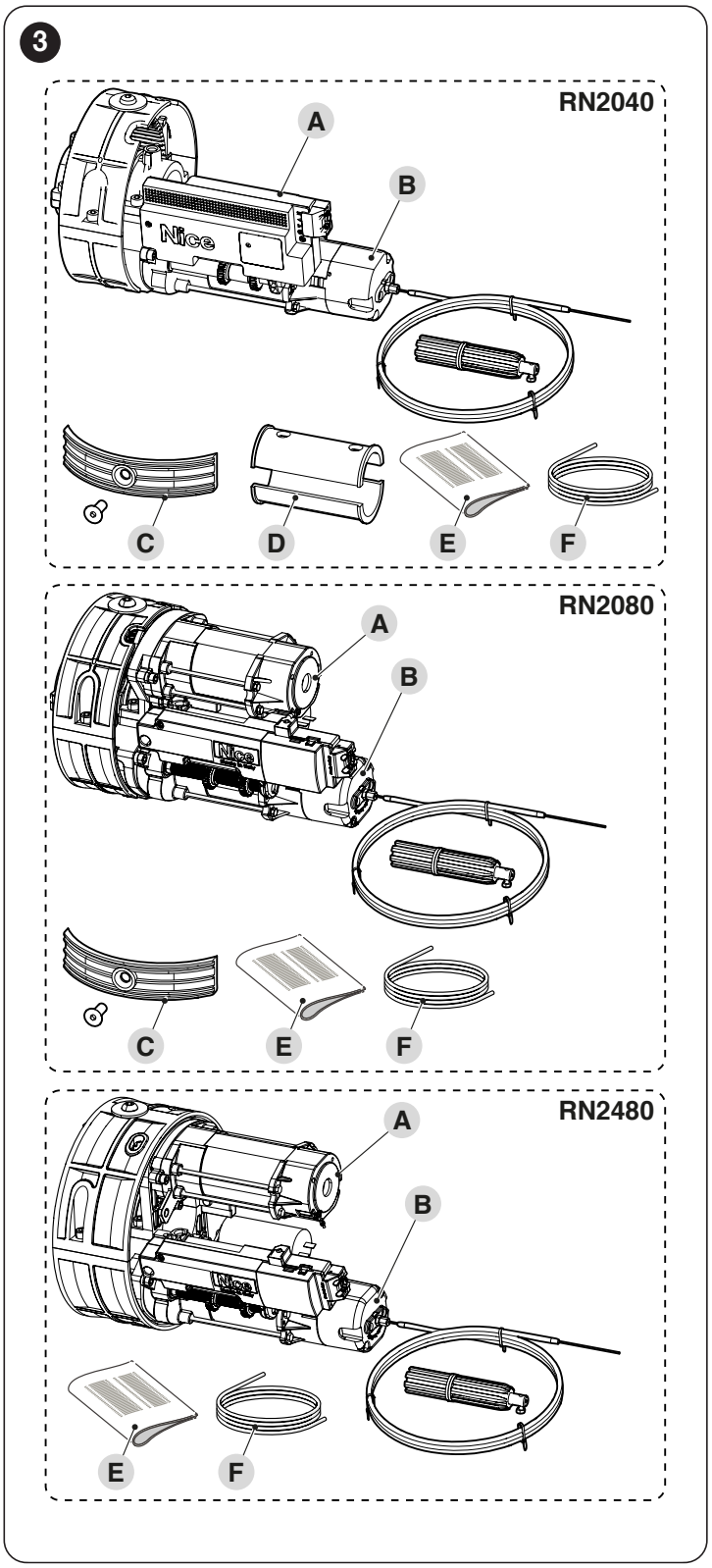

A Motoreduktor
B Hamulec elektryczny (gdzie występuje)
C Dopasownik do pierścienia
D Dopasownik do wału sprężyn 48 mm
E Instrukcja obsługi
F Kabel zasilający

3.5 PRACE PRZYGOTOWAWCZE DO MONTAŻU

Na rys. przedstawiony został przykład instalacji automatyki, wykonanej przy użyciu komponentów firmy **Nice**.

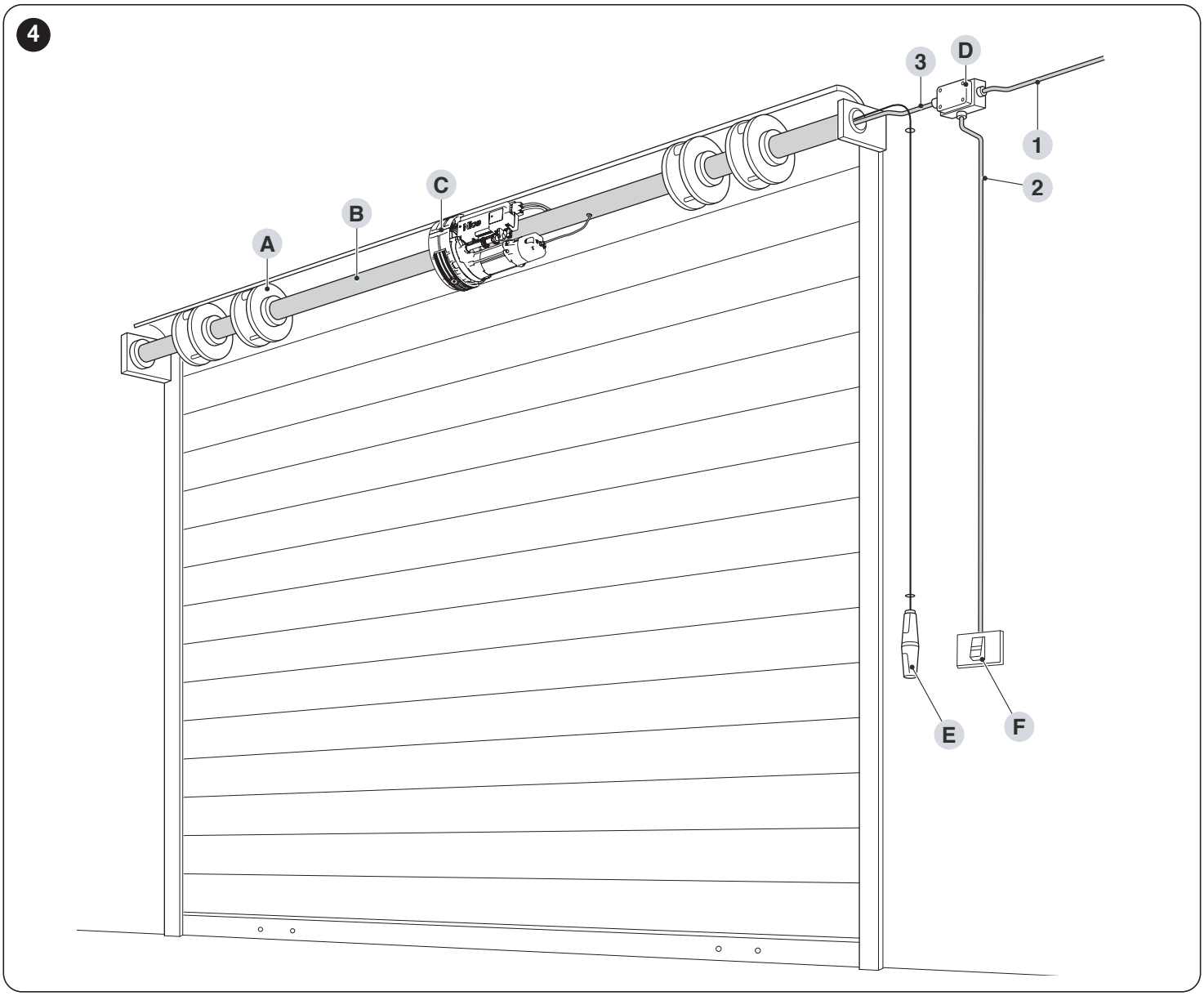

A Skrzynka ze sprężynami
B Wał sprężyn
C Motoreduktor
D Skrzynka rozgałęźna
E Pokrętło odblokowujące/blokujące
F Przełącznik sterowania

Części te są rozmieszczone według typowego i zwyczajowego schematu. Korzystając ze schematu na „***Rysunku 4***" ustalić przybliżoną pozycję, w której zostanie zainstalowany każdy przewidziany element składowy instalacji.

Tabela 1

DANE TECHNICZNE PRZEWODÓW ELEKTRYCZNYCH	
Identyfikator	**Dane techniczne przewodu**
1	Kabel ZASILAJĄCY MOTOREDUKTORA 1 kabel 4 x 0,75 mm^2 do RN2040 1 kabel 4 x 1 mm^2 do RN2080 i RN2480 Długość maksymalna 30 m [**uwaga 1**]
2	Kabel KLAWIATURY 1 kabel 3 x 0,75 mm^2 minimo

Uwaga 1 Jeśli przewód zasilający jest dłuższy niż 30 m, należy zastosować przewód o większym przekroju (3 x 2,5 mm^2) oraz niezbędne jest dodatkowe uziemienie w pobliżu automatyki.

⚠ **Zastosowane kable muszą być przeznaczone dla rodzaju otoczenia, w którym odbywa się ich montaż.**

3.6 MONTAŻ SIŁOWNIKA

Nieprawidłowy montaż może doprowadzić do poważnego uszkodzenia ciała osób wykonujących działania i użytkujących instalację.

Przed rozpoczęciem montażu automatyki, należy wykonać kontrole wstępne opisane w punktach „*Kontrole wstępne do wykonania przed montażem*" (strona 3) i „ *Ograniczenia w użytkowaniu*" (strona 4).

W celu montażu modeli gamy **RONDO**:

1. całkowicie zamknąć roletę
2. wykonać na wale sprężyn między otworami wskazanymi na obrazku

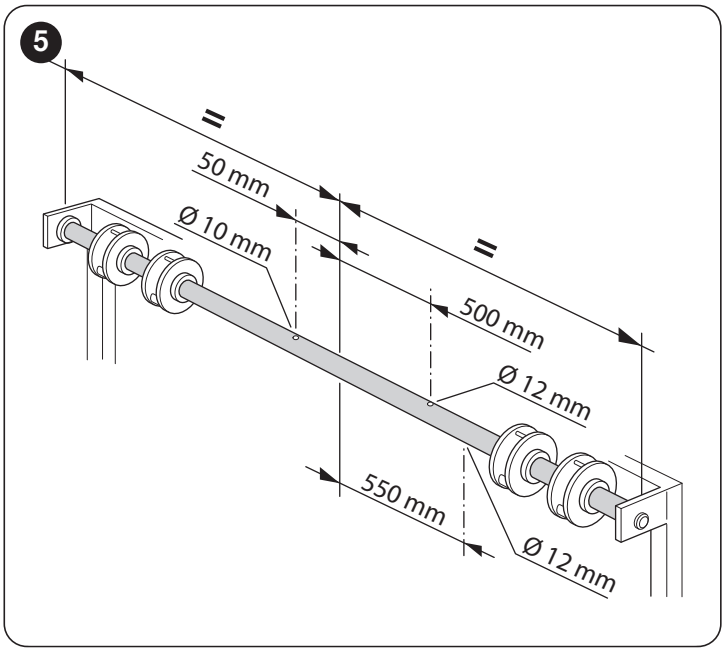

3. odkręcić śrubę (**A**) i wyjąć podkładkę

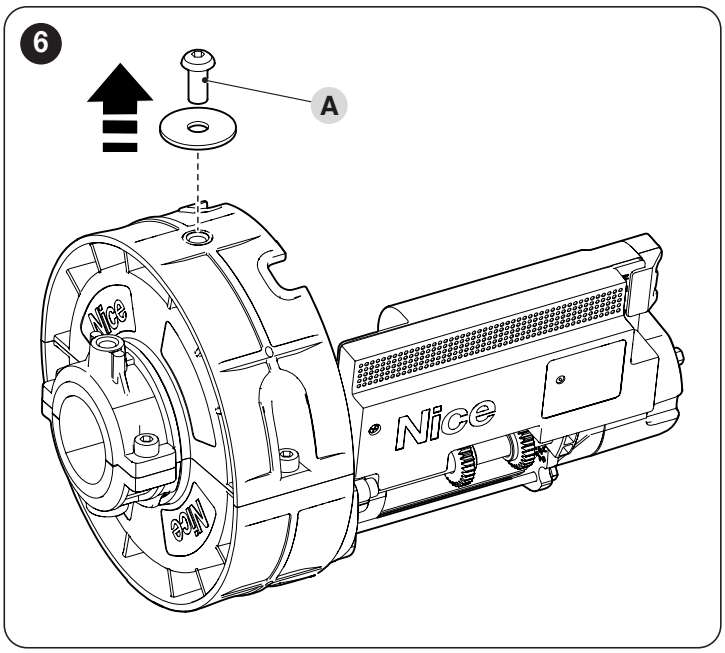

4. odkręcić dwie półkorony (**B**) odkręcając śruby (**C**)

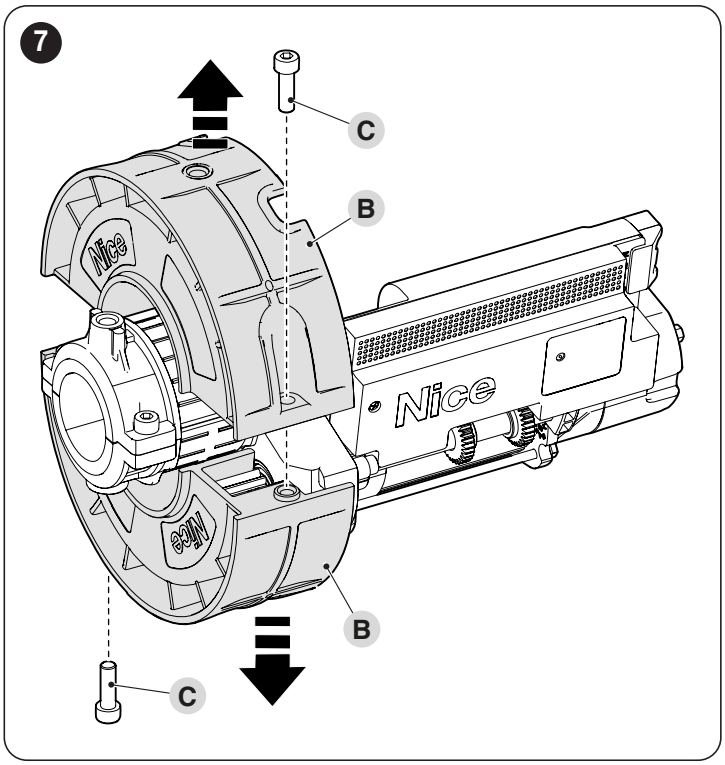

5. delikatnie wyjąć taśmę z rolkami (**D**) unikając zagięć, które mogłyby spowodować wysunięcie rolek

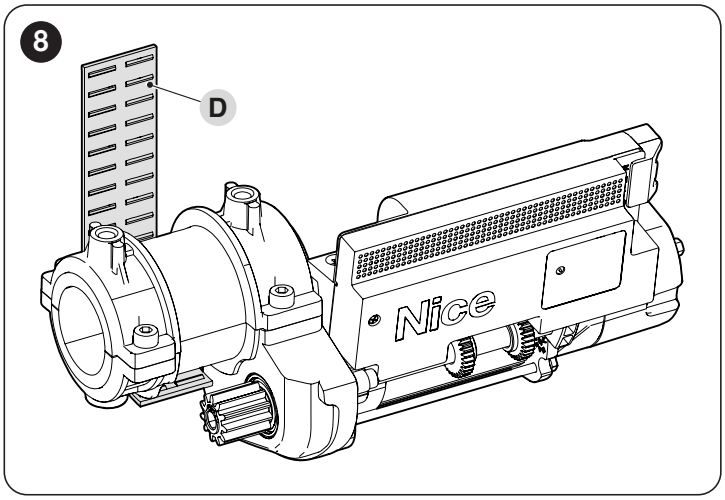

6. oddzielić element (**E**) odkręcając cztery śruby (**F**)

Tulejki (G) znajdujące się w motoreduktorze nadają się do wału sprężyn o średnicy 48 mm. Jeśli średnica wału rolety jest mniejsza, należy wymienić tulejki na tulejki o średnicy 33 lub 42 mm (niedostarczone), umieszczając je na wysokości wykonanego wcześniej otworu 10 mm (zob. „*Rysunek 5*").

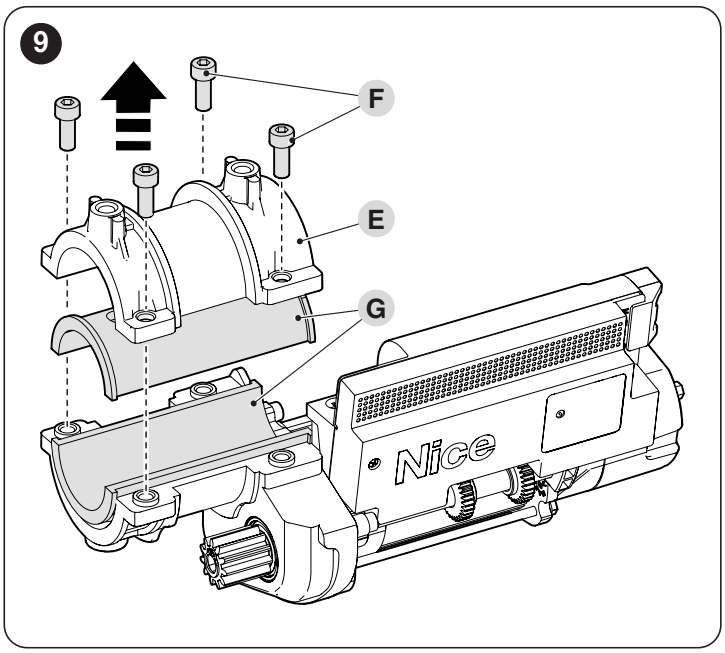

7. zbliżyć motoreduktor do wału sprężyn i połączyć go z elementem (**E**) przy użyciu czterech, wcześniej usuniętych śrub (**F**)
8. całkowicie przykręcić dostarczoną śrubę M10 (**H**) bez nakrętki sześciokątnej, aż do przełożenia jej we wnętrzu wału sprężyn przez otwór o wielkości 10 mm

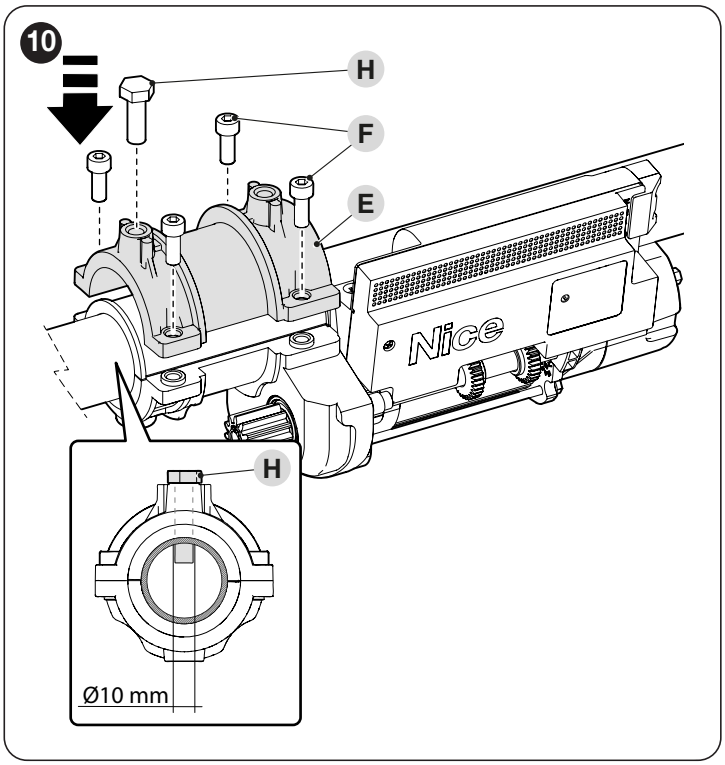

9. przykręcić śrubę M10 (**J**) z nakrętką (**K**) dostarczoną w celu zablokowania motoreduktora sprężyn; dokręcić nakrętkę w celu przymocowania śruby w pozycji

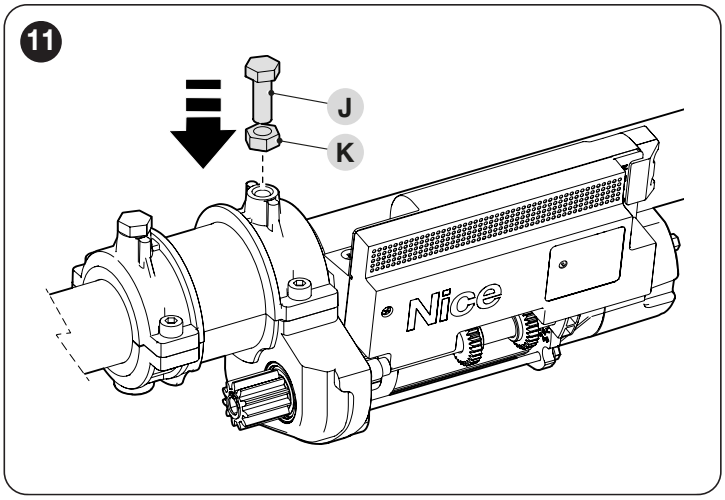

10. zamontować taśmę z rolkami unikając zagięć, które mogłyby spowodować wysunięcie rolek
11. za pomocą odpowiednich śrub ponownie zamontować dwie półkorony
12. w razie obecności skrzynek sprężyn o średnicy 220 mm, zamontować dostarczony dopasownik (**L**) do odpowiedniej śruby z płaskim łbem (**M**)

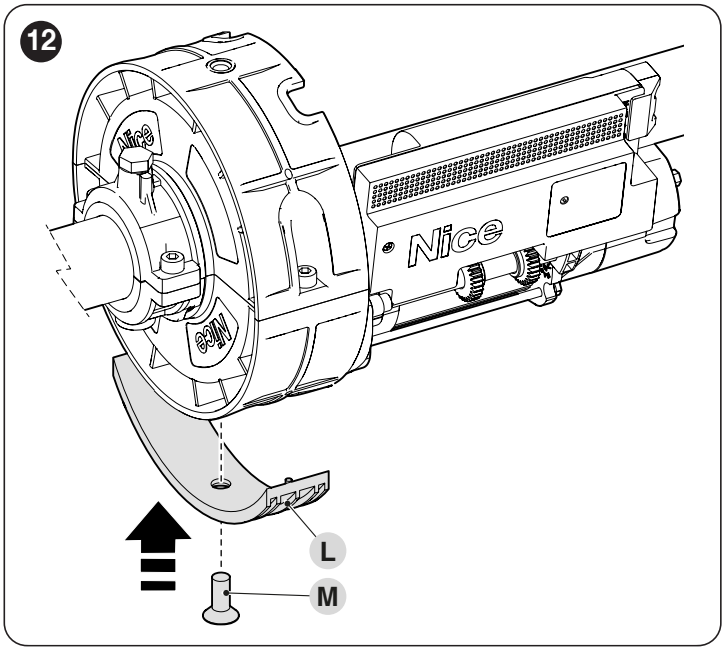

13. wykonać otwór 12 mm na ostatnim elemencie rolety na wysokości już istniejącego otworu na półkoronie (**B**)
14. przymocować ostatni element rolety do motoreduktora za pomocą śruby (**A**) i odpowiedniej podkładki

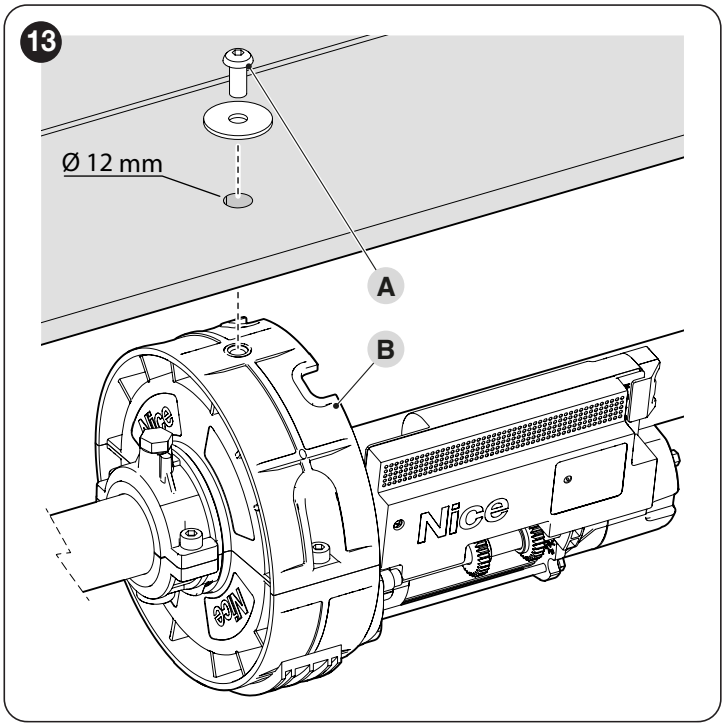

4 POŁĄCZENIA ELEKTRYCZNE

4.1 KONTROLA WSTĘPNA

Wszystkie podłączenia elektryczne należy wykonywać bez obecności sieciowego zasilania elektrycznego i przy odłączonym akumulatorze awaryjnym (jeżeli występuje).

Połączenia mogą być wykonane wyłącznie przez wykwalifikowany personel.

W celu wykonania połączeń elektrycznych:

1. wyjąć śruby i wyjąć pokrywę zabezpieczającą (**A**)

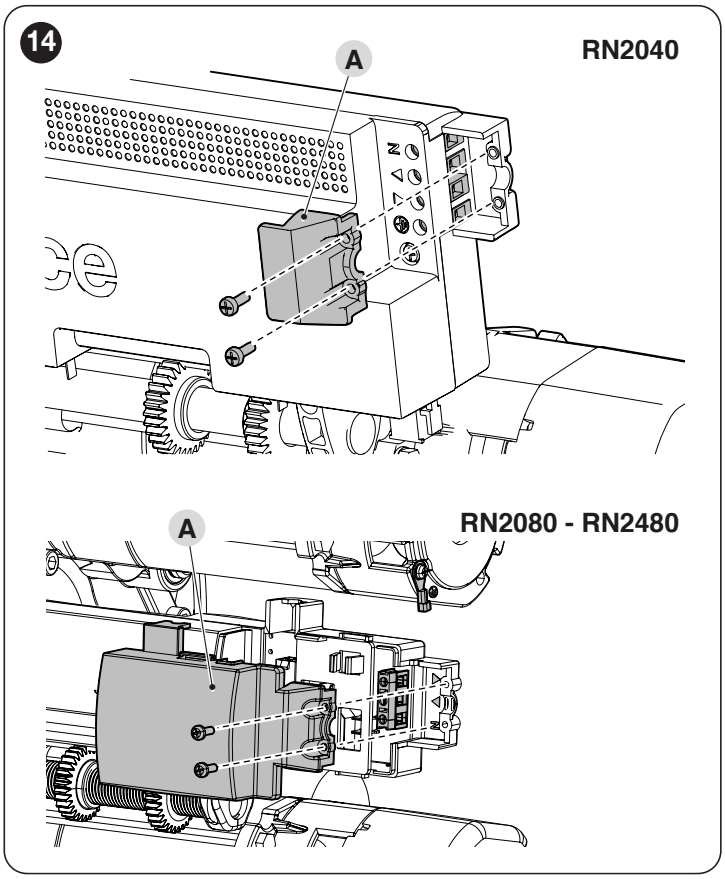

2. przełożyć kabel zasilający przez otwór utworzony wcześniej w wale sprężyn
3. jeśli motoreduktor jest wyposażony w hamulec elektryczny, włożyć jego osłonę za pomocą drugiego otworu na wale sprężyn

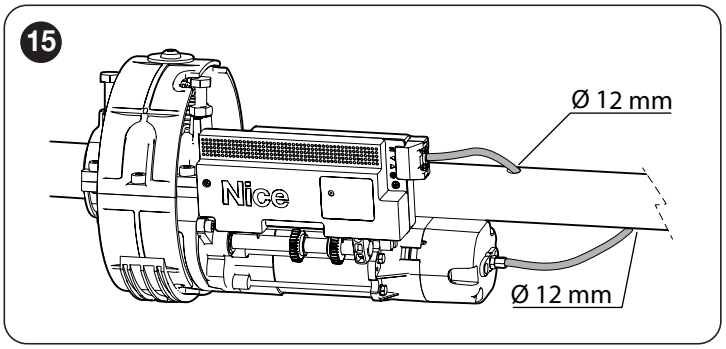

4. wykonać połączenia zgodnie ze wskazówkami na „***Rysunku 16***"
5. po zakończeniu połączeń, zablokować kabel zasilający, przykręcając w odpowiedniej pozycji pokrywę zabezpieczającą (**A**).

4.2 SCHEMAT I OPIS POŁĄCZEŃ

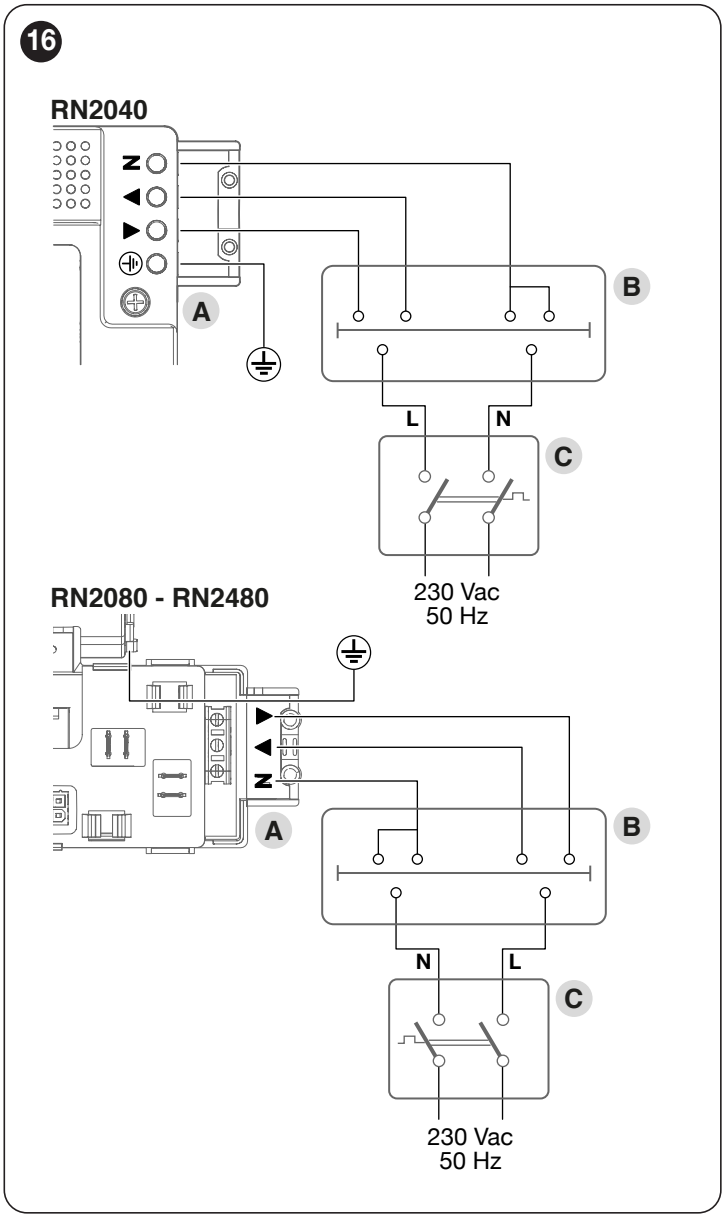

A Zacisk wejść zasilania sieci
B Przyciski do sterowania ręcznego
C Urządzenie wielobiegunowe

5 KOŃCOWE KONTROLE I URUCHOMIENIE

5.1 REGULACJE OGRANICZNIKÓW KRAŃCOWYCH MECHANICZNYCH

Aby dokonać regulacji ograniczników krańcowych, należy postępować w następujący sposób:

1. całkowicie zamknąć roletę
2. przytrzymać wciśnięty dociskacz (**A**) w górę, aby zwolnić ruch regulatorów ogranicznika
3. przekręcić regulator (**B**) aż do usłyszenia kliknięcia wyłącznika opuszczającego (**C**) (regulacja ogranicznika opuszczania zakończona)
4. przekręcić regulator (**D**) zbliżając go do wyłącznika podnoszenia (**E**)
5. zwolnić dociskacz (**A**)

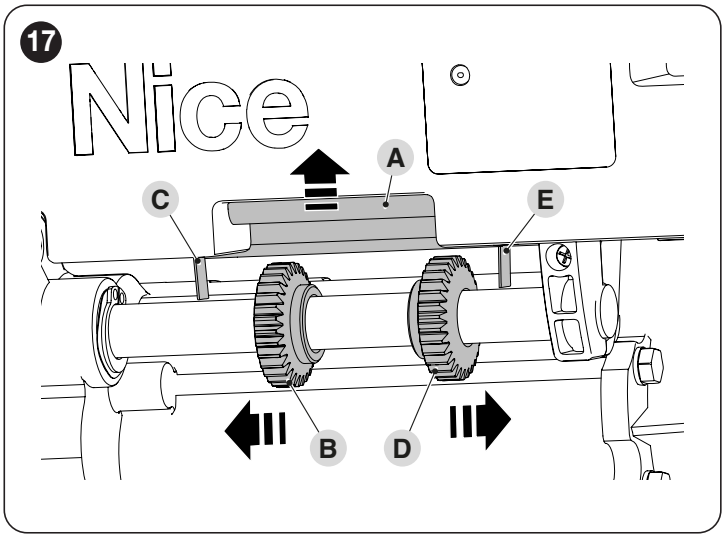

6. podłączyć napięcie do motoreduktora
7. zlecić podnoszenie rolety za pomocą przełącznika kluczykowego lub przycisku
8. sprawdzić, czy roleta zatrzyma się w odpowiednim punkcie
9. aby zmienić punkt zatrzymania rolety podczas otwierania, należy zmienić pozycję regulatora (**D**) w sposób przedstawiony poprzednio (w obecności rolet należy wydłużyć skok rolety, oddalić regulator (**D**) od wyłącznika podnoszenia (**E**)).

W razie odwrotnej instalacji motoreduktora, wyłącznik (C) spowoduje zatrzymanie podczas podnoszenia, a motoreduktor (E) spowoduje zatrzymanie podczas opuszczania. Odpowiednio wyregulować suwaki.

5.2 RĘCZNE BLOKOWANIE I ODBLOKOWYWANIE MOTOREDUKTORA

Jeśli roleta zostanie podniesiona przed regulacją wyłącznika krańcowego istnieje zagrożenie poważnego uszkodzenia motoreduktora. Wykonać procedurę zamieszczoną w punkcie „*Regulacje ograniczników krańcowych mechanicznych*”.

Motoreduktory są wyposażone w system mechanicznego odblokowania, umożliwiający ręczne otwieranie i zamykanie rolety.
Te czynności ręczne należy wykonywać w przypadku braku zasilania elektrycznego, usterek oraz podczas czynności instalacyjnych.
W celu odblokowania:

1. odkręcać w lewo dolną część pokrętła aż do wyczucia oporu
2. teraz można przesunąć ręcznie roletę na żądaną pozycję.

W celu zablokowania całkowicie otworzyć pokrętło.

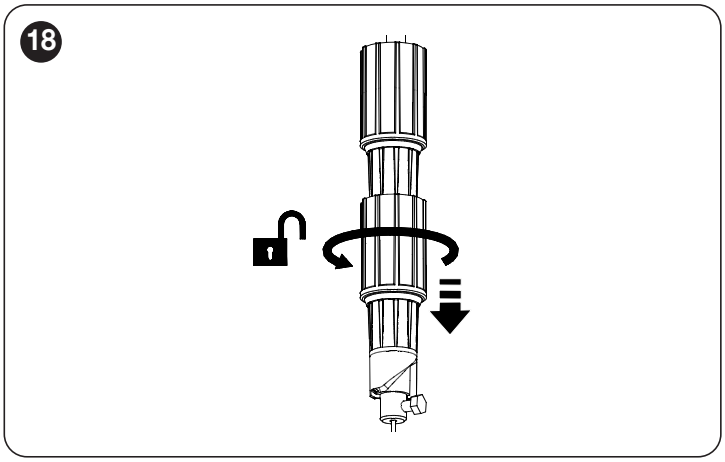

6 ODBIÓR I PRZEKAZANIE DO EKSPLOATACJI

Są to najważniejsze fazy podczas realizacji automatyki, mające na celu zapewnienie jak najlepszego bezpieczeństwa. Próbę można również przeprowadzać okresowo, w celu skontrolowania stanu urządzeń, z których składa się automatyka.

Fazy odbioru i przekazania do eksploatacji muszą zostać przeprowadzone przez wykwalifikowany i doświadczony personel, który musi wziąć na siebie obowiązek określenia, jakie próby należy przeprowadzić, aby skontrolować rozwiązania zapobiegające możliwym zagrożeniem oraz zgodność z wymaganiami stawianymi przez przepisy, normy i rozporządzenia: w szczególności wymogi normy EN 12453, określającej metody kontroli automatyki do bram.

Urządzenia dodatkowe muszą zostać poddane specjalnej próbie, zarówno pod względem działania, jak i prawidłowej współpracy z centralą. Należy się zapoznać z instrukcjami pojedynczych urządzeń.

6.1 PRÓBA ODBIORCZA

W celu przeprowadzenia próby technicznej:

1. sprawdzić, czy zostały spełnione warunki zawarte w rozdziale „***OGÓLNE INSTRUKCJE I ZALECENIA DOTYCZĄCE BEZPIECZEŃSTWA***” (strona 2)
2. skontrolować, czy połączenia są w dobrym stanie i nie wykazują pęknięć
3. sprawdzić, czy motoreduktor jest prawidłowo przymocowany do wału sprężyn
4. sprawdzić, czy połączenia elektryczne są w dobrym stanie
5. sprawdzić, czy pierścień nie wykazuje zbyt dużych luzów osiowych
6. sprawdzić regulację wyłączników krańcowych wykonując pełen manewr (podnoszenie-opuszczanie)
7. sprawdzić, czy motoreduktor, po zablokowaniu w jakimkolwiek punkcie, nie wykona żadnego ruchu
8. sprawdzić, czy po odblokowaniu nastąpi łatwe odłączenie motoreduktorów od rolety (wyłącznie w wersjach z hamulcem).

6.2 PRZEKAZANIE DO EKSPLOATACJI

Przekazanie do eksploatacji może być wykonane wyłącznie po wykonaniu z pozytywnym wynikiem wszystkich faz prób odbiorczych.

Przed przekazaniem automatyki do eksploatacji poinformować odpowiednio właściciela na temat zagrożeń i występujących ryzyk resztkowych.

Zabrania się częściowego przekazania do eksploatacji lub w sytuacjach „prowizorycznych”.

W celu przekazania do eksploatacji:

1. sporządzić dokumentację techniczną dotyczącą automatyki, która musi zawierać następujące dokumenty: rysunek całościowy automatyki, schemat wykonanych połączeń elektrycznych, analizę ryzyka i odpowiednie, zastosowane rozwiązania, deklarację zgodności producenta wszystkich stosowanych urządzeń i deklarację zgodności wypełnioną przez instalatora
2. zamocować w sposób trwały w pobliżu pokrętła manewrowego ręcznego etykietę lub tabliczkę z opisem czynności odblokowania "***Rysunek 19***"

19

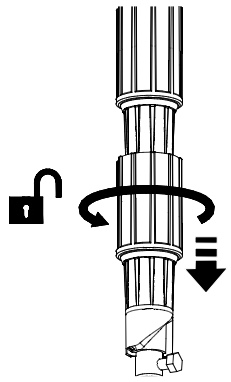

3. zamocować w sposób trwały na bramie etykietę lub tabliczkę z tym rysunkiem (minimalna wysokość 60 mm) "***Rysunek 20***"

20

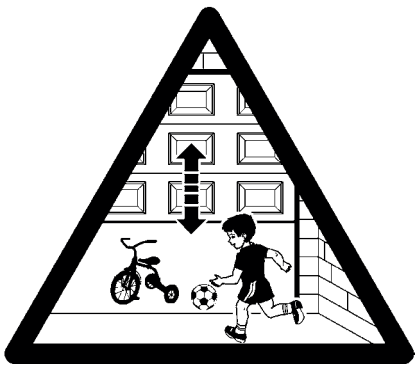

4. umieścić na bramie tabliczkę zawierającą co najmniej poniższe dane: rodzaj automatyki, nazwę i adres producenta (odpowiedzialnego za „przekazanie do eksploatacji”), numer seryjny, rok produkcji oraz oznaczenie „CE”
5. wypełnić i przekazać właścicielowi automatyki deklarację zgodności
6. wypełnić i przekazać właścicielowi automatyki „Instrukcję obsługi” automatyki
7. wypełnić i dostarczyć właścicielowi automatyki „Harmonogram konserwacji” zawierający wytyczne na temat konserwacji wszystkich urządzeń wchodzących w skład automatyki.

Dla całej wspomnianej dokumentacji, Nice poprzez swoją usługę pomocy technicznej zapewnia: instrukcje, przewodniki i wstępnie wypełnione formularze.

7 CO ZROBIĆ, JEŚLI... (pomoc w rozwiązywaniu problemów)

7.1 ROZWIĄZYWANIE PROBLEMÓW

Poniższa tabela zawiera wskazówki pomocne przy rozwiązywaniu problemów związanych z nieprawidłowym funkcjonowaniem podczas montażu automatyki lub w przypadku awarii.

Tabela 2

WYSZUKIWANIE USTEREK	
Oznaki	**Zalecane kontrole**
Nie następuje uruchomienie silnika	Sprawdzić, czy połączenia przedstawione na schemacie elektrycznym są prawidłowe. Jeśli silnik jest wyposażony w hamulec elektryczny należy sprawdzić, czy jest on prawidłowo podłączony do osłony wyłącznika krańcowego. W wersji bez hamulca między dwoma terminalami należy użyć mostka.
Roleta nie zatrzymuje się w ustalonych punktach	Sprawdzić prawidłową regulację wyłączników krańcowych, jak opisano w punkcie „ ***Regulacje ograniczników krańcowych mechanicznych***”.
Pokrętło manewrowe ręczne jest odblokowane, ale podniesienie rolety nie jest możliwe	Sprawdzić, czy linka hamulca elektrycznego została odpowiednio naprężona w fazie instalacji. Sprawdzić, czy nie są obecne uszkodzone skrzynki ze sprężynami.
Zadziałało zabezpieczenie termiczne	Nastąpiło przegrzanie silnika, odczekać na normalne przywrócenie temperatury.
Silnik z trudem podnosi roletę	Sprawdzić, czy wymiary i masa rolety są odpowiednie do instalacji motoreduktora. Sprawdzić prawidłowe funkcjonowanie skrzynek ze sprężynami.

8 KONSERWACJA URZĄDZENIA

Czynności konserwacyjne muszą być wykonywane ściśle według zasad bezpieczeństwa opisanych w niniejszej instrukcji oraz w zgodzie z obowiązującymi przepisami i normami.

Podczas konserwacji motoreduktora powtórzyć całą procedurę próby technicznej.

9 UTYLIZACJA PRODUKTU

Opisywane w tej instrukcji urządzenie jest integralną części automatyki, w związku z tym musi być poddawane utylizacji razem z nią.

Zarówno operacje montażu, jak również i demontażu po zakończeniu okresu eksploatacji urządzenia, muszą być wykonywane przez personel wykwalifikowany.
Produkt składa się z różnych materiałów: niektóre z nich mogą być poddawane recyklingowi, inne są przeznaczone do utylizacji. Zalecamy zapoznanie się z informacjami na temat recyklingu i utylizacji przewidzianymi w lokalnie obowiązujących przepisach dla danej kategorii produktu.

UWAGA!

Niektóre części urządzenia mogą zawierać substancje zanieczyszczające lub niebezpieczne, które, jeżeli zostaną rozrzucone w otoczeniu, mogą wywierać szkodliwy wpływ na środowisko i zdrowie ludzkie.

Jak wskazuje symbol zamieszczony obok, zabrania się wyrzucania urządzenia razem z odpadami domowymi. Należy więc przeprowadzić "selektywną zbiórkę odpadów", zgodnie z metodami przewidzianymi przez przepisy obowiazujące na Waszym terytorium lub oddać urządzenie do sprzedawcy podczas dokonywania zakupu nowego ekwiwalentnego urządzenia.

UWAGA!

Lokalne przepisy mogą przewidywać wysokie kary za nielegalną utylizację urządzenia.

10 PARAMETRY TECHNICZNE

Zamieszczona charakterystyka techniczna odnosi się do temperatury otoczenia wynoszącej 20°C (± 5°C). Nice S.p.A. zastrzega sobie prawo do wprowadzania zmian produktu w którejkolwiek chwili, gwarantując jego funkcjonalność i przewidziane zastosowanie.

Tabela 3

PARAMETRY TECHNICZNE				
Opis	**Parametry techniczne**			
	RN2040	**RN2040/V1**	**RN2080**	**RN2480**
Typologia	Motoreduktor przeznaczony do automatyzacji rolet zwijanych wyważonych sprężynowych			
Zasilanie	230V∼ (+10% -15%) 50 Hz	120V∼ (+10% -15%) 60 Hz	230V∼ (+10% -15%) 50 Hz	230V∼ (+10% -15%) 50 Hz
Maksymalny pobór prądu (A)	2,7	5,2	5,4	5,4
Moment maksymalny (Nm)	170	170	280	400
Maksymalny pobór mocy (W)	630	610	1260	1260
Prędkość maksymalna (Rpm)	10	10	10	9
Stopień ochrony (IP)	20	20	20	20
Temperatura pracy (°C Min/Max)	-20°C ÷ 55°C	-20°C ÷ 55°C	-20°C ÷ 55°C	-20°C ÷ 55°C
Maksymalna wysokość rolety (m)	7	7	7	7
Podnoszenie (kg)	170	170	280	360
Cykl na godzinę przy momencie znamionowym – dla rolety o wysokości 3 m (cykli/godz.)	1	1	1	1
Wymiary (mm)	Ø200 x 350	Ø200 x 370	Ø200 x 350	Ø240 x 370
Masa (kg)	7	8	14	17
Zasilanie awaryjne	Nie	Nie	Nie	Nie
Użytkowanie w atmosferze szczególnie kwaśnej lub słonej lub potencjalnie wybuchowej	Nie	Nie	Nie	Nie

Deklaracja zgodności UE

i deklaracja włączenia „maszyny nieukończonej”

Uwaga - Treść niniejszej deklaracji odpowiada oświadczeniom znajdującym się w oficjalnym dokumencie złożonym w siedzibie firmy Nice S.p.A., a w szczególności jego ostatniej wersji dostępnej przed wydrukowaniem niniejszej instrukcji. Niniejszy tekst został dostosowany w celach wydawniczych. Kopię oryginalnej deklaracji można uzyskać w siedzibie spółki Nice S.p.A. (TV) Italy.

Numer: 168/RN **Wydanie:** 10 **Język:** PL

Nazwa producenta: Nice S.p.A.
Adres: Via Callalta 1, 31046 Oderzo (TV) Italy
Osoba upoważniona do sporządzenia dokumentacji technicznej: Nice S.p.A.
Typ produktu: Motoreduktor elektromechaniczny „RONDO” do rolet wyważonych
Model / Typ: RN2040; RN2080; RN2480
Urządzenia dodatkowe: Zobacz katalog

Niżej podpisany, Roberto Griffa, Chief Executive Officer, oświadcza na własną odpowiedzialność, że wyżej wymieniony produkt jest zgodny z następującymi dyrektywami:

- Dyrektywa 2014/30/UE (EMC), zgodnie z następującymi normami zharmonizowanymi: EN 55014-1:2017+A11:2020, EN 55014-2:2015, EN 61000-3-2:2014, EN 61000-3-3:2013+A1:2019
- Dyrektywa 2011/65/EU (RoHS II)

Ponadto, produkt jest zgodny z następującą dyrektywą w zakresie wymagań dotyczących „maszyn nieukończonych” (Załącznik II, część 1, sekcja B):
Dyrektywa 2006/42/WE PARLAMENTU EUROPEJSKIEGO I RADY z dnia 17 maja 2006 roku, dotycząca maszyn, zmieniająca dyrektywę 95/16/WE (przekształcenie).

Oświadcza się, że stosowna dokumentacja techniczna została sporządzona zgodnie z załącznikiem VII B dyrektywy 2006/42/WE oraz, że spełnione zostały następujące wymagania podstawowe: 1.1.1 - 1.1.2 - 1.1.3 - 1.2.1 - 1.2.6 - 1.5.1 - 1.5.2 - 1.5.5 - 1.5.6 - 1.5.7- 1.5.8 - 1.5.10 - 1.5.11
Producent zobowiązuje się do przekazania władzom krajowym, w odpowiedzi na uzasadnione zapytanie, informacji dotyczących „maszyny nieukończonej”, zachowując całkowicie swoje prawa do własności intelektualnej.
Jeżeli „maszyna nieukończona” oddana zostanie do eksploatacji w kraju europejskim, którego język urzędowy jest inny niż język niniejszej deklaracji, importer ma obowiązek dołączyć do niniejszej deklaracji stosowne tłumaczenie.
Przypominamy, że „maszyny nieukończonej” nie należy uruchamiać do czasu, kiedy maszyna końcowa, do której ma ona zostać włączona, nie uzyska deklaracji zgodności (jeżeli wymagana) z wymogami dyrektywy 2006/42/WE.

Ponadto, produkt jest zgodny z następującymi normami:
EN 60335-1:2012 + A11:2014 + A13:2017 + A1 + A2 + A14:2019; EN 60335-2-103:2015.

Ing. Roberto Griffa
(Chief Executive Officer)

Oderzo, 01/03/2021

UWAGI

Przed pierwszym użyciem automatyki należy poprosić instalatora o wyjaśnienie zagrożeń, jakie mogą się pojawić w czasie użytkowania bramy oraz przeznaczyć kilka minut na przeczytanie instrukcji i ostrzeżeń. Należy przechowywać instrukcję w celu możliwych późniejszych konsultacji i przekazać ją ewentualnemu następnemu użytkownikowi bramy.

UWAGA!

Urządzenie jest maszyną, która wiernie wykonuje Państwa polecenia. Nieświadome i niewłaściwe użytkowanie może wywołać zagrożenie:

- nie zlecać ruchu bramy, jeśli w jej pobliżu znajdują się osoby, zwierzęta lub przedmioty
- bezwzględnie zabrania się dotykania części automatyki, gdy jest w ruchu.

BEZWZGLĘDNIE ZABRANIA SIĘ przejazdu podczas zamykania automatyki! Przejazd jest dozwolony wyłącznie wtedy, gdy automatyka jest całkowicie otwarta i nieruchoma.

DZIECI

System automatyki gwarantuje wysoki stopień bezpieczeństwa. Dzięki systemom odczytu, kontroluje i gwarantuje jego ruch w obecności ludzi lub rzeczy. W każdym razie, należy zabronić dzieciom zabawy w pobliży automatyki i, w celu uniknięcia przypadkowego uruchomienia, nie należy pozostawiać pilotów w zasięgu dzieci. Automatyka nie jest zabawką!

Produkt nie jest przeznaczony do użytkowania przez osoby (w tym dzieci) o ograniczonych zdolnościach fizycznych, zmysłowych bądź umysłowych lub przez osoby nieposiadające odpowiedniego doświadczenia i wiedzy, chyba że znajdują się one pod nadzorem osób odpowiedzialnych za ich bezpieczeństwo i zostały przez te osoby przeszkolone w kwestiach dotyczących użytkowania produktu.

Anomalie: w razie zauważenia jakiejkolwiek nieprawidłowości działania urządzenia należy odłączyć zasilanie elektryczne i wykonać ręczne odblokowanie silnika (zob. instrukcje na końcu rozdziału) w celu umożliwienia ręcznej obsługi urządzenia. Nie wykonywać samodzielnie żadnej naprawy, zawsze zwrócić się o pomoc do zaufanego instalatora.
Uszkodzenie lub brak zasilania: podczas oczekiwania na pomoc instalatora lub przywrócenie energii elektrycznej urządzenie może być używane nawet jeśli nie jest wyposażone w akumulatory awaryjne: w takiej sytuacji należy ręcznie odblokować silnik (zob. instrukcje na końcu rozdziału) i ręcznie przesunąć urządzenie.

Nie wprowadzać zmian w instalacji: czynności te powinny zostać wykonane przez instalatora.

Próba odbiorcza, konserwacja okresowa i ewentualne naprawy powinny być udokumentowane przez osoby je wykonujące i przechowywane przez właściciela instalacji.

Użytkownik automatyki przed wykonaniem jakiejkolwiek czynności konserwacyjnej musi ręcznie odblokować silnik w celu uniemożliwienia przypadkowego uruchomienia automatyki (zob. instrukcje na końcu rozdziału).

Konserwacja: w celu utrzymania stałego poziomu bezpieczeństwa i zapewnienia maksymalnego czasu użytkowania całej automatyki, niezbędna jest regularna konserwacja (przynajmniej co 6 miesięcy).

Wszelkie kontrole, prace konserwacyjne lub naprawy mogą być wykonane wyłącznie przez wyspecjalizowany personel.

Utylizacja: po zakończeniu okresu użytkowania automatyki należy dopilnować, by rozbiórka została przeprowadzona przez wykwalifikowany personel i aby materiały zostały poddane recyklingowi lub utylizacji zgodnie z obowiązującymi przepisami.
Odblokowanie i ruch ręczny

Odblokowanie może nastąpić wyłącznie, gdy automatyka jest zatrzymana.

Motoreduktory są wyposażone w system mechanicznego odblokowania, umożliwiający ręczne otwieranie i zamykanie rolety.
Te czynności ręczne należy wykonywać w przypadku braku zasilania elektrycznego, usterek oraz podczas czynności instalacyjnych.
W celu odblokowania:
1. odkręcać w lewo dolną część pokrętła aż do wyczucia oporu
2. teraz można przesunąć ręcznie roletę na żądaną pozycję.

21

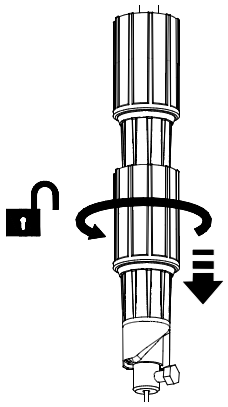

W celu zablokowania całkowicie otworzyć pokrętło.

IDV0726A01PL_04-10-2021

Nice SpA
Via Callalta, 1
31046 Oderzo TV Italy
info@niceforyou.com

www.niceforyou.com