Nice

E EDGE SI 228 LI ION

Трубчатый двигатель

RU - Инструкции и предупреждения по монтажу и эксплуатации

Nice

МЕРЫ ПРЕДОСТОРОЖНОСТИ ОБЩЕГО ХАРАКТЕРА: БЕЗОПАСНОСТЬ - МОНТАЖ - ИСПОЛЬЗОВАНИЕ (оригинальные инструкции на итальянском языке)

ВНИМАНИЕ **Важные предупреждения по безопасности. Необходимо четко следовать инструкции, поскольку неправильный монтаж может причинить серьезный ущерб**

ВНИМАНИЕ **Важные предупреждения по безопасности. Очень важно выполнять данные инструкции с целью обеспечения безопасности людей. Сохраните настоящую инструкцию**

- Перед началом монтажа ознакомиться с «Техническими характеристиками изделия» (в настоящем руководстве), в частности, необходимо убедиться в том, что настоящее изделие пригодно для автоматизации направляемого элемента. В противном случае НЕ НАЧИНАТЬ монтаж
- Не допускается вводить изделие в эксплуатацию без проведения приемочных испытаний, как описано в главе «Приемка и ввод в эксплуатацию»

ВНИМАНИЕ **В соответствии с последним Европейским законодательством, изготовление автоматических систем должно соответствовать требованиям действующей Директивы по машиностроению, которые позволяют заявлять о предполагаемом соответствии системы автоматизации. В связи с вышесказанным, все операции по подключению к электросети, приемочным испытаниям, вводу в эксплуатацию и обслуживанию изделия должны производиться исключительно квалифицированным и опытным техническим персоналом**

- Перед началом монтажа изделия убедиться, что используемый материал находится в удовлетворительном состоянии и пригоден к использованию
- Изделие не предназначено для эксплуатации лицами с ограниченными физическими, психическими или умственными способностями (включая детей), а также лицами, не обладающими достаточными знаниями и навыками
- Не разрешать детям играть с прибором.
- Не позволяйте детям играть со органами управления системой. Храните пульты дистанционного управления системой в месте, недоступном детям

ВНИМАНИЕ С целью предупреждения риска случайного включения термического выключателя данный прибор не должен управляться внешними устройствами управления, таким, например, как таймер, или не должен подключаться к цепи, на которую регулярно подается питание или которое регулярно обесточивается коммунальными службами

- В цепи питания системы следует установить устройство разъединения (не входит в комплект поставки), при срабатывании которого расстояние между разомкнутыми контактами будет обеспечивать полное отключение в условиях, классифицируемых как III-я категория перенапряжения
- В процессе монтажа обращайтесь с компонентами системы бережно во избежание защемлений, ударов, падений или любых контактов с жидкостями. Не помещайте изделие вблизи источников тепла. Не подвергайте изделие воздействию открытого пламени. Все вышеописанные действия могут привести к выходу системы из строя или возникновению опасных ситуаций. Если такое произойдет, немедленно прекратите работы и обратитесь в Отдел технической поддержки
- Изготовитель не несет никакой ответственности за ущерб, причиненный имуществу или здоровью людей вследствие несоблюдения инструкций по монтажу. В этом случае действие гарантии в отношении дефектов материалов приостанавливается
- Взвешенный уровень звукового давления A ниже 70 дБ (A)
- Чистка и обслуживание, которые должны выполняться самим пользователем, не должны производиться детьми без наблюдения
- Перед выполнением любых работ с оборудованием (обслуживание, чистка) всегда отключать изделие от электросети
- Периодически проверяйте состояние оборудования, в частности, обращайте внимание на состояние кабеля, пружин и суппортов на предмет обнаружения возможной разбалансировки, износа или повреждения. Не пользуйтесь системой, если она нуждается в ремонте или настройке, поскольку неправильный монтаж или разблансировка системы автоматики могут стать причиной повреждений
- Упаковочные материалы должны утилизироваться в строгом соответствии с требованиями местных норм
- Между движущимися частями и неподвижными предметами следует соблюдать дистанцию не менее 0,4 м
- Надпись на трубчатых двигателях после монтажа может оказаться закрытой
- Двигатель со **встроенным** кабелем питания: кабель **нельзя заменить**. При повреждении кабеля замене подлежит двигатель целиком
- Двигатель с **отсоединяемым** кабелем питания с разъёмом: в случае повреждения кабеля он **должен быть заменён** изготовителем или опытным, квалифицированным специалистом для предотвращения рисков
- Следите за движущимися жалюзи и стойте в стороне до тех пор, пока они полностью не опустятся
- Будьте внимательны при приведении в действии устройства ручного отпускания, т.к. поднятые жалюзи могут быстро упасть при наличии ослабших или сломанных пружин
- Не приводите в движение уличный тент, когда вблизи него выполняются какие-либо работы, например, мытье окон
- Отсоедините уличный тент от питания, когда вблизи него выполняются какие-либо работы, например, мытье окон. Предупреждение для устройства «тент с автоматическим приводом»

МЕРЫ ПРЕДОСТОРОЖНОСТИ ПРИ МОНТАЖЕ

- Перед установкой привода необходимо убрать все лишние кабели и отключить все оборудование, не требующееся для функционирования моторизованных устройств
- Устанавливайте устройство ручного отпускания ворот на высоте менее 1,8 м
  ПРИМЕЧАНИЕ: если устройство является съемным, его следует хранить в непосредственной близости от ворот
- Убедиться, что элементы управления располагаются на достаточном расстоянии от движущихся частей и при этом обеспечивается их обзор.
  Орган управления для выключателя, удерживаемого замкнутым вручную, должен находиться в положении, хорошо обозримом с места управления, но на безопасном расстоянии от движущихся частей. Он должен быть установлен на высоте не менее 1,5 м
- Устройства управления должны быть установлены таким образом, чтобы быть хорошо видными
- Для приводов, у которых после установки возможен доступ к незащищенным движущимся частям, высота установки таких частей должна превышать 2,5 м от пола или другой поверхности, с которой возможен доступ

Примечание для пояснения: некоторые рисунки, которые упоминаются в тексте, приведены в конце руководства.

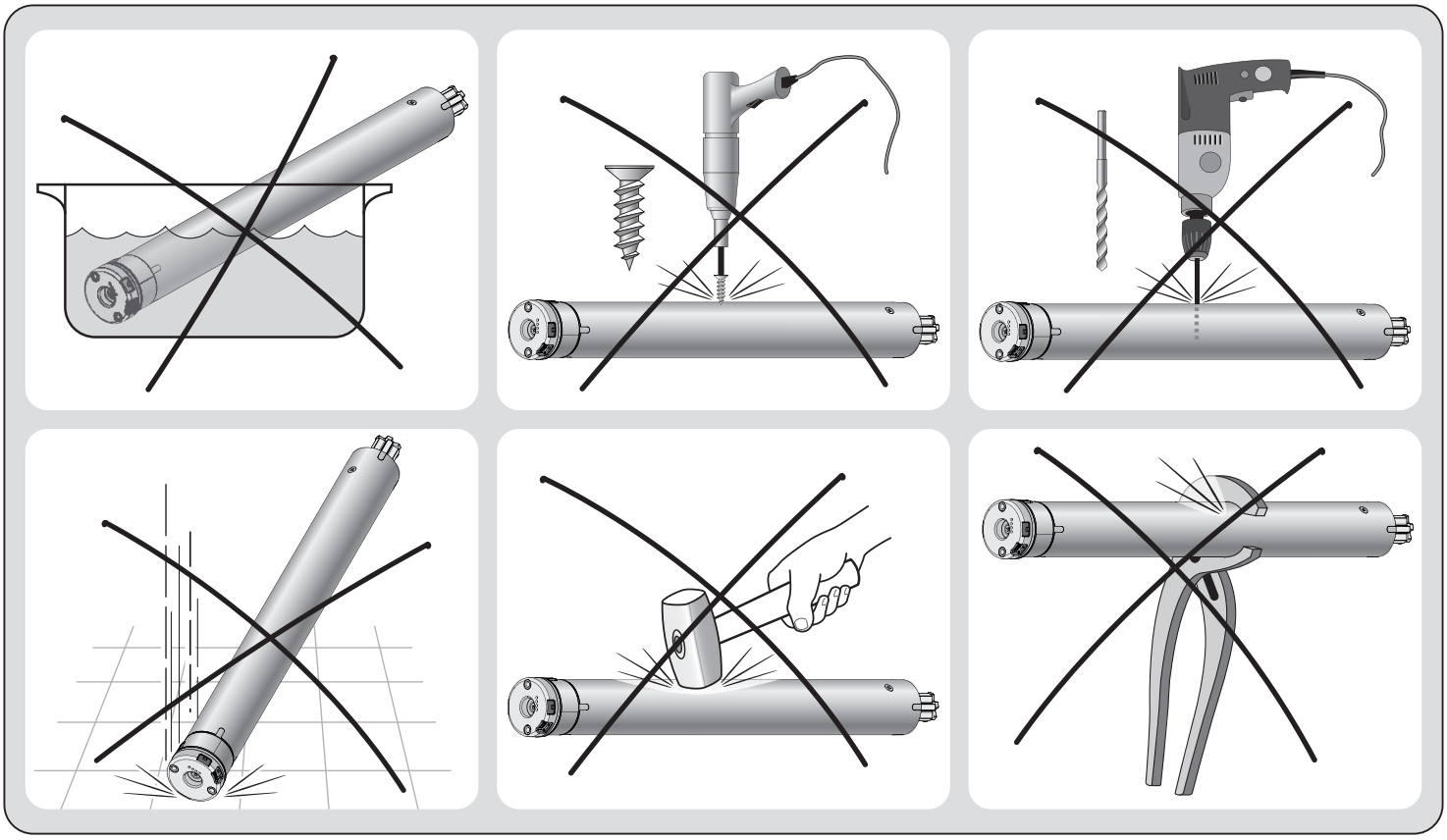

1 ОПИСАНИЕ ПРОДУКЦИИ И ЕЕ ПРЕДНАЗНАЧЕНИЕ

Данное изделие представляет собой трубчатый двигатель и позволяет автоматизировать работу внутренних рулонных штор или внутренних жалюзи для защиты от солнца, либо других подобных сворачивающихся устройств (**рис. 1**). **Запрещается использовать его в других целях! Производитель не несет ответственности за ущерб, нанесенный неправильным использованием изделия, отличным от описанного в данной инструкции.**

Изделие имеет следующие функциональные характеристики:

- питание от аккумуляторной батареи (см. данные на табличке двигателя);
- устанавливается внутри намоточного рулона; часть мотора, которая выступает из рулона (электронный блок) крепится к потолку или стене при помощи специальных скоб для крепления (отсутствуют в упаковке);
- включает в себя радиоприемник и блок управления с энкодером, который гарантирует электронное управление движением и точность упоров;
- совместим со всей электронной аппаратурой управления Nice, которая включает в себя систему радиоуправления NRC (передатчики и климатические датчики);
- может быть запрограммирован при помощи совместимого радиопередатчика серии “ERA P” / “ERA W”. На задней стороне у них есть две кнопки, предназначенные только для программирования, и защищенные крышкой для того, чтобы избежать случайного перепрограммирования двигателя;
- может управляться при помощи радиопередатчика (см. **рис. 2**). Этих устройств нет в упаковке;
- может передвигать штору вверх или вниз, может останавливать ее на верхнем, нижнем упоре или в промежуточных положениях;
- обеспечивает одинаковую скорость для штор с разным весом;
- обеспечивает одинаковую скорость на подъеме и опускании;
- позволяет регулировать «номинальную» скорость движения рольставней, предоставляя конечному пользователю возможность выбора одного из пяти уровней скорости;
- позволяет регулировать время длительности движения;
- позволяет регулировать ускорение и замедление перемещения по отношению в началу и концу движения;
- оснащен системой защиты, которая выявляет наличие преград по ходу движения шторы, сразу же блокируя ее перемещение, выполняя короткую инверсию движения;
- позволяет персонализировать команды кнопок радиопередатчика (Режим II).
- оснащен световым индикатором состояния системы и сигнализации о неполадках;
- оснащен устройством термозащиты, которое в случае перегрева, вызванного непрерывным автоматическим использованием, выходящим за разрешенные пределы (см. главу “Технические характеристики“), автоматически прекращает подачу электропитания и возобновляет ее, когда температура приходит к нормальной.

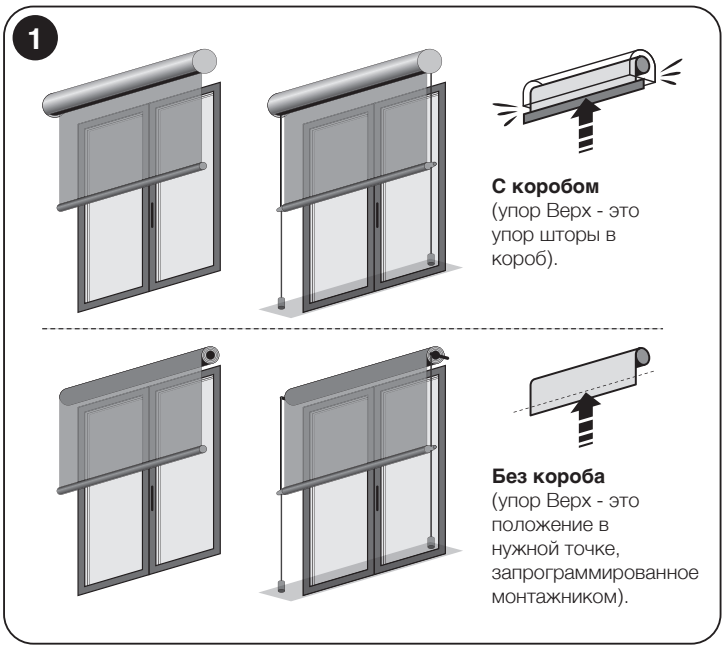

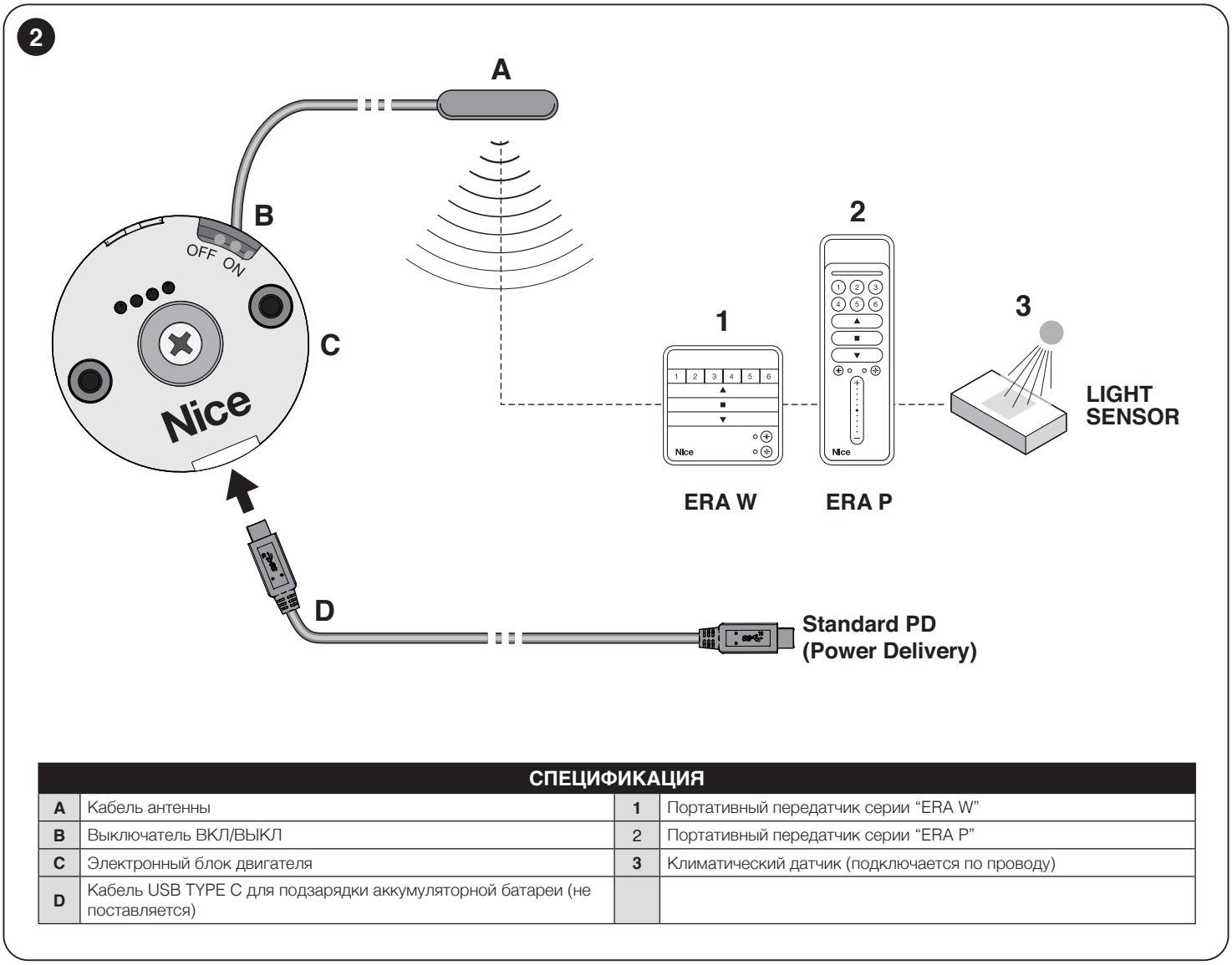

СПЕЦИФИКАЦИЯ			
A	Кабель антенны	**1**	Портативный передатчик серии “ERA W”
B	Выключатель ВКЛ/ВЫКЛ	2	Портативный передатчик серии “ERA P”
C	Электронный блок двигателя	**3**	Климатический датчик (подключается по проводу)
D	Кабель USB TYPE C для подзарядки аккумуляторной батареи (не поставляется)		

2 МОНТАЖ МОТОРА И УСТРОЙСТВ

2.1 - Первоначальные проверки при монтаже и пределы эксплуатации

- Сразу же после того, как изделие извлечено из упаковки проверьте его сохранность.
- Убедитесь, что крутящий момент, скорость вращения и время работы двигателя соответствуют автоматизации вашей шторы. В частности, **не устанавливайте двигатель, если его момент вращения больше необходимого, чтобы передвигать ваши шторы.** Для выбора двигателя, пригодного к техническим характеристикам ваших штор, обратитесь к “Руководству по выбору двигателя”, имеющимся в каталоге “Nice Screen”, с которым можно ознакомиться также на сайте www.niceforyou.com.
- Проверьте диаметр намоточного рулона. Он должен быть выбран на основе крутящего момента мотора следующим образом:
  – для моторов размера “**S**” (Ø = 35 мм), внутренний минимальный диаметр вала намоточного рулона должен быть 40 мм.
- Дополнительные ограничения по использованию указаны в главах 1, 2 и в технических характеристиках, приведенных на табличке двигателя.

2.2 - Сборка и монтаж трубчатого двигателя

Внимание! - До выполнения работ внимательно ознакомьтесь с мерами предосторожности. Неправильный монтаж может привести к тяжелым ранениям.

При сборке и монтаже мотора см. **рис. 3** (устройства, показанные на **рис. 3** не присутствуют в упаковке). При выборе стопорного кольца (**рис. 3-a**), вытяжного колеса (**рис. 3-b**), скобы крепления двигателя (**рис. 3-f**), воспользуйтесь каталогом продукции “Nice Screen”, размещенным также на сайте www.niceforyou.com.

2.3 - Установка устройств

После того, как установлен мотор следует установить другие устройства, если они предусмотрены для монтажа, который производится. Для идентификации совместимых устройств и выбора требуемых моделей см. каталог продукции “Nice Screen”, размещенный также на сайте www.niceforyou.com. На **рис. 2** показана типология совместимых устройств и их подключение к двигателю (устройств нет в упаковке).

Устройства, подключаемые с помощью радиосвязи:

– Предлагаются портативные передатчики и климатические датчики. В отношении их программирования / сохранения в памяти обратитесь к процедурам, приведенным в этом руководстве, а также в руководствах по устройствам.

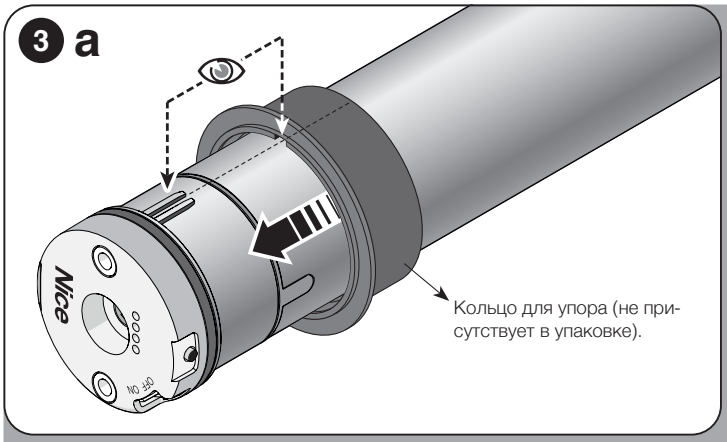
3 a
Кольцо для упора (не присутствует в упаковке).

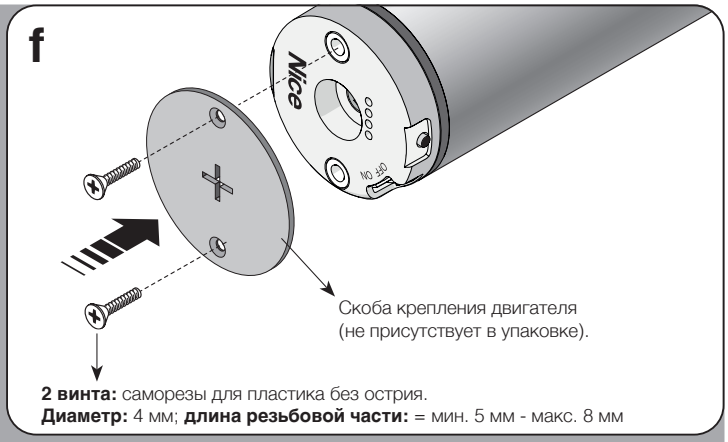
f
Скоба крепления двигателя (не присутствует в упаковке).
2 винта: саморезы для пластика без острия.
Диаметр: 4 мм; **длина резьбовой части:** = мин. 5 мм - макс. 8 мм

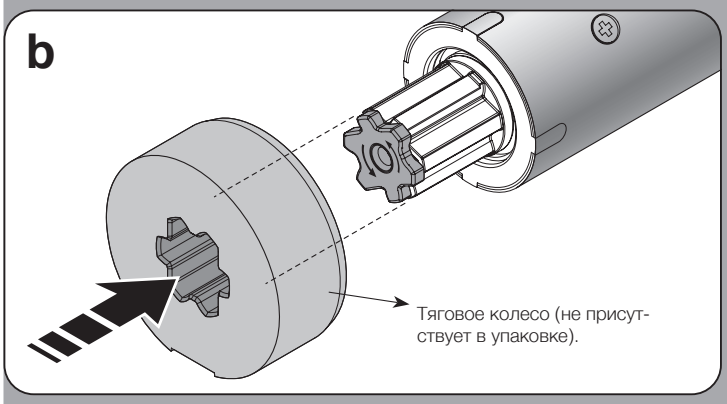
b
Тяговое колесо (не присутствует в упаковке).

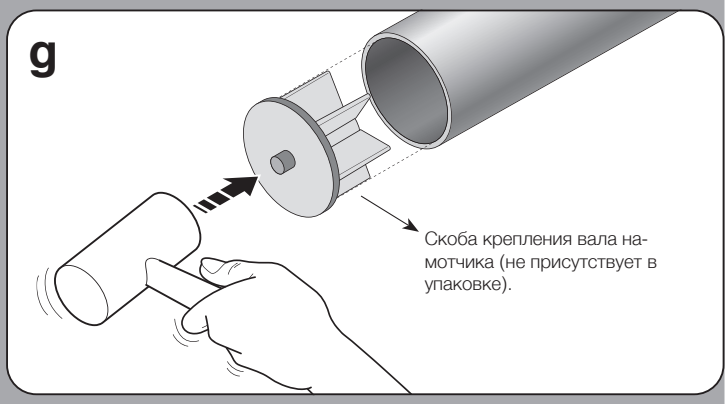
g
Скоба крепления вала намотчика (не присутствует в упаковке).

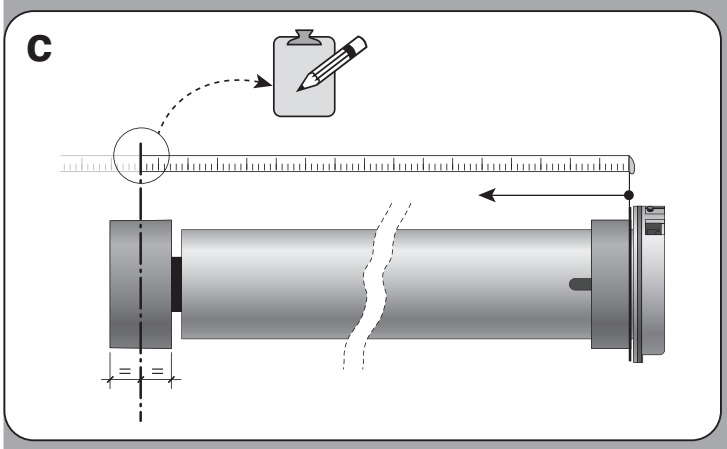
c

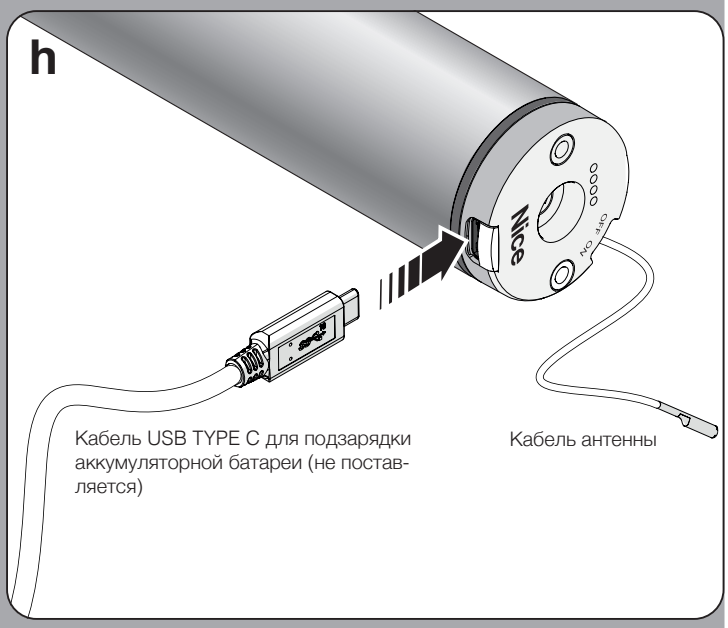
h
Кабель USB TYPE C для подзарядки аккумуляторной батареи (не поставляется)
Кабель антенны

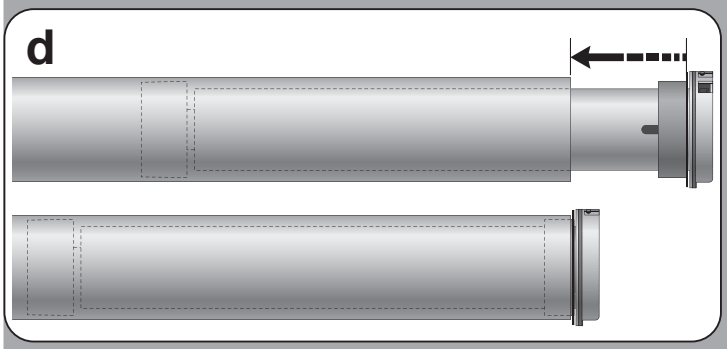
d

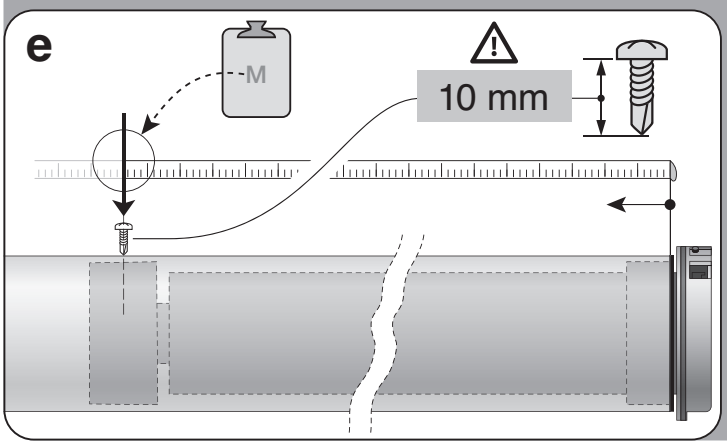
e
M
10 mm

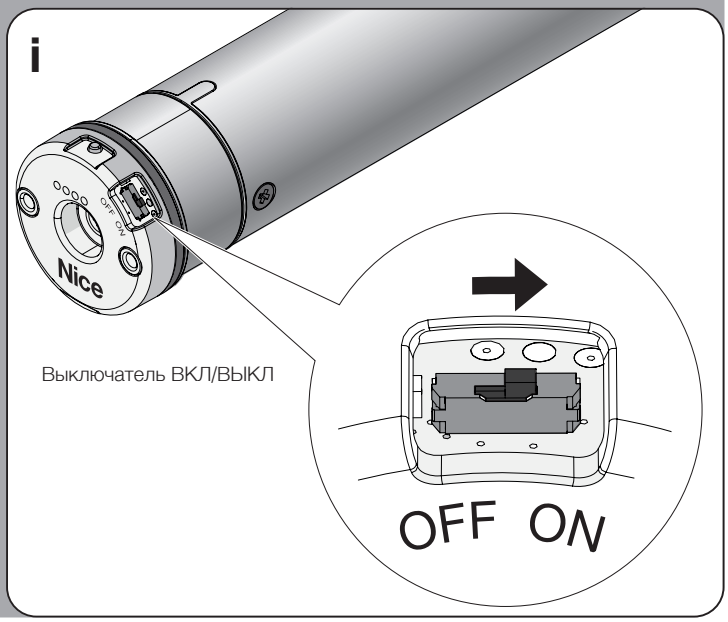
i
Выключатель ВКЛ/ВЫКЛ
OFF ON

3 ПРОГРАММИРОВАНИЕ И РЕГУЛИРОВКА

3.1 - Операций программирования и регулировки

Операции программирования и регулировки подразделяются на 5 групп:

Группа А – производится через передатчик.	Операции, выполняемые только с радиопередатчиков Nice серии “ERA P” или “ERA W”, имеющих кнопки ▲, ■, ▼, **PRG**, **ESC**.

3.2 - Положения, в которых штора автоматически останавливается

Электронная система, постоянно контролирующая перемещения шторы, в состоянии самостоятельно остановить двигатель, когда штора достигает определенного положения (или "квоты"), запрограммированного монтажником. Положения показаны на **рис. 4** и соответствуют:

- положение “0” = упор ВЕРХ (штора полностью свернута);
- положение “1” = упор НИЗ (штора полностью развернута);
- положение “H” = ПРОМЕЖУТОЧНОЕ положение (штора частично открыта).

3.3 - Общие меры предосторожности

- Регулировка положений концевых выключателей должна производиться после монтажа двигателя и его включения.
- Тщательно соблюдайте пределы времени, указанные для операций: с моменты, когда кнопка отпущена, дается 60 секунд для нажатия следующей кнопки, предусмотренной операцией; в противном случае после завершения времени двигатель произведет 6 перемещений, как сообщение об аннулировании текущей операции.
- Во время программирования двигатель выполняет определенное количество **коротких движений**, как “ответ” на команду, посланную монтажником. Необходимо вести подсчет этим перемещениям, не учитывая направление, в котором они производятся. Перемещения указаны в операциях при помощи цифр, за которыми следует символ ⇅ .

3.4 - Важные предупреждения для занесения в память данных от радиопередатчиков

- Для выбора устройств, совместимых с двигателем см. каталог продукции “Nice Screen”, размещенный также на сайте www.niceforyou.com.
- Если в памяти двигателя нет никакого передатчика, для того, чтобы зарегистрировать **ПЕРВЫЙ передатчик** пользуйтесь только операцией А.1. Если же уже зарегистрированы один или несколько передатчиков, для регистрации **ПОСЛЕДУЮЩИХ передатчиков** пользуйтесь только операциями А.5.

3.4.1 - Два способа для занесения в память кнопок передатчиков

Операции, которые заносят в память (регистрируют) передатчики подразделяются на две категории:

А - Операции, которые заносят в память кнопки в "Режиме I" (называемом также "Стандартный режим")

Это операции А.1 - А.5.1.А - А.5.1.В. Во время их выполнения они позволяют запомнить одновременно **все кнопки** передатчика, автоматически присваивая каждой кнопке базовую команду двигателя.

В - Операции, которые заносят в память кнопки в "Режиме II" (называемом также "Персональный режим")

Это операции А.5.2.А - А.5.2.В. Во время их выполнения, они позволяют запомнить **одну кнопку** передатчика, привязав ее к одной из команд из “списка команд” двигателя (список есть в каждой операции). Кнопка и команда задаются монтажником на основании потребности монтажа.

3.4.2 - Максимальное количество передатчиков, которые можно зарегистрировать

В двигателей есть **30 ячеек памяти**. В одной ячейке можно записать передатчик (если запись идет в Режиме I) или одну кнопку (если запись идет в Режиме II) или один климатический датчик (до 5 датчиков).

3.5 - Программирование нескольких двигателей передатчиком, имеющим единственный канал

В этих случаях, во избежание выключения (выключатель в позиции ВЫКЛ) всех двигателей, не затронутых программированием, рекомендуется действовать следующим образом:

1) - выполните операцию А.1, чтобы зарегистрировать первый передатчик в программируемом двигателе;
2) - выполните операцию А.2, чтобы заблокировать и сделать неактивными все другие двигатели, которые уже зарегистрированы и не требующие программирования;
3) - (для требуемого двигателя) выполните все нужное программирование, кроме последнего программирования упоров **(*)**;
4) - чтобы активизировать заблокированные двигатели, нажмите кнопку **ESC**.

(*) Примечание - Если требуется запрограммировать "время длительности движения", выполните соответствующую операцию (А.11) только после программирования упоров.

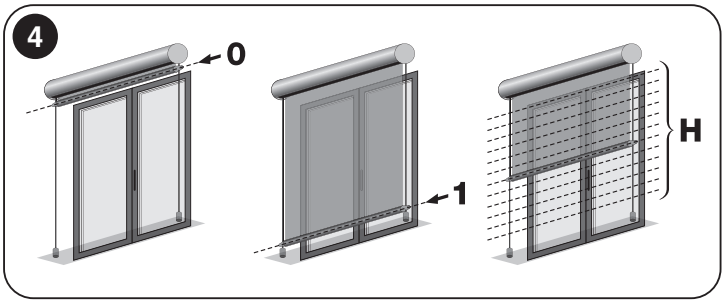

ОСНОВНЫЕ МЕРЫ ПРЕДОСТОРОЖНОСТИ ПРИ ВЫПОЛНЕНИИ ОПЕРАЦИЙ

- До начала выполнения любой операции программирования рекомендуется сдвинуть штору до середины ее хода или, в любом случае, отвести от упоров Верх и Низ.
- Если передатчик, выбранный для программирования управляет **несколькими группами двигателей**, прежде, чем послать команду, требуемую операцией, необходимо задать "группу", к которой принадлежит двигатель, связанный с регистрацией.
- В тот момент, когда двигатель получает питание и производит **2 движения**, это означает: как минимум один передатчик уже зарегистрирован и не запрограммирован ни один упор; если же он выполняет **1 движение**, это означает: не зарегистрирован ни один передатчик.
- Во время выполнения этой операции можно в любой момент отменить операцию, нажав и отпустив кнопку **ESC** (с задней стороны передатчика).
- Если упоры Верх и Низ еще не запрограммированыштора может управляться только присутствующим человеком, то есть пользователь должен нажимать кнопку управления пока штора не достигнет требуемого положения. Движение останавливается пользователем, который отпускает кнопку в любой момент.
- Если упоры Верх и Низ запрограммированы, для управления шторой достаточно нажать и отпустить кнопку управления. Такой импульс запустит движение, которое потом автоматически будет остановлено системой, когда штора достигнет запрограммированного положения.
- Для выполнения всех операций необходимо использовать передатчик зарегистрированный в “Режиме I” (например, зарегистрированный при помощи операции A.1 или уже зарегистрированные при помощи процедур A.5.1.A или A.5.1.B).

A A.1 - Запоминание ПЕРВОГО ПЕРЕДАТЧИКА (в “Режиме I”)

ПРИМЕЧАНИЯ И МЕРЫ ПРЕДОСТОРОЖНОСТИ

- Эта операция должна использоваться **только** для запоминания ПЕРВОГО ПЕРЕДАТЧИКА. **Если двигатель не выполняет ее, это означает, чтоб уже зарегистрирован один или несколько передатчиков**; поэтому, для регистрации других используйте операцию A.5.
- Если удаляются все передатчики зарегистрированные в моторе, для запоминания нового первого передатчика обязательно выполните данную операцию.
- Если есть несколько моторов, повторите операцию для каждого из них.
- После выполнения этой операции кнопка ▲ передатчика будет управлять подъемом шторы, кнопка ▼ - опусканием, а кнопка ■ - останавливать движение.
- Если в радиусе действия передатчика, который должен быть сохранен в памяти, есть несколько питаемых двигателей, для сохранения в памяти первого передатчика на одном из двигателей **нет необходимости выключать (выключатель в позиции ВЫКЛ) все остальные двигатели**; достаточно выполнить следующие действия:

1	2		3		
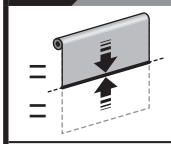	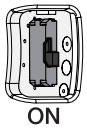	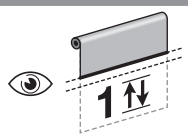	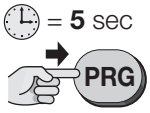		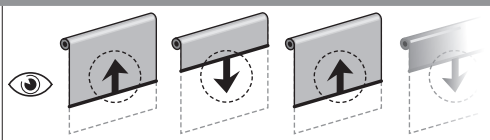
Передвинуть штору на половину хода.	Установите в положение **ВКЛ** выключатель, находящийся на головке двигателя;	Отсчитать одно движение.	Удерживайте нажатой кнопку;	отпустите ее через **5 секунд**;	**в последующие 2 минуты**, все двигатели в пределах действия радиосигнала, которые не имеют ни одного зарегистрированного передатчика, начнут выполнять движения подъема и опускания, каждое со случайно длительностью.

4			→ 5
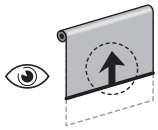	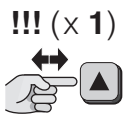	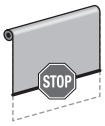	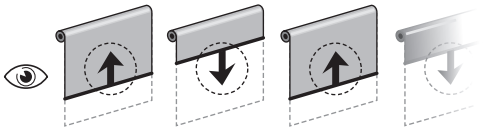
Выберите штору, требующую программирования и, **в начале ПОДЪЕМА**, СРАЗУ ЖЕ остановите движение, нажав и отпустив кнопку (**1 раз**):		движение остановится на короткое время (= команда получена) и ...	... штора вновь начнет перемещение вверх и вниз, каждое из которых имеет случайную длительность.

5			конец
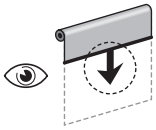	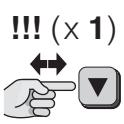	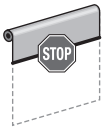	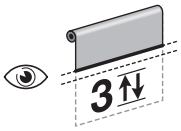
Наблюдайте за этой шторой, и **в начале ОПУСКАНИЯ**, СРАЗУ ЖЕ остановите движение, нажав и отпустив кнопку (**1 раз**):		перемещение остановится;	отсчитайте три движения.

A A.2 - Временная блокировка (и разблокировка) работы моторов, не требующих программирования

ПРИМЕЧАНИЯ И МЕРЫ ПРЕДОСТОРОЖНОСТИ

- Эта процедура полезна, если вы хотите запрограммировать концевые выключатели нескольких каналов без выключения двигателей, она временно блокирует (на 5 минут) только те двигатели, у которых уже запрограммированы оба предельных положения (верхнее и нижнее).

A.2.1 - Временная блокировка двигателей, не требующих программирования

1			2 конец
= **5** sec ESC	ESC	"0" STOP	Система блокирует только двигатели, у которых уже запрограммированы упоры. Не воздействует на двигатели, которые еще нужно запрограммировать. **Блокировка временная и длится 5 минут.**
Удерживайте нажатой кнопку;	отпустите ее через **5 секунд**;	наблюдайте за кратким движением вниз и движением, которое останавливает штору на упоре Верх "0".	В таймаут (5 минут) невозможно управлять заблокированными двигателями.

A.2.2 - Разблокирование временно заблокированных двигателей

Можно разблокировать двигатели двумя способами:

опция – A

1 конец	
По истечении 5 минут заблокированные двигатели автоматически разблокируются системой.	
Подождите **5 минут** ...	… в конце система передвинет штору на половину хода.

опция – B

1 конец			
В течение 5 минут заблокированные двигатели могут быть разблокированы пользователем в любой момент.	= **10** sec ESC	ESC	
В течение **5 минут**, в любой момент ...	… удерживайте нажатой кнопку;	отпустите ее через **10 секунд**;	система передвинет штору на половину хода.

A A.3 - РУЧНОЕ программирование упора ВЕРХ (“0”) и НИЗ (“1”)

ПРИМЕЧАНИЯ И МЕРЫ ПРЕДОСТОРОЖНОСТИ

- **Использование этой процедуры является обязательным только для штор без механической блокировки на упоре Верх.**
- После программирования упора шторой можно управлять при помощи простого импульса, заданного кнопкой устройства управления. Штора будет двигаться в пределах, установленных в операциях A.3.1 и A.3.2.

A.3.1 - Программирование упора ВЕРХ ("0")

1		2			3 продолжение →
(x **1**) PRG	2	= **5** sec		2	**Управляйте движением ПОДЪЕМА →**
Нажмите и отпустите кнопку (**1 раз**);	подсчитайте два движения.	Удерживайте кнопку нажатой;	отпустите ее через **5 секунд**;	подсчитайте два движения.	Удерживайте нажатой кнопку и подождите ...

→ 3	4	5 конец		
"0" ↔	**Точно отрегулируйте квоту упора "0" →** "0"	= **5** sec		3
... отпустите кнопку, как только штора достигнет **требуемой квоты “0”** (упор **ВЕРХ**).	Нажимайте на кнопки импульсами до достижения требуемой квоты.	Удерживайте нажатой кнопку;	отпустите ее через **5 секунд**;	отсчитайте 3 движения.

A.3.2 - Программирование упора НИЗ ("1")

1		2			3 продолжение →	
(x **1**) PRG	2	= **5** sec		2	**Управляйте движением ОПУСКАНИЯ** →	
Нажмите и отпустите кнопку (**1 раз**);	отсчитайте 2 движения.	Удерживайте нажатой кнопку;	отпустите ее через **5 секунд**;	подсчитайте 2 движения.	Удерживайте нажатой кнопку и подождите ...	

→ 3	4		5 конец		
"1"	**Точно отрегулируйте квоту упора "1"** →	"1"	= **5** sec		3
... отпустите кнопку, как только штора достигнет **требуемой квоты "1"** (упор **НИЗ**).	Нажимайте на кнопки импульсами до достижения требуемой квоты.		Удерживайте нажатой кнопку;	отпустите ее через **5 секунд**;	отсчитайте 3 движения.

A — A.5 - Программирование ПРОМЕЖУТОЧНОГО ПОЛОЖЕНИЯ шторы (квота "H")

ПРИМЕЧАНИЯ И МЕРЫ ПРЕДОСТОРОЖНОСТИ

- Данная операция позволяет запомнить промежуточную квоту (называемую квота "H") по отношению к квоте Верх ("0") и Низ ("1") упора. Во время работы автоматизации после управления **промежуточным положением**, система автоматически остановит штору в соответствии с запрограммированной квотой "H".
- Можно запомнить до 30 квот "H", расположенных по усмотрению, при условии, что они расположены в пределах двух упоров. Квоты могут быть запрограммированы только если упоры уже запрограммированы. Повторите данную процедуру для каждой квоты, требующей программирования.
- Программирование первой квоты "H" должно производиться с пары кнопок ▲+▼, находящихся **на передатчике, используемом для операции**. Программирование последующих квот "H" предусматривает присвоение каждой из них к нужной кнопке, имеющейся **на другом, не зарегистрированном передатчике**.
- Для изменения существующей квоты "H" установите штору на требуемой высоте, чтобы произвести нужную операцию; на **шаге 06**, однако, нажмите кнопку, с которой связана существующая квота "H" (та, которая изменяется).

1	2		3 → 4		
"H"	(x **1**) PRG	2	= **5** sec		2
Установите штору требуемую на квоту "**H**".	Нажмите и отпустите кнопку (**1 раз**);	подсчитайте 2 движения.	Удерживайте нажатыми одновременно две кнопки;	отпустите через **5 секунд**;	подсчитайте 2 движения.

4			5			6 ...
Точно отрегулируйте квоту "H" →	"H"		= **5** sec		3	Затем выберите требуемую опцию и выполните ее: • **опция A** – запоминание ПЕРВОЙ квоты "H". • **опция B** – запоминание ПОСЛЕДУЮЩЕЙ квоты "H".
Нажимайте на кнопки импульсами до достижения требуемой квоты.			Удерживайте нажатой кнопку;	отпустите ее через **5 секунд**;	отсчитайте 3 движения.	

Опция – A	6 конец		Опция – B	6 конец		
		4		= **5** sec		4
	Одновременно нажмите и отпустите обе кнопки;	отсчитайте четыре движения.		**На ДРУГОМ НЕ зарегистрированном передатчике:** удерживайте нажатой требуемую кнопку;	отпустите ее через **5 секунд**;	отсчитайте 4 движения.

A.5 - Регистрация ДОПОЛНИТЕЛЬНОГО ПЕРЕДАТЧИКА (второго, третьего и т.д.)

ПРИМЕЧАНИЯ И МЕРЫ ПРЕДОСТОРОЖНОСТИ

- Для выполнения операций A.5.1.**A** и A.5.2.**A** необходимо иметь **новый** регистрируемый передатчик и **старый**, уже зарегистрированный. Оба передатчика должны иметь кнопки “PRG” и “ESC” (как, например, в моделях серии “ERA P” и “ERA W”).
- Для выполнения операций A.5.1.**B** и A.6.5.**B** необходимо иметь **новый** регистрируемый передатчик, выбранный среди моделей, имеющихся в каталоге продукции “Nice Screen” и **старый**, уже зарегистрированный передатчик.

A.5.1 - Запоминание кнопок передатчика в "Режиме I" (или "Стандартном режиме")

- Операции A.5.1.**A** и A.5.1.**B** позволяют запомнить все кнопки **нового** передатчикав “Режиме I”, предлагая ту же конфигурацию, что и в **старом** передатчике (информацию о “Режиме I” см. в пар. 3.4.1-A).

A.5.1.**A** - Операция для передатчиков, которые имеют кнопки “PRG” и “ESC” (серия “ERA P” или “ERA W”)

1 → 2

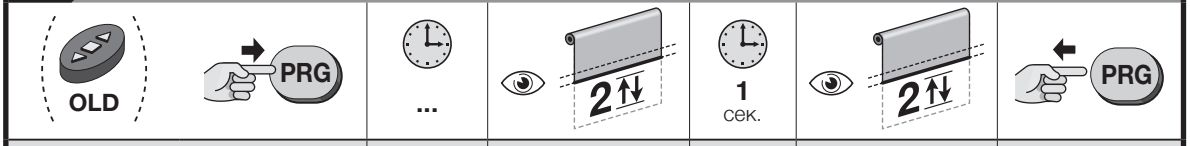

На СТАРОМ передатчике: удерживайте нажатой кнопку	ждите ...	отсчитайте 2 движения;	подождите еще ...	отсчитайте еще 2 движения;	отпустите кнопку.

2 / **3** конец

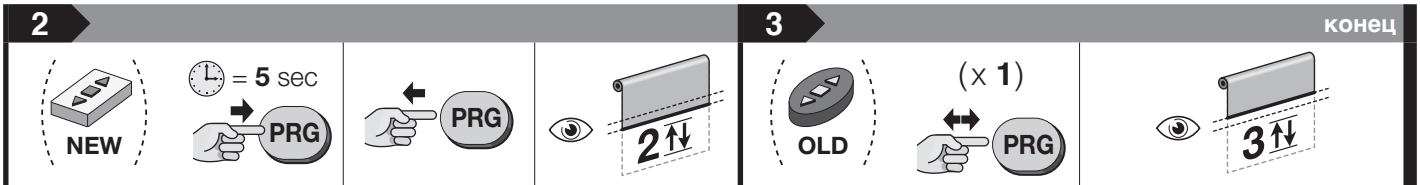

На НОВОМ передатчике: удерживайте нажатой кнопку;	отпустите ее через **5 секунд**;	подсчитайте 2 движения.	**На СТАРОМ передатчике:** Нажмите и отпустите кнопку (**1 раз**);	отсчитайте **3 движения (= передатчик зарегистрирован)**. Если выполняются 6 перемещений (память заблокирована или заполнена, передатчик не регистрируется).

A.5.1.**B** - Операция для передатчиков, которые не имеют кнопок “PRG” и “ESC”

1 / **2** → 3

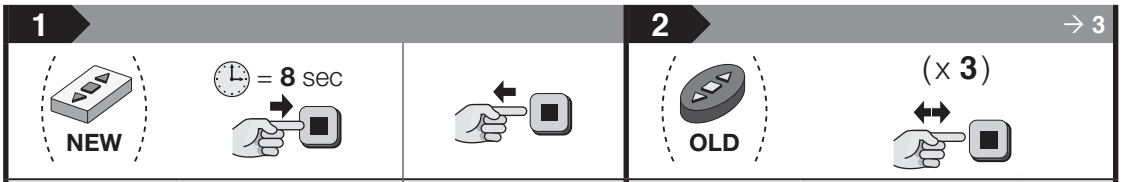

На НОВОМ передатчике: удерживайте нажатой кнопку;	отпустите ее через **8 секунд**;	**На СТАРОМ передатчике:** Нажмите и отпустите кнопку (**3 раза**), чтобы это было занесено в память.

3 конец

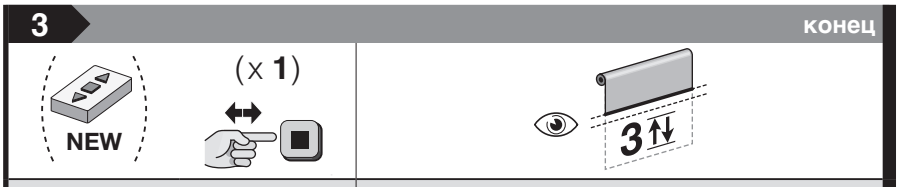

На НОВОМ передатчике: Нажмите и отпустите кнопку (**1 раз**);	отсчитайте **3 движения (= передатчик зарегистрирован)**. Если выполняются 6 перемещений (память заблокирована или заполнена, передатчик не регистрируется).

A.5.2 - Запоминание кнопок передатчика в “Режиме II” (или “Персональном режиме”)

- Операции A.5.2.**A** и A.5.2.**B** позволяют запомнить одну кнопку **нового** передатчика, в режиме II; то есть, привязать к кнопке (выбранной монтажником) одну из команд (выбранных монтажником), имеющихся в "списке команд" двигателя (по "Режиму II" см. параграф 3.4.1-B).
- Во время выполнения операций A.5.2.**A** и A.5.2.**B** можно запомнить одну кнопку. Для того, чтобы запомнить последующие кнопки, повторите операцию сначала.

A.5.2.**A** - Операция для передатчиков, которые имеют кнопки “PRG” и “ESC” (серия “ERA P” или “ERA W”)

1					2	продолжение →
OLD PRG	2	1 сек.	2	PRG	NEW	= 5 sec PRG
На СТАРОМ передатчике: удерживайте нажатой кнопку и подождите ...	отсчитайте 2 движения;	подождите еще...	отсчитайте еще 2 движения;	отпустите кнопку.	**На НОВОМ передатчике:** удерживайте нажатой кнопку;	

→ 2		3	продолжение →
PRG	2	**Задайте требуемую опцию и запрограммируйте ее следующим образом →**	OLD (x ...)
отпустите ее через **5 секунд**;	подсчитайте 2 движения.		**На СТАРОМ передатчике:** Нажмите и отпустите кнопку **столько раз, сколько** указано в выбранном параметре;

8 ОПЦИЙ:

1 нажатие = открыть > стоп > закрыть > стоп > ...
2 нажатия = открыть
3 нажатия = закрыть
4 нажатия = стоп
5 нажатий = открыть через 10 сек
7 нажатий = открыть через 20 сек
8 нажатий = закрыть через 10 сек
9 нажатий = закрыть через 20 сек

→ 3		4			конец
7 сек.	n ?	NEW	= 5 sec		3
примерно через 7 секунд двигатель произведет такое количество **движений**, которое соответствует числу введенных импульсов.		**На НОВОМ передатчике:** выберите кнопку, которую требуется запомнить; удерживайте ее нажатой		отпустите ее через **5 секунд**;	отсчитайте **3 движения (= передатчик зарегистрирован)**. Если выполняются 6 перемещений (= память заблокирована или заполнена, передатчик не регистрируется).

A.5.2.**B** - Операция для передатчиков, которые не имеют кнопки “PRG” и “ESC”

- Во время выполнения операции в любой момент можно отменить программирование, одновременно удерживая нажатыми кнопки ■ и ▼ в течение 4 секунд. В качестве альтернативы не нажимайте никаких кнопок и подождите (60 секунд). чтобы двигатель выполнил 6 перемещений.

1		2			→ 3
NEW	= 8 sec	OLD	= 5 sec		4
На НОВОМ передатчике: удерживайте нажатой **запоминаемую кнопку**;	отпустите ее через **8 секунд**;	**На СТАРОМ передатчике:** удерживайте нажатой кнопку;		отпустите ее через **5 секунд**;	отсчитайте 4 движения.

3	продолжение →
Задайте требуемый параметр и запрограммируйте его следующим образом. →	OLD (x ...)
	На СТАРОМ передатчике: нажмите и отпустите кнопку **столько раз, сколько** указано в выбранной опции;

8 ОПЦИЙ:

1 нажатие = открыть > стоп > закрыть > стоп > ...
2 нажатия = открыть
3 нажатия = закрыть
4 нажатия = стоп
5 нажатий = открыть через 10 сек
7 нажатий = открыть через 20 сек
8 нажатий = закрыть через 10 сек
9 нажатий = закрыть через 20 сек

→ 3		4			конец
7 сек.	n ?	NEW	= 5 sec		3
примерно через 7 секунд двигатель произведет такое количество **движений**, которое соответствует числу введенных импульсов.		**На НОВОМ передатчике:** удерживайте нажатой **ту же кнопку, что и была нажата на шаге 1**;		отпустите ее через **5 секунд**;	отсчитайте **3 движения (= передатчик зарегистрирован)**. Если выполняются 6 перемещений (= память заблокирована или заполнена, передатчик не регистрируется).

A.6 - Регистрация климатического датчика, подключенного к двигателю по радиолинии

ПРИМЕЧАНИЯ И МЕРЫ ПРЕДОСТОРОЖНОСТИ

- Для выполнения этой операции необходимо иметь **регистрируемый** климатический датчик, выбранный из моделей каталога продукции “Nice Screen” и **старый** передатчик, зарегистрированный в Режиме I (см. параграф 4.4.1-A).
- Во время выполнения операции в любой момент можно отменить программирование, одновременно удерживая нажатыми кнопки ■ и ▼ в течение 4 секунд. В качестве альтернативы не нажимайте никаких кнопок и подождите (60 секунд). чтобы двигатель выполнил 6 перемещений.

1		2	3	конец
sensor; = **10** sec; P1	P1	OLD; (x **3**); ...	sensor; (x **1**); P1	3
На климатическом ДАТЧИКЕ: удерживайте нажатой **желтую кнопку “P1”**;	отпустите ее через **10 секунд**;	**На СТАРОМ передатчике:** нажмите и отпустите любую кнопку (**3 раза**).	**На климатическом датчике:** нажмите и отпустите (**1 раз**) **желтую кнопку "P1"**;	отсчитайте **3 движения (= датчик зарегистрирован)**. Если выполняются 6 перемещений (= память заблокирована или заполнена, датчик не регистрируется).

A.7 - ПОЛНОЕ или ЧАСТИЧНОЕ удаление памяти

ПРИМЕЧАНИЯ И МЕРЫ ПРЕДОСТОРОЖНОСТИ

- Для выполнения следующих операций удаления памяти, передатчик должен быть сохранен в памяти в режиме I.

A.7.1 - Операция выполняемая на зарегистрированном передатчике

1		2		3	→ 4
(x **1**); PRG	2	(x **1**); PRG	2	(x **1**); PRG	3
Нажмите и отпустите кнопку (**1 раз**);	подсчитайте два движения.	Нажмите и отпустите кнопку (**1 раз**);	подсчитайте два движения.	Нажмите и отпустите кнопку (**1 раз**);	отсчитайте 3 движения.

4		5 ...
(x **1**); PRG	4	Затем выберите требуемую опцию и выполните ее:
Нажмите и отпустите кнопку (**1 раз**);	отсчитайте 4 движения.	• **опция A** – удаление ВСЕЙ памяти двигателя. • **опция B** – удаление ВСЕХ передатчиков, зарегистрированных в двигателе. • **опция C** – удаление ОДНОГО передатчика, зарегистрированного в двигателе. • **опция D** – удаление ВСЕХ квот, зарегистрированных в двигателе (“0”, “1”, “H” и т.д.). **Внимание!** – Это удаление должно производиться только, когда нужно перепрограммировать квоты.

опция – A

5	конец
(x **1**); PRG	5
Нажмите и отпустите кнопку (**1 раз**);	отсчитайте 5 движений.

опция – B

5			конец
= **5** sec			5
Удерживайте нажатой кнопку;	отпустите ее через **5 секунд**;	отсчитайте пять движений.	

опция – B

5			6	конец
= **5** sec		3	= **5** sec	5
Удерживайте нажатой кнопку;	отпустите ее через **5 секунд**;	отсчитайте три движения.	**На удаляемом из памяти передатчике:** удерживайте нажатой любую кнопку или кнопку, сохраненную в памяти в режиме 2, либо кнопку, соответствующую отметке H, или кнопку климатического датчика;	отсчитайте пять движений.

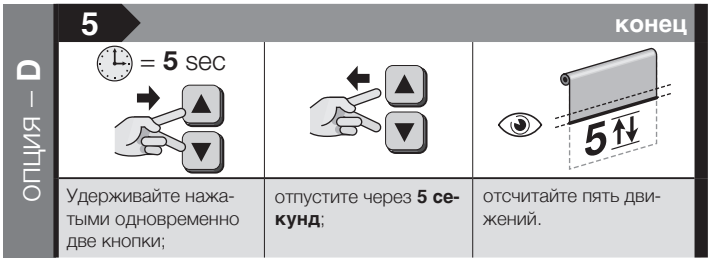

A.7.2 - Операция выполняемая на не зарегистрированном передатчике

ПРИМЕЧАНИЯ И МЕРЫ ПРЕДОСТОРОЖНОСТИ

• Для осуществления следующих операций необходимо использовать передатчик с кнопкой PRG.

A.7.2.**A** - Процедура, выполняемая с передатчиком, не сохраненным в памяти, с использованием кнопки на головке двигателя

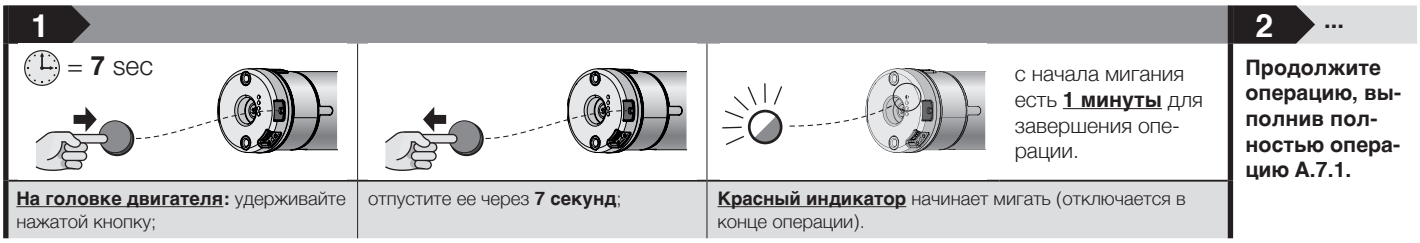

A.8 - Регулировка чувствительности двигателя при препятствии

ПРИМЕЧАНИЯ И МЕРЫ ПРЕДОСТОРОЖНОСТИ

- Данная операция позволяет включать, регулировать и отключать систему защиты, которая: **a**) выявляет наличие препятствия по ходу шторы; **b**) уменьшает тяговое усилие двигателя на штору, когда она останавливается на упоре Верх “0” (только в том случае, если этим упором является короб или другой механический упор).
- Процедура регулирует **предел** усилия тяги, который двигатель прикладывает к шторе в попытке ее передвинуть, когда штора неожиданно останавливается на препятствии или из-за трения. Одновременно, если упором Верх “0” является короб или другой механический упор, система использует значение, заданное этой операцией, чтобы ослабить удар шторы о короб и уменьшить тягу, которую двигатель прикладывает к шторе, когда она остановлена на упоре Верх "0".
- Могут быть использованы следующие дополнительные параметры:
  – **минимальная ЧУВСТВИТЕЛЬНОСТЬ (*)** – этот параметр действует только при подъеме шторы. Двигатель прикладывает большие усилия и зачастую сдвигает штору, даже, когда есть изменения нагрузки, вызванные минимальным трением или собственным весом шторы.
  – **чувствительность УЛЬТРА (*)** – эта настройка активна во время подъема и опускания шторы.
  – **чувствительность УЛЬТРА (*) с кратковременным изменением направления движения** – эта настройка активна во время подъема и опускания шторы. В частности, если во время опускания обнаруживается препятствие, двигатель осуществляет кратковременный реверс для отхода от него.
  – **чувствительность УЛЬТРА (*) с полным изменением направления движения** – эта настройка активна во время подъема и опускания шторы. В частности, если во время подъема обнаруживается препятствие, двигатель осуществляет изменение направления движения до остановки шторы на концевом выключателе, соответствующем нижнему положению «1».
  – **чувствительность ОТКЛЮЧЕНА** – этот параметр отключает систему защиты (заводская установка).

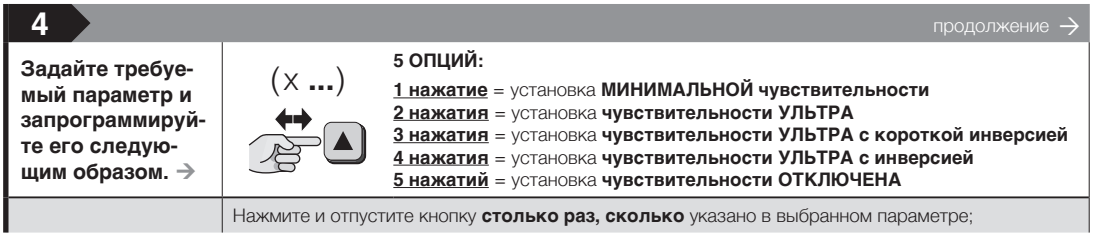

→ 4		5		конец
7 сек.	1/ 2/ 3/ 4/ 5/ ?	= 5 sec		3
примерно через 7 секунд двигатель произведет такое количество **движений**, которое соответствует числу введенных импульсов.		Удерживайте нажатой кнопку;	отпустите ее через **5 секунд**;	отсчитайте 3 движения.

(*) – **ВАЖНАЯ ИНФОРМАЦИЯ** – Сразу же после программирования этой опции или после полной разрядки аккумуляторной батареи **необходимо выполнить 2 полных цикла перемещений** (подъем и опускание = 1 цикл) для активации функции. В ходе этих перемещений двигатель составляет карту мгновенных нагрузок в каждой точке хода шторы и автоматически задает чувствительность, максимально возможную с учетом характеристик установленной шторы.

ОБЩИЕ МЕРЫ ПРЕДОСТОРОЖНОСТИ ДЛЯ ОПЕРАЦИЙ “A.9”, “A.10”, “A.11”

Функции “Скорость крестовины шторы (операция A.9)”, “Ускорение/замедление скорости шторы (операция A.10)” и “Общее время длительности движения (операция A.11)” позволяют полностью персонализировать движение шторы в любом направлении, реализуя выравнивание и другие полезные эффекты, прежде всего, когда есть несколько штор разного размера и с разными диаметрами валов, расположенных близко друг к другу либо для того, чтобы движение шторы было более тихим.

- Функции “Общее время длительности движения (операция A.11)” и “Скорость крестовины шторы (операция A.9)” взаимосвязаны: **последняя заданная функция определяет реальную скорость крестовины шторы.**
- После задания **требуемого времени движения** (операция A.11), система автоматически приспосабливает **скорость крестовины** (учитывая также значение **заданного ускорения/замедления**), чтобы движение длилось точно заданное время.

  Если впоследствии меняется **ускорение/замедление** скорости (операция A.10), или **упоры** (операция A.3), время **движения** остается неизменным и система приводит в соответствие **скорость крестовины** шторы.
- Во время задания **времени требуемого движения** (операция A.11) если **скорость крестовины** будет вне предельных минимальных и максимальных разрешенных значений (см. главу "Технические характеристики"), двигатель сигнализирует об ошибке 6 движениями после завершения операции (A.3 / A.10), и автоматически переводит **скорость крестовины** к номинальному значению.
- После задания **скорости крестовины при помощи операции A.11**, изменение **упоров** (операции A.3) или **ускорение/замедление** скорости (операция A.10) может привести **скорость крестовины** к выходу из предельных минимальных и максимальных разрешенных значений (см. главу “Технические характеристики”). В таком случае двигатель сигнализирует об ошибке 6 движениями после завершения операций (A.3 / A.10), и автоматически переводит **скорость крестовины** к номинальному значению.

A.9 - Регулировка скорости крестовины шторы

ПРИМЕЧАНИЯ И МЕРЫ ПРЕДОСТОРОЖНОСТИ

- В отношении значения пяти доступных опций (V1 = минимальная скорость, V2, V3 = номинальная скорость, V4, V5 = максимальная скорость) см. главу «Технические характеристики».
- Для оценки совместима ли опция, выбранная для крестовины шторы с характеристиками вашей шторы (вес, размер вала, необходимый крутящий момент, см. главу "Технические характеристики".
- Заводская установка - опция, называемая "V3=номинальная скорость".

1		2		3		→ 4
(x **1**) PRG	2	(x **1**) PRG	2	= **5** sec		3
Нажмите и отпустите кнопку (**1 раз**);	подсчитайте два движения.	Нажмите и отпустите кнопку (**1 раз**);	подсчитайте два движения.	Удерживайте нажатой кнопку;	отпустите ее через **5 секунд**;	отсчитайте три движения.

4		продолжение →
Задайте требуемый параметр и запрограммируйте его следующим образом. →	(x ...)	**5 ОПЦИИ:** **1 нажатие** = установка **V1 МИНИМАЛЬНОЙ скорости**. **2 нажатия** = установка **V2**. **3 нажатия** = установка **V3 НОМИНАЛЬНОЙ скорости**. **4 нажатия** = установка **V4**. **5 нажатия** = установка **V5 МАКСИМАЛЬНОЙ скорости**.
	Нажмите и отпустите кнопку **столько раз, сколько** указано в выбранном параметре;	

→ 4		5		конец
7 сек.	1/ 2/ 3/ 4/ 5/ ?	= **5** sec		3
примерно через 7 секунд двигатель произведет такое количество **движений**, которое соответствует числу введенных импульсов.		Удерживайте нажатой кнопку;	отпустите ее через **5 секунд**;	отсчитайте 3 движения.

A.10 - Регулировка ускорения (в начале движения шторы) и замедления (к концу движения)

ПРИМЕЧАНИЯ И МЕРЫ ПРЕДОСТОРОЖНОСТИ

- Значение ускорения/замедления выражается в оборотах вала намотчика. Это значение представляет собой количество оборотов, который вал должен выполнить при ускорении от начала движения до достижения заданной скорости крестовины. Аналогично, значение представляет собой количество оборотов, который вал должен выполнить при замедлении от определенный точки хода до завершения движения на упоре.
- Заводская установка - опция, называемая "короткое ускорение/замедление".

1		2		3		→ 4
(x **1**) PRG	2	(x **1**) PRG	2	= **5** sec		3
Нажмите и отпустите кнопку (**1 раз**);	подсчитайте 2 движения.	Нажмите и отпустите кнопку (**1 раз**);	подсчитайте 2 движения.	Удерживайте нажатой кнопку;	отпустите ее через **5 секунд**;	отсчитайте 3 движения.

4			5		продолжение →
= **5** sec		3	**Задайте требуемый параметр и запрограммируйте его следующим образом.** →	(x ...)	**5 ОПЦИЙ:** **1 нажатие** = не задает **никакого ускорения/замедления = 0 оборотов** **2 нажатия** = задает **короткое ускорение/замедление = 0,7 оборота** **3 нажатия** = задает **номинальное ускорение/замедление = 1,5 оборота** **4 нажатия** = задает **длительное ускорение/замедление = 2 оборота** **5 нажатий** = задает **максимальное ускорение/замедление = 3 оборота**
Удерживайте нажатой кнопку;	отпустите ее через **5 секунд**;	отсчитайте 3 движения.		Нажмите и отпустите кнопку **столько раз, сколько** указано в выбранном параметре;	

→ 5		6		конец
7 сек.	1/ 2/ 3/ 4/ 5/ ?	= 5 sec		3
примерно через 7 секунд двигатель произведет такое количество **движений**, которое соответствует числу введенных импульсов.		Удерживайте нажатой кнопку;	отпустите ее через **5 секунд**;	отсчитайте 3 движения.

A A.11 - Регулировка общей длительности движения

ПРИМЕЧАНИЯ И МЕРЫ ПРЕДОСТОРОЖНОСТИ

- Эту регулировку можно выполнить только если упоры ("0" и "1") уже запрограммированы.
- Значение, заданное при помощи этой операции вместе со значением, заданным для "ускорения/замедления" (операция A.10) в результате даст скорость крестовины. Для оценки совместима ли результирующая скорость крестовины с характеристиками шторы (вес, размер вала, необходимый крутящий момент), см. главу "Технические характеристики".
- Изделие выходит из производства с отключенной функцией.

1		2		3		→ 4
(x **1**) PRG	2	(x **1**) PRG	2	= **5** sec		3
Нажмите и отпустите кнопку (**1 раз**);	подсчитайте два движения.	Нажмите и отпустите кнопку (**1 раз**);	подсчитайте два движения.	Удерживайте нажатой кнопку;	отпустите ее через **5 секунд**;	отсчитайте 3 движения.

4		продолжение →
Задайте требуемый параметр и запрограммируйте его следующим образом. →	(x ...)	**5 ОПЦИЙ:** **1 нажатие** = установка **7 секунд** **2 нажатия** = установка **15 секунд** **3 нажатия** = установка **20 секунд** **4 нажатия** = установка **30 секунд** **5 нажатий** = **отключение функции и установка номинальной скорости**
	Нажмите и отпустите кнопку **столько раз, сколько** указано в выбранном параметре;	

→ 4		5		конец
7 сек.	1/ 2/ 3/ 4/ 5/ ?	= 5 sec		3
примерно через 7 секунд двигатель произведет такое количество **движений**, которое соответствует числу введенных импульсов.		Удерживайте нажатой кнопку;	отпустите ее через **5 секунд**;	отсчитайте 3 движения.

5 МЕРЫ ПРЕДОСТОРОЖНОСТИ ПРИ ЕЖЕДНЕВНОМ ИСПОЛЬЗОВАНИИ АВТОМАТИКИ

5.1 - Управление открытием, закрытием, остановкой рольставней или изменением скорости движения с помощью передатчика со специальной поверхностью «слайдер» (slider)

Для того, чтобы управлять шторой, нажмите кнопку, связанную с требуемым движением: ▲ = открыть; ▼ = закрыть; ■ = остановить движение.

Кнопка, которую следует нажимать для отправки команды	Действия двигателя
▲ (UP)	Установка рольставен на отметку, соответствующую упору ВЕРХ
▼ (DOWN)	Установка рольставен на отметку, соответствующую упору НИЗ
■ (STOP)	Остановка движения
▲ (UP) + ▼ (DOWN)	Установка рольставен на отметку частичного открывания/закрывания «H» (если во время установки отметка «H» не была запрограммирована, она примет значение, заданное на заводе-изготовителе, соответствующее точке, находящейся в промежуточном положении между упором ВЕРХ и упором НИЗ)
▲ (UP) + ■ (STOP)	Диагностика состояния батареи
■ (STOP) + ▼ (DOWN)	Положение, соответствующее 25% хода, необходимого для достижения упора ВЕРХ (рольставни свернуты на 25%)
SLIDER (FAST TOUCH)	Изменение положения
SLIDER + (3 sec)	Увеличивает скорость двигателя
SLIDER ∘ (3 sec)	Нормальная скорость двигателя
SLIDER - (3 sec)	Уменьшает скорость двигателя

5.2 - Зарядка и диагностика состояния аккумуляторной батареи

Двигатель оснащен аккумуляторной батареей. Для зарядки подключите устройство (блок питания, ПК, планшет и т.д.) к соответствующему разъему USB на головке двигателя.
Чтобы проверить состояние зарядки аккумуляторной батареи, нажмите одновременно кнопки ▲ и ■ на передатчике или, если двигатель остановлен, нажмите кнопку на головке.

Мигание ЗЕЛЕНЫМ светом	Аккумуляторная батарея заряжена
Мигание ЯНТАРНЫМ светом	Аккумуляторная батарея частично заряжена
Мигание КРАСНЫМ светом	Аккумуляторная батарея разряжена

5.3 - Управление промежуточным положением шторы (квота “H”)

Если уже запрограммировано первое промежуточное положение шторы, для управления одновременно нажмите кнопки ▲ и ▼. Для управления другими промежуточными положениями при помощи передатчика см. информацию, запрограммированную монтажником в операции A.4.

5.4 - Управление шторой при помощи передатчика с несколькими группами

Если выбранный передатчик управляет **несколькими группами двигателей**, прежде, чем послать команду, необходимо задать "группу", к которой принадлежит управляемый двигатель. Дополнительную информацию см. в инструкции передатчика.

5.5 - Включение и выключение автоматических команд, передаваемых непосредственно на климатические датчики (Таблица B)

Если в автоматизации предусмотрены климатические датчиками и передатчик, который используется, имеет кнопки ☀ и ☼, пользователь может задать **включение** (кнопкой ☀) или **выключение** (кнопкой ☀) приема автоматических программ, переданных климатическими датчиками двигателю. В итоге,

– **если прием включен** (кнопкой ☀) двигатель работает **автоматически**;

– **если прием выключен** (кнопкой ☼) двигатель работает **в ручном режиме**;

Во время, когда прием включен пользователь может вручную в любой момент подавать команды: они перекрывают автоматическую работу автоматизации.

Во время, когда прием выключен автоматизация работает только от команд переданных пользователем вручную.

—— ОПРЕДЕЛЕНИЯ ——

- **Интенсивность солнца "выше порога"** = условие, при котором интенсивность атмосферного явления превышает значение, заданное, как пороговое.
- **Интенсивность солнца "ниже порога"** = условие, при котором интенсивность атмосферного явления находится от нуля до половины значения, заданного, как пороговое.

ТАБЛИЦА B		с климатическими условиями... выше порога	с климатическими условиями... ниже порога
Двигатель в АВТОМАТИЧЕСКОМ режиме (включен ранее кнопкой ☀) ...	... если пользователь посылает команду “**Sole-On**” (кнопкой ☀):	• штора выполняет 2 движения и остается в положении, определяемом состоянием превышения порога. • система включает таймер.	• штора выполняет 2 движения и остается в положении, определяемом состоянием ниже порога. • система включает таймер.
	... если пользователь посылает команду “**Sole-Off**” (кнопкой ☼):	• штора производит 2 движения;	• штора производит 2 движения;
Двигатель в РУЧНОМ режиме (включен ранее кнопкой ☼) ...	... если пользователь посылает команду “**Sole-On**” (кнопкой ☀):	• штора переводится в положение, определяемом состоянием превышения порога. • система включает таймер.	• штора переводится в положение, определяемом состоянием ниже порога. • система включает таймер.
	... если пользователь посылает команду “**Sole-Off**” (кнопкой ☼):	• штора производит 2 движения;	• штора производит 2 движения;

5.5.1 - Поведение двигателя при наличии солнечного датчика

- Если интенсивность солнечного света выше порога, через 2 минуты после того, как порог превышен двигатель самостоятельно производит опускание.
- Если интенсивность солнечного света ниже порога, через 15 минут после того, как порог преодолен двигатель самостоятельно производит поднимание.

Примечание - мгновенное падение интенсивности солнца, длительностью менее 15 минут не имеет влияния. Команды ручного управления пользователя остаются активными и суммируются с тем, которые созданы системой.

5.6 - Функция “Определение препятствия”

Если эта функция системы безопасности, она автоматически включается, когда движение шторы (подъем или опускание) неожиданно тормозится препятствием (предметом или человеком). В таких случаях двигатель сразу же останавливает движение, выполняя (если задана) краткую инверсию движения (см. операцию A.9).

5.7 - Максимальный цикл непрерывной работы (функция “Тепловая защита”)

Этот мотор создан для эксплуатации в помещениях, то есть для непрерывного использования. В случае длительного использования сверх установленных пределов (см. главу "Технические характеристики") для защиты двигателя от чрезмерного перегрева система предотвращает движение до тех пор, когда температура войдет в пределы.

5.8 - Функция диагностики и сигнализации

На головке мотора есть световой индикатор, который сигнализирует о состоянии тревоги (**красный цвет**) и состоянии установки (**зеленый цвет**). В случае, если одновременно необходимо сигнализировать состояние тревоги и состояние установки, система отдает приоритет состоянию тревоги. Для того, чтобы понять значение световой сигнализации, ознакомьтесь с **Таблицей C**.

ТАБЛИЦА C – световая сигнализация (на головке мотора)	
ЗЕЛЕНЫЙ ИНДИКАТОР	**Значение**
0 миганий	= как минимум 1 зарегистрированный передатчик и 2 запрограммированных упора.

1 мигание	= как минимум 1 зарегистрированный передатчик и 1 запрограммированный упор.
2 мигания	= как минимум 1 зарегистрированный передатчик и ни одного запрограммированного упора.
3 мигания	= ни одного зарегистрированного передатчика (состояние упора не сигнализируется световой индикацией).

КРАСНЫЙ ИНДИКАТОР	Значение
0 миганий	= нет ошибок.
непрерывно горит	= серьезная ошибка - **1** (двигатель поврежден: обратитесь в сервисную техническую службу).
1 мигание	= действие тепловой защиты.
2 мигания	= последнее движение автоматически прервано из-за включения функции "Выявление препятствия".
3 мигания	= слишком большая нагрузка по отношению к параметрам двигателя.
4 мигания	= аккумуляторная батарея разряжена.
5 миганий	= серьезная ошибка - **3**.
6 миганий	= серьезная ошибка - **4** (температура контрольных цепей вышла за пределы).
7 миганий	= серьезная ошибка - **5** (неработоспособность тормоза).
8 миганий	= серьезная ошибка - **6** (неработоспособность тормоза).
9 миганий	= серьезная ошибка - **7**.
10 миганий	= серьезная ошибка - **8**.
11 миганий	= серьезная ошибка - **9**.

Мотор отражает сигнализацию на состояние установки, выполняя некоторые движения в тот момент, когда происходит управление движением. Для того, чтобы понять значение этих движений, ознакомьтесь с **Таблицей D**.

ТАБЛИЦА D – сигнализация с движением

КОЛ-ВО ДВИЖЕНИЙ	Значение
0 движений	= как минимум 1 зарегистрированный передатчик и 2 запрограммированных упора.
1 движение	= ни одного зарегистрированного передатчика (состояние упора не сигнализируется движениями).
2 движения	= как минимум 1 зарегистрированный передатчик и 1 упор, требующий программирования.
5 движений	= серьезная ошибка памяти двигателя.

Что делать, если... (руководство для решения проблем)

Для того, чтобы с большей точностью определить вид проблемы, см. **Таблицу C** (и **D**), в параграфе 5.8.

- **при подаче команды на подъем двигатель не пускается:**
  Это может произойти, если штора находится вблизи упора Верх ("0"). В таком случае необходимо сначала немного опустить штору, а затем снова подать команду на подъем.
- **система работает в аварийных условиях режима "Присутствие человека":**
  - Проверьте, подвергался ли двигатель электрическому разряду или сильному механическому воздействию.
  - Убедитесь, что все части двигателя целы.
  - Удалите упоры Верх ("0") и Низ ("1") и запрограммируйте их снова.

Утилизация продукции

В конце срока службы данного изделия его демонтаж должен выполняться квалифицированным персоналом.
Данное изделие изготовлено из материалов различных типов, часть которых может быть переработана. Выясните, какие системы переработки и утилизации могут использоваться для данной категории товара в вашем регионе в соответствии с местным законодательством. **Внимание!** – Некоторые детали данного изделия могут содержать опасные или загрязняющие окружающую среду материалы, которые при попадании в окружающую среду могут причинить серьезный вред природе и здоровью человека.
Как указано специальным символом на боковой стороне устройства, запрещается выбрасывать это изделие как бытовые отходы. Следуйте инструкциям по раздельной сортировке и утилизации мусора в соответствии с методами, предусмотренными местным законодательством, или верните данное изделие розничному продавцу при приобретении нового аналогичного изделия.
Внимание! – Положениями местного законодательства за ненадлежащую утилизацию данного изделия могут быть предусмотрены серьезные санкции.

Упаковочные материалы должны утилизироваться в строгом соответствии с требованиями местных норм.

Технические характеристики

См. данные, приведенные на табличке двигателя.

Примечания: • Все приведенные технические характеристики относятся к температуре окружающей среды 20°C (± 5°C). • Компания Nice S.p.a. оставляет за собой право вносить изменения в продукцию в любой момент, когда сочтет это необходимым, сохраняя то же предназначение и те же функции.

УПРОЩЕННАЯ ДЕКЛАРАЦИЯ СООТВЕТСТВИЯ ЕС

Изготовитель Nice S.p.A. заявляет, что радиоаппаратура типа E EDGE SI 228 LI ION соответствует директиве 2014/53/UE.
Полный текст декларации соответствия ЕС доступен по следующему веб-адресу:
https://www.niceforyou.com/en/support.

IDV0770A00RU_10-04-2020

Nice

Nice SpA
Via Callalta, 1
31046 Oderzo TV Italy
info@niceforyou.com

www.niceforyou.com