Nice

Motion-Control

Wireless motion, light and temperature sensor

RU - Инструкции и информация по установке и использованию

Nice

1 ПРЕДУПРЕЖДЕНИЯ

⚠

Этот продукт не является игрушкой. Беречь от детей и животных!

При замене батареи на батарею неправильного типа возможен взрыв. Утилизируйте использованные батареи согласно инструкциям

2 ОПИСАНИЕ ПРОДУКТА

Motion-Control является универсальным мультидатчиком, совместимым с протоколом Z-Wave Plus™. Это устройство имеет встроенный датчик движения, температурный датчик и световой датчик. В дополнение к этому, обнаружив колебания, он может определять попытку взлома или землетрясение. Motion-Control питается от батареи и является полностью беспроводным, а его корпус позволяет быстро и непричиняющим вреда поверхности образом установить его на любой поверхности. Глазок датчика визуально показывает движение, уровень температуры и рабочий режим, а также может информировать о диапазоне Z-Wave™ сети. Устройство может использоваться для освещения местности и систем мониторинга присутствия.

3 БАЗОВАЯ АКТИВАЦИЯ УСТРОЙСТВА

1. Откройте корпус датчика, повернув крышку против часовой стрелки.
2. Удалите устройство блокировки батареи.
3. Поместите датчик рядом с основным Z-Wave™ контроллером.
4. Установите основной Z-Wave™ контроллер в режим добавления устройств.
5. Быстро сделайте тройной щелчок по кнопке B, расположенной внутри корпуса; светодиод будет светиться синим цветом, подтверждая установку в режиме узнавания

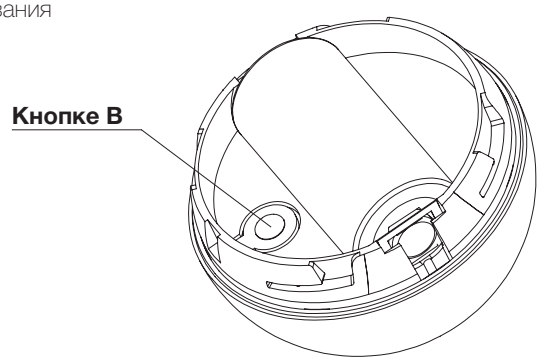

6. Подождите, пока устройство не будет добавлено в систему; успешное добавление будет подтверждено контроллером.
7. Активируйте датчик, щелкнув по кнопке B.
8. Закройте крышку, повернув ее по часовой стрелке.
9. Установите держатель датчика в требуемом месте.
10. Вставьте датчик в держатель.

Высота изделия должна быть менее 2 м.

4 СПЕЦИФИКАЦИЯ

Motion-Control	
Источник питания:	3,0V батарея
Тип батареи:	CR123A
Рабочая температура:	от 0 до 40°C
Диапазон измеряемых температур:	от -20 до 100°C
Диапазон измерения интенсивности освещения:	0-32000 LUX
Габариты (диаметр):	46 mm
Радиочастотный диапазон:	EU: 868,4 / 869,85 MHz ANZ: 919,8 / 921,4 MHz RU: 869,0 MHz
Мощность передачи:	EIRP макс. -5dBm

IS0847A00RU_04-03-2022

Nice

Nice SpA
Oderzo TV Italia
info@niceforyou.com

www.niceforyou.com