Nice

PLA17

Support d’adaptation de POP à SPOP

FR - Instructions et avertissements pour l’installation

Nice

FRANÇAIS

Instructions complètes traduites de l'italien

SOMMAIRE

1 CONSIGNES ET PRÉCAUTIONS GÉNÉRALES DE SÉCURITÉ 2
1.1 Recommandations 2
2 DESCRIPTION DU PRODUIT 3
2.1 Liste des composants du kit 3
3 INSTALLATION 4
3.1 Contrôles à effectuer avant l'installation 4
3.2 Installation du kit 4
4 MISE AU REBUT DU PRODUIT 7

1 CONSIGNES ET PRÉCAUTIONS GÉNÉRALES DE SÉCURITÉ

1.1 RECOMMANDATIONS

ATTENTION ! Instructions importantes pour la sécurité. Il est important de suivre toutes les instructions fournies car une installation incorrecte est susceptible de provoquer des dommages graves.

ATTENTION ! Instructions importantes pour la sécurité. Il est important de suivre ces instructions pour la sécurité des personnes. Conserver ces instructions avec soin.

Conformément à la législation européenne actuelle, la réalisation d'un automatisme implique le respect des normes harmonisées prévues par la Directive Machines en vigueur, qui permettent de déclarer la conformité présumée de l'automatisme. De ce fait, toutes les opérations de branchement au secteur électrique, d'essai, de mise en service et de maintenance du produit doivent être effectuées exclusivement par un technicien qualifié et compétent.

- Avant l'installation du produit, s'assurer que tout le matériel à utiliser est en excellent état et adapté à l'usage prévu.
- Le produit ne peut pas être utilisé par des personnes (notamment les enfants) dont les capacités physiques, sensorielles ou mentales sont limitées, ou ne disposant pas de l'expérience ou des connaissances nécessaires.
- Pendant l'installation, manipuler le produit avec soin en évitant tout écrasement, choc, chute ou contact avec des liquides de quelque nature que ce soit. Ne pas positionner le produit près de sources de chaleur, ni l'exposer à des flammes nues. Toutes ces actions peuvent l'endommager et créer des dysfonctionnements ou des situations de danger. Le cas échéant, suspendre immédiatement l'installation et s'adresser au service après-vente.
- Le fabricant décline toute responsabilité en cas de dommages patrimoniaux causés à des biens ou à des personnes dérivant du non-respect des instructions de montage. Dans ces cas, la garantie pour défauts matériels est exclue.
- Le nettoyage et l'entretien qui doivent être effectués par l'utilisateur ne doivent pas être confiés à des enfants sans surveillance.
- Les matériaux de l'emballage du produit doivent être mis au rebut dans le plein respect des normes locales en vigueur.

2 DESCRIPTION DU PRODUIT

Le support d'adaptation est nécessaire lors du remplacement d'un moteur POP par un moteur SPOP.

2.1 LISTE DES COMPOSANTS DU KIT

Ce kit comprend :

1. Support d'adaptation (1x) ;
2. Vis métrique 6x14 CHC 8.8 UNI5931 zinguée blanche (8x) ;
3. Rondelle élastique pour vis à tête cylindrique zinguée blanche basse DIN7980 (2x) ;
4. Écrou hexagonal autobloquant m6 zingué blanc bas UNI7474 (2x) ;
5. Rondelle M6 plate large 6,4x18x1,6 UNI6593 ISO7093 (4x).

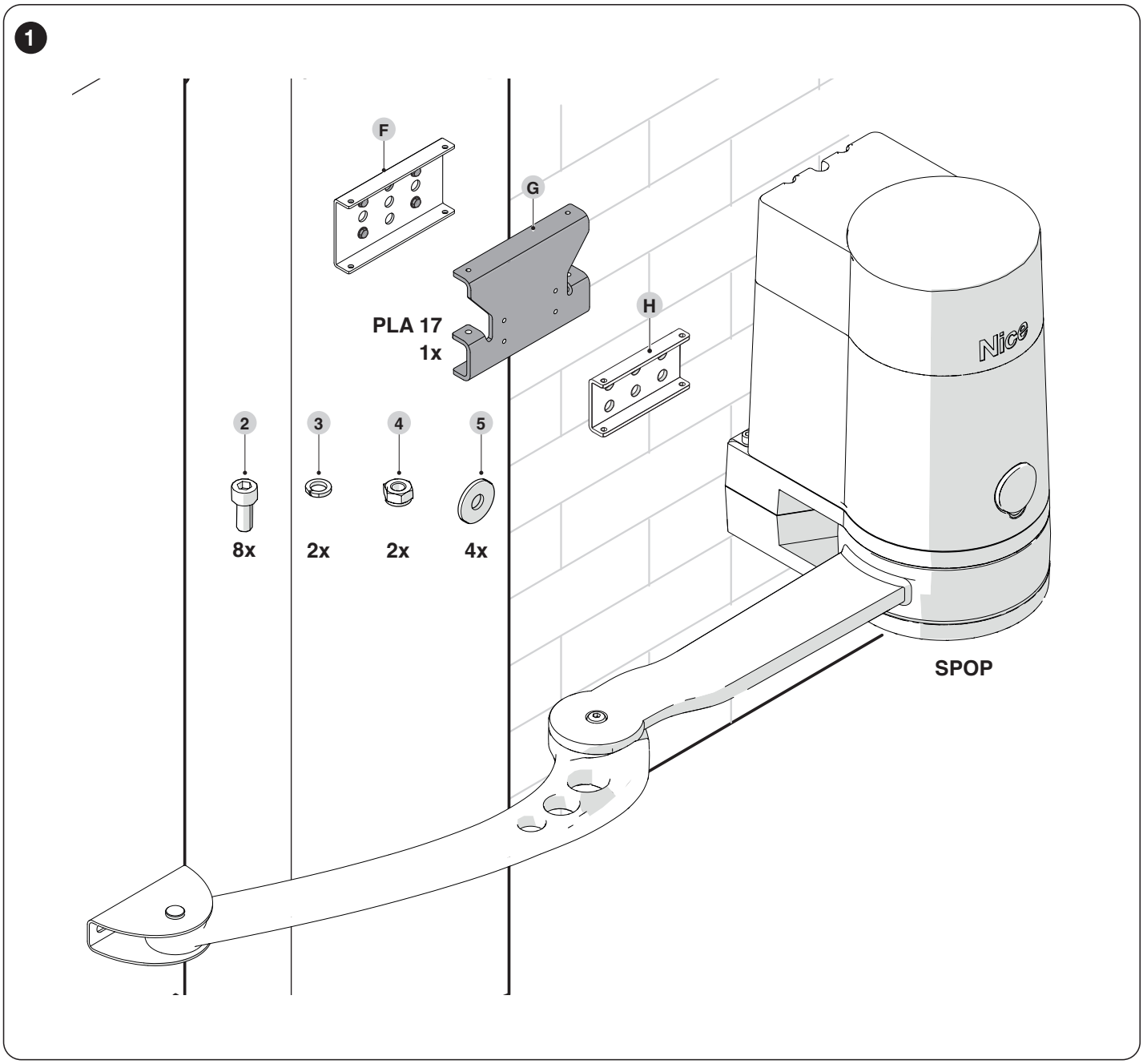

3 INSTALLATION

3.1 CONTRÔLES À EFFECTUER AVANT L'INSTALLATION

L'installation doit être effectuée par un personnel qualifié, dans le respect des lois, des normes et des règlements ainsi que de toutes les instructions fournies ici.

Toutes les connexions électriques doivent être effectuées en l'absence d'alimentation électrique du secteur et avec la batterie tampon débranchée (si elle est présente dans l'automatisme).

Avant de procéder à l'installation du produit, il faut :
- vérifier que la fourniture est intacte ;
- vérifier que tout le matériel à utiliser est en excellent état et adapté à l'usage prévu ;
- ne pas positionner le produit à proximité de flammes ou de sources de chaleur, dans des atmosphères potentiellement explosives, particulièrement acides ou salines, afin d'éviter de l'endommager, de provoquer des anomalies de fonctionnement ou des situations de danger.

Avant de commencer le travail, s'assurer que le moteur POP se trouve à AU MOINS 60 mm du sol.

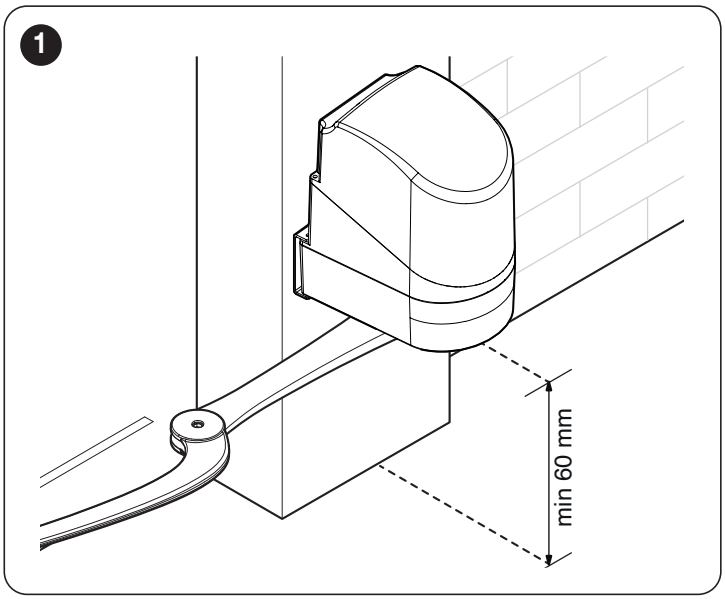

3.2 INSTALLATION DU KIT

Risque d'électrocution : débrancher toutes les sources d'alimentation avant d'effectuer le travail.

1. Débrancher l'alimentation de la logique de commande.
2. Ouvrir le couvercle (**A**) de l'opérateur.

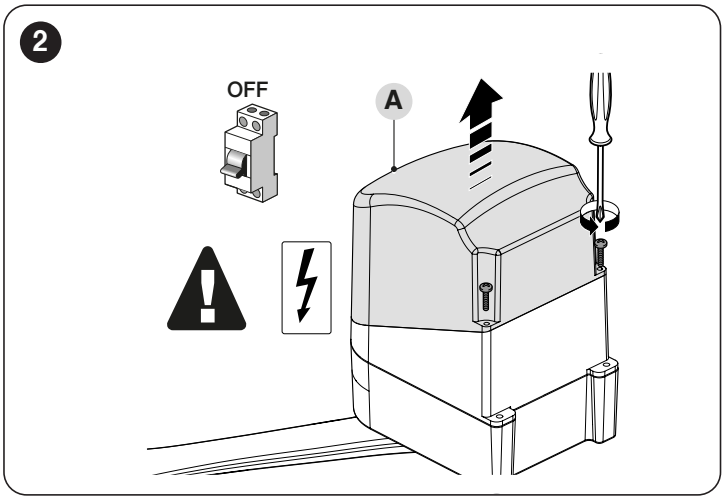

3. Dévisser le serre-câble (**B**).

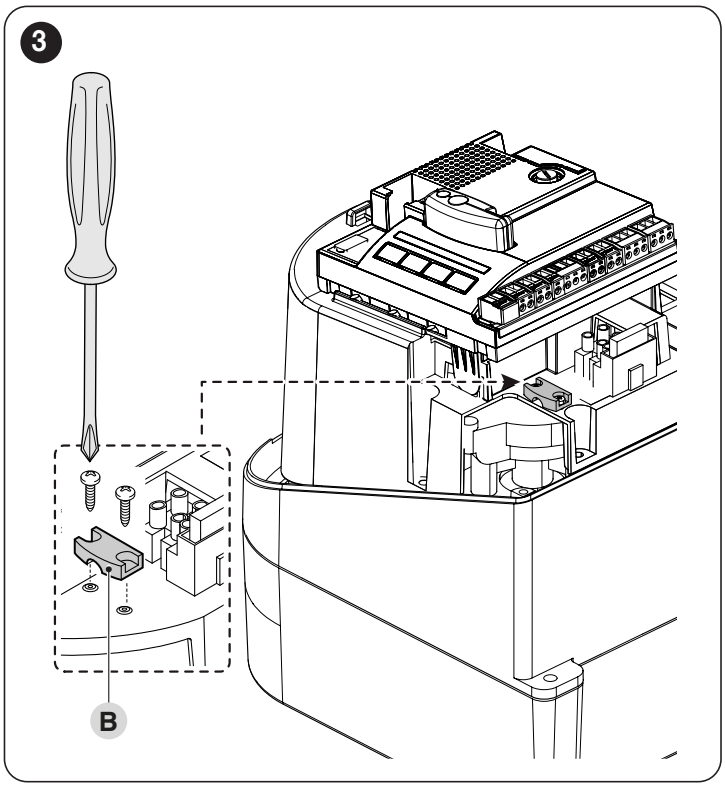

4. Débrancher le câble d'alimentation (**C**) et les câbles des dispositifs accessoires présents.

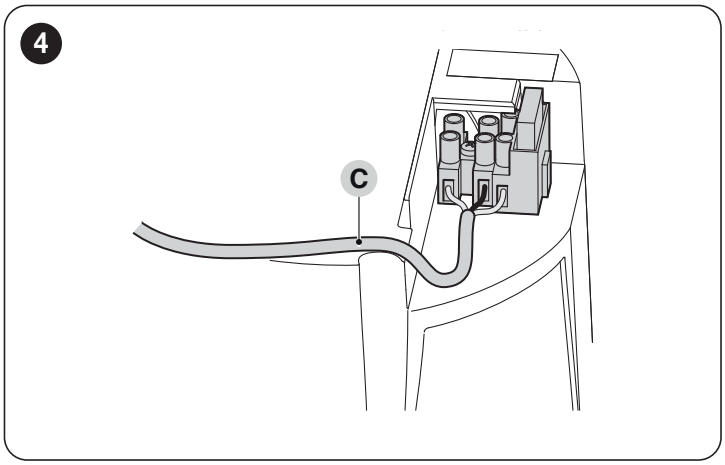

5. S'assurer que l'installation est réalisée en respectant l'axe horizontal entre les éléments (support-bras-moteur).
6. Retirer l'anneau d'arrêt et sa goupille (**D**).

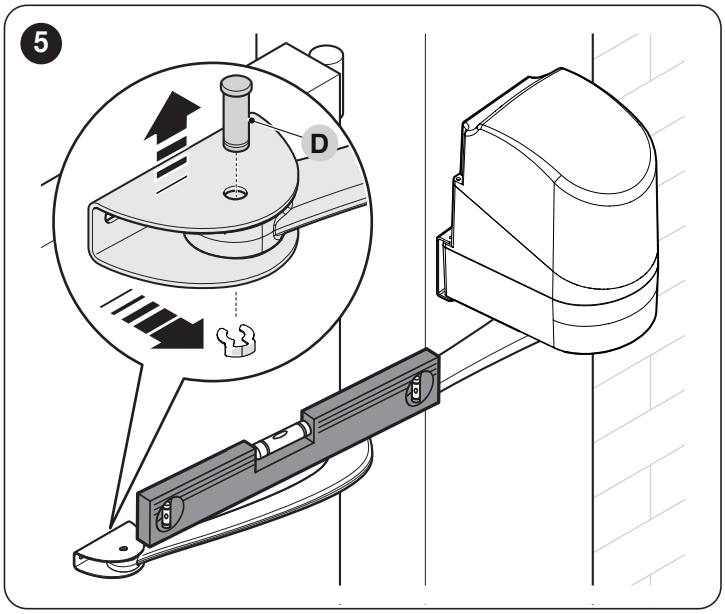

Moteur lourd : soutenir fermement lors du démontage.

7. Retirer l'opérateur du support en dévissant les deux vis M6x100 (**E**).

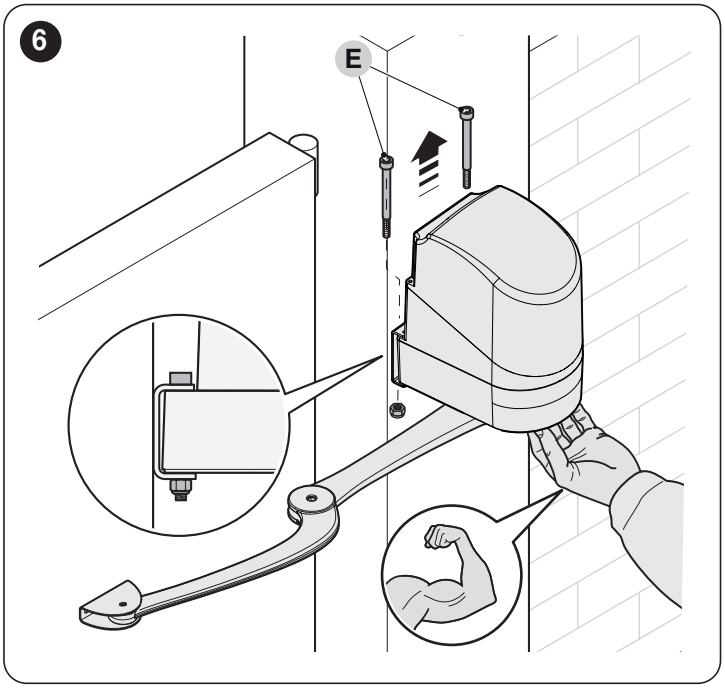

NE PAS retirer l'étrier de montage (F).

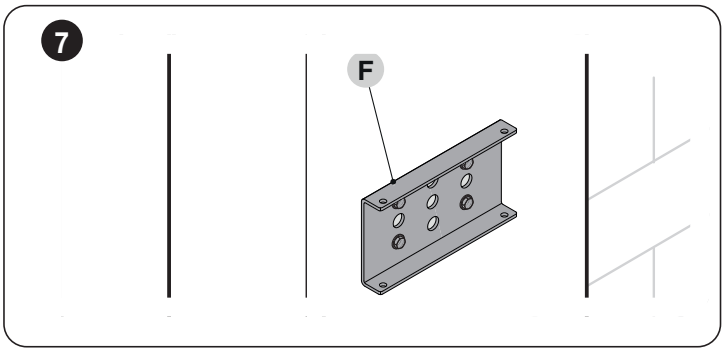

8. Fixer le support d'adaptation (**G**) à l'étrier de montage (**F**) à l'aide des vis, des écrous et des rondelles fournis (« ***Figure 9*** »).

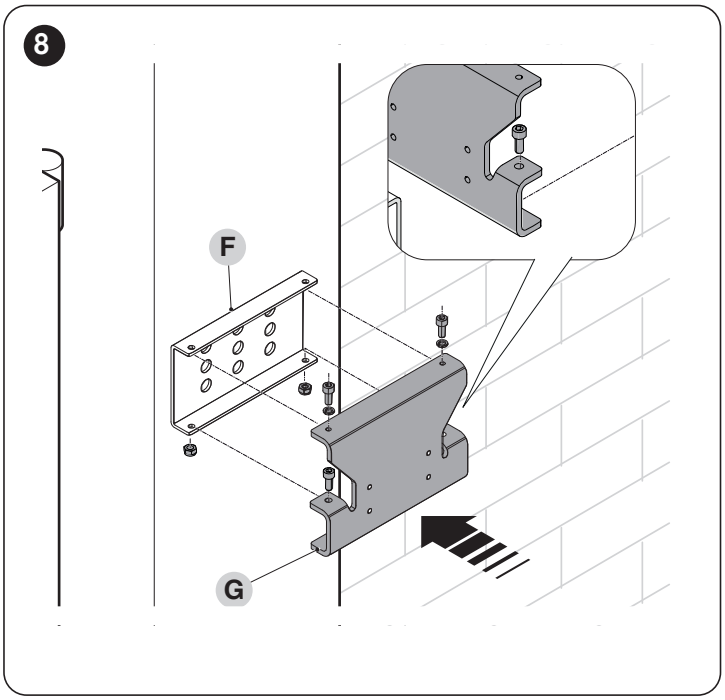

9. Fixer le support SPOP (**H**) au support d'adaptation (**G**) à l'aide des vis et des rondelles fournies, sans serrer les vis (« ***Figure 10*** »).

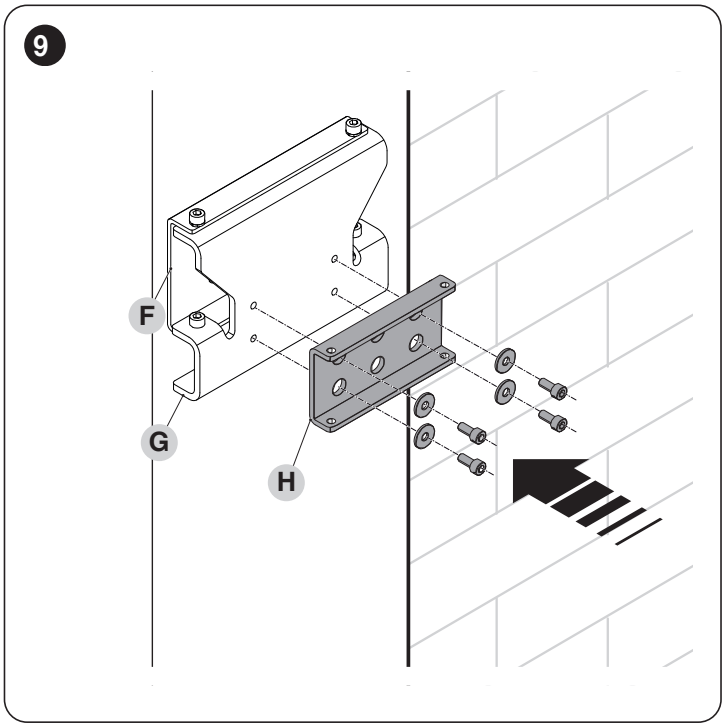

10. Fixer le support SPOP **(H)** sur le support d'adaptation **(G)** en veillant à respecter l'axe horizontal (***« Figure 11 »***).

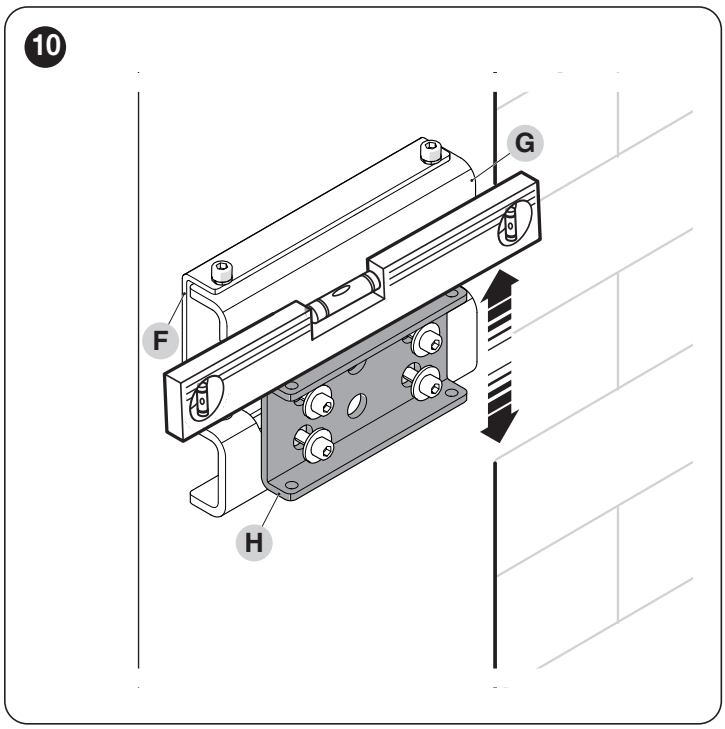

Serrer fermement les vis.

Moteur lourd : soutenir fermement lors du montage.

11. Fixer l'opérateur (**I**) au support (**H**) à l'aide de deux vis V6x70 et des écrous M8 respectifs fournis avec l'opérateur SPOP (« ***Figure 12*** »).

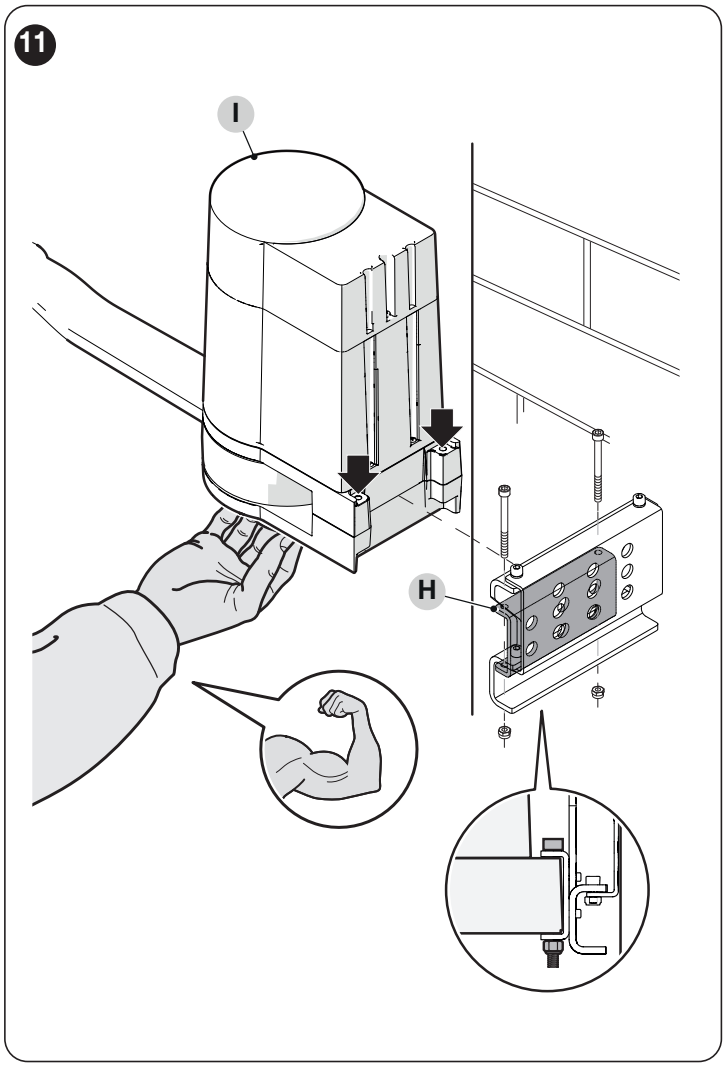

12. Fixer le bras courbe **(L**) au bras droit (**M**) à l'aide de la goupille (**N**) et l'écrou autobloquant (**O**) (« ***Figure 13*** »).

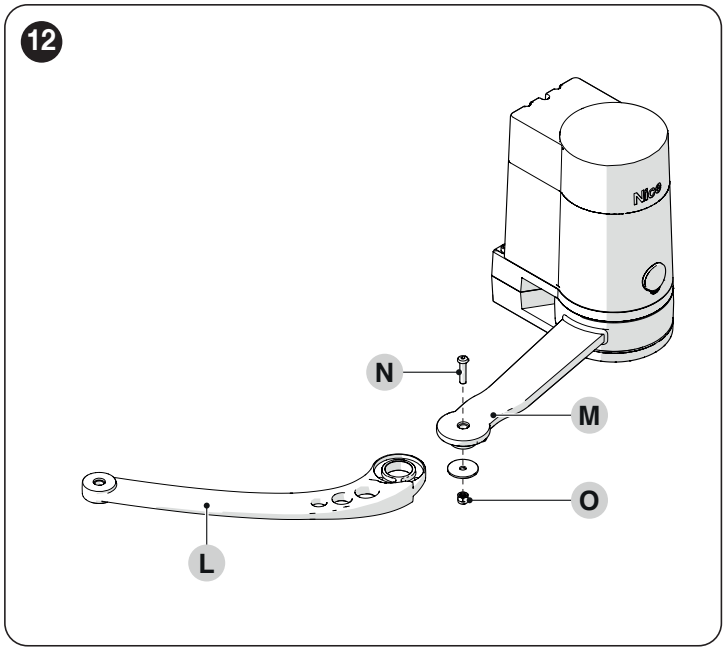

13. Rapprocher le bras du support.

14. Vérifier que le trou du bras en position étendue est aligné avec le trou du support (« ***Figure 14*** »).

Desserrer les vis de fixation (P) du support et ajuster la position horizontale si nécessaire.

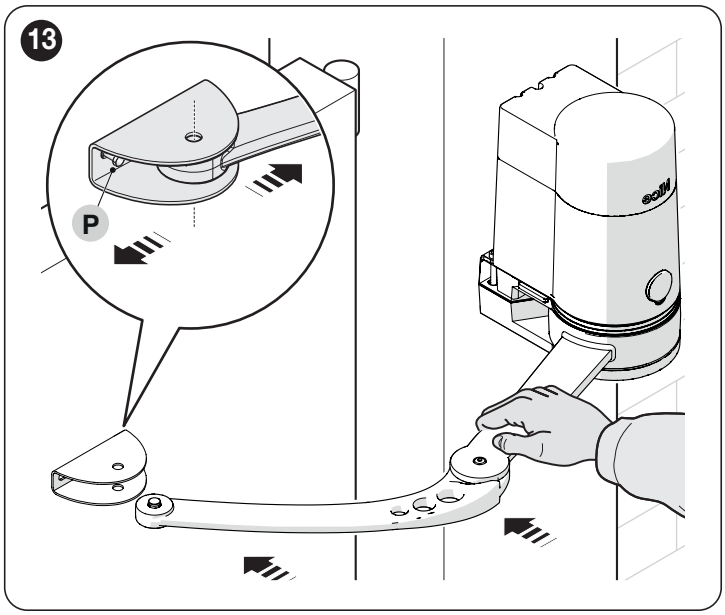

– Fixer le bras **(L)** au support à l'aide de la goupille **(D)** et de l'anneau retirés précédemment (« ***Figure 15*** »).

Serrer fermement les vis du support.

Ajuster la position verticale du support SPOP pour fixer l'axe entre le support et le bras, si nécessaire.

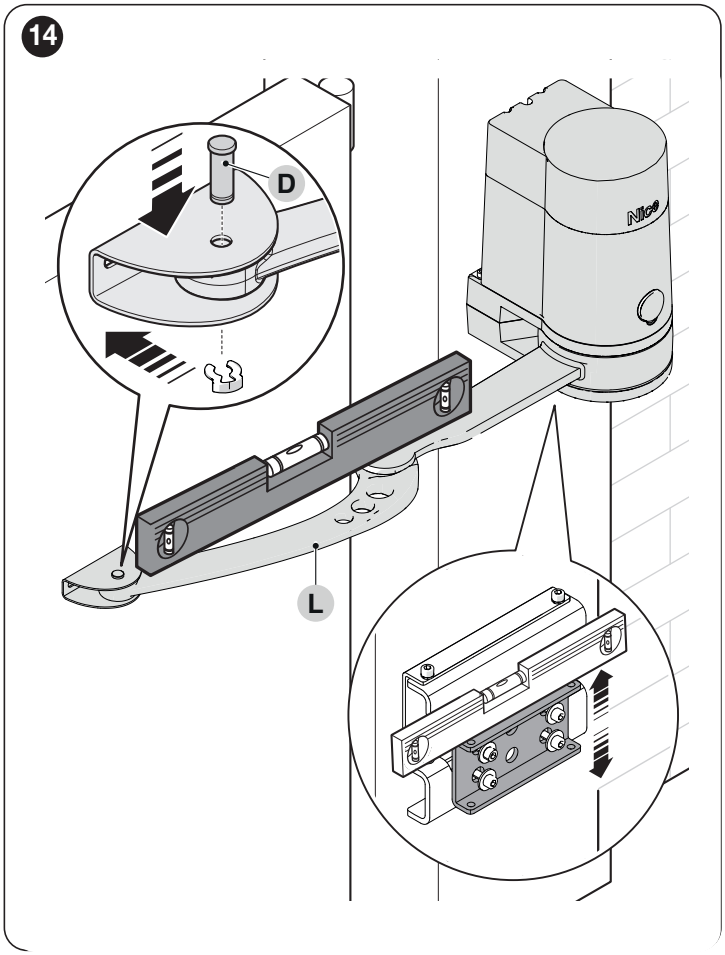

Se référer au manuel de l'opérateur SPOP pour les étapes suivantes de montage.

4 MISE AU REBUT DU PRODUIT

Tout comme l'installation, les opérations de démantèlement, à la fin de la durée de vie de ce produit, doivent être effectuées par du personnel qualifié.
Ce produit se compose de divers matériaux : certains peuvent être recyclés, d'autres doivent être mis au rebut. S'informer sur les systèmes de recyclage ou de mise au rebut prévus par les normes en vigueur dans la région pour cette catégorie de produit.

ATTENTION

Certains composants du produit peuvent contenir des substances polluantes ou dangereuses qui pourraient, s'ils sont jetés dans la nature, avoir des effets nuisibles sur l'environnement et sur la santé des personnes.

Comme l'indique le symbole ci-contre, il est interdit de jeter ce produit avec les ordures ménagères. Procéder à la « collecte différenciée » des composants pour leur traitement conformément aux méthodes prescrites par les normes locales en vigueur ou restituer le produit au vendeur lors de l'achat d'un nouveau produit équivalent.

ATTENTION

Les règlements locaux en vigueur peuvent prévoir de lourdes sanctions en cas d'élimination abusive de ce produit.

IS0885A00MMD_24-10-2022_PLA17I

Nice SpA
Via Callalta, 1
31046 Oderzo TV Italy
info@niceforyou.com

www.niceforyou.com