Nice

PLA17

Staffa adattamento da POP a SPOP

IT - Istruzioni ed avvertenze per l'installazione

Nice

ITALIANO

Istruzioni originali e complete

SOMMARIO

1 AVVERTENZE E PRECAUZIONI GENERALI PER LA SICUREZZA 2
1.1 Avvertenze generali 2
2 DESCRIZIONE DEL PRODOTTO 3
2.1 Elenco delle parti che compongono il kit 3
3 INSTALLAZIONE 4
3.1 Verifiche preliminari all'installazione 4
3.2 Installazione del kit 4
4 SMALTIMENTO DEL PRODOTTO. 7

1 AVVERTENZE E PRECAUZIONI GENERALI PER LA SICUREZZA

1.1 AVVERTENZE GENERALI

ATTENZIONE! Istruzioni importanti per la sicurezza. Seguire tutte le istruzioni poiché un'installazione non corretta può causare gravi danni.

ATTENZIONE! Istruzioni importanti per la sicurezza. Per la sicurezza delle persone è importante seguire queste istruzioni. Conservare queste istruzioni con cura.

Secondo la più recente legislazione europea, la realizzazione di un'automazione deve rispettare le norme armonizzate previste dalla Direttiva Macchine in vigore, che consentono di dichiarare la presunta conformità dell'automazione. In considerazione di ciò, tutte le operazioni di allacciamento alla rete elettrica, di collaudo, di messa in servizio e di manutenzione del prodotto devono essere effettuate esclusivamente da un tecnico qualificato e competente.

- Prima di procedere con l'installazione del prodotto, verificare che tutto il materiale da utilizzare sia in ottimo stato ed adeguato all'uso.
- Il prodotto non è destinato a essere usato da persone (bambini compresi) le cui capacità fisiche, sensoriali o mentali siano ridotte, oppure con mancanza di esperienza o di conoscenza.
- Durante l'installazione maneggiare con cura il prodotto evitando schiacciamenti, urti, cadute o contatto con liquidi di qualsiasi natura. Non mettere il prodotto vicino a fonti di calore, né esporlo a fiamme libere. Tutte queste azioni possono danneggiarlo ed essere causa di malfunzionamenti o situazioni di pericolo. Se questo accade, sospendere immediatamente l'installazione e rivolgersi al Servizio Assistenza.
- Il produttore non si assume alcuna responsabilità per danni patrimoniali, a cose o a persone derivanti dalla non osservanza delle istruzioni di montaggio. In questi casi è esclusa la garanzia per difetti materiali.
- La pulizia e la manutenzione destinata ad essere effettuata dall'utilizzatore non deve essere effettuata da bambini senza sorveglianza.
- Il materiale dell'imballo del prodotto deve essere smaltito nel pieno rispetto della normativa locale.

2 DESCRIZIONE DEL PRODOTTO

La staffa di adattamento è necessaria in caso di sostituzione di un motore POP con un motore SPOP.

2.1 ELENCO DELLE PARTI CHE COMPONGONO IL KIT

Il kit comprende:

1. Staffa adattamento (1x);
2. Vite metrica 6x14 tcei 8.8 UNI5931 zincata bianca (8x);
3. Rondella elastica per viti tc zincata bianca bassa DIN7980 (2x);
4. Dado esagonale autobloccante m6 zincato bianco basso UNI7474 (2x);
5. Rondella M6 piana larga 6.4x18x1.6 UNI6593 ISO7093 (4x).

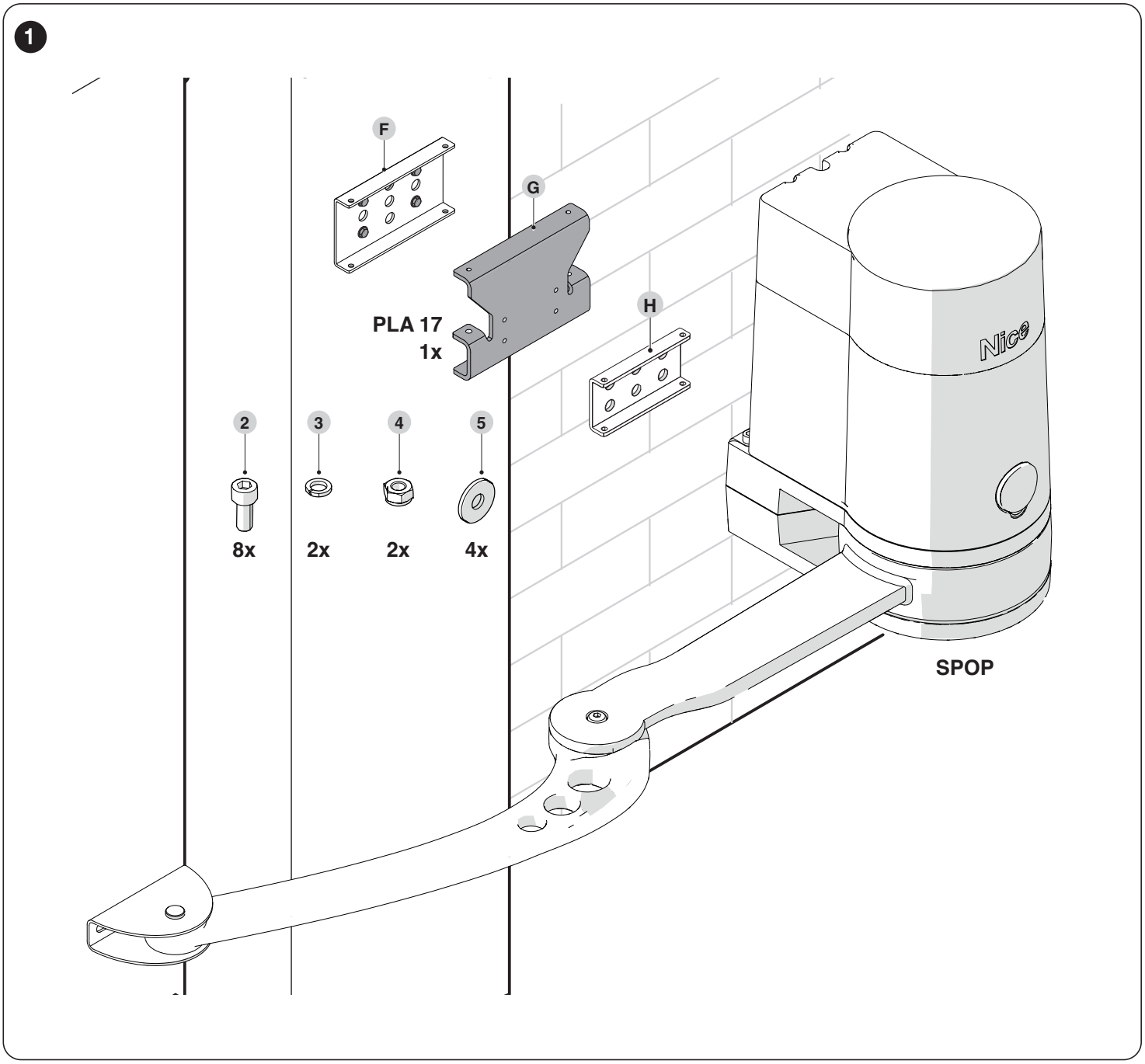

3 INSTALLAZIONE

3.1 VERIFICHE PRELIMINARI ALL'INSTALLAZIONE

L'installazione deve essere effettuata da personale qualificato, nel rispetto di leggi, norme e regolamenti e di quanto riportato nelle presenti istruzioni.

Tutti i collegamenti elettrici devono essere eseguiti in assenza di alimentazione elettrica di rete e con la batteria tampone scollegata (se presente nell'automazione).

Prima di procedere all'installazione del prodotto è necessario:
- verificare l'integrità della fornitura;
- verificare che tutto il materiale da utilizzare sia in ottimo stato e adatto all'uso previsto;
- non porre il prodotto vicino a fiamme o fonti di calore; in atmosfere potenzialmente esplosive, particolarmente acide o saline; questo può danneggiare il prodotto ed essere causa di malfunzionamenti o situazioni di pericolo.

Prima di iniziare il lavoro, assicurarsi che il motore POP disti ALMENO 60 mm dal suolo.

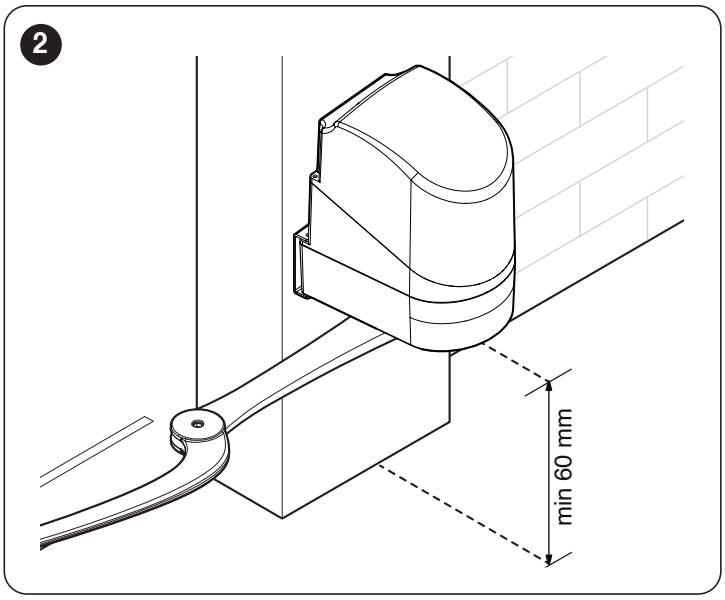

3.2 INSTALLAZIONE DEL KIT

Pericolo di folgorazione, prima di eseguire il lavoro, scollegare tutte le fonti di alimentazione.

1. Togliere alimentazione alla centrale.
2. aprire il coperchio (**A**) del motoriduttore.

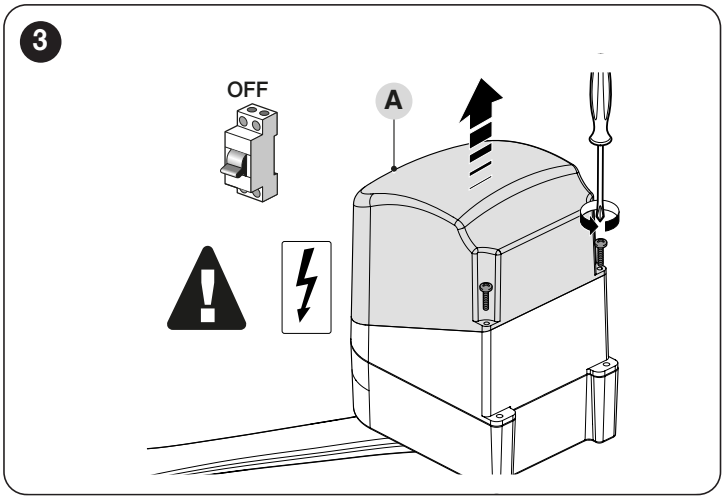

3. Svitare il pressa-cavo (**B**).

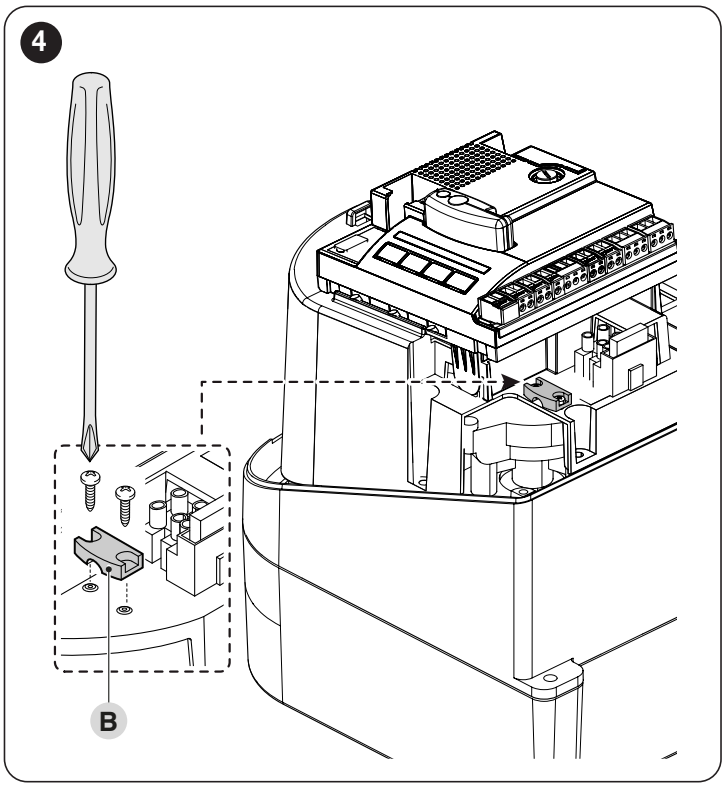

4. Scollegare il cavo di alimentazione (**C**) e i cavi dei dispositivi accessori presenti.

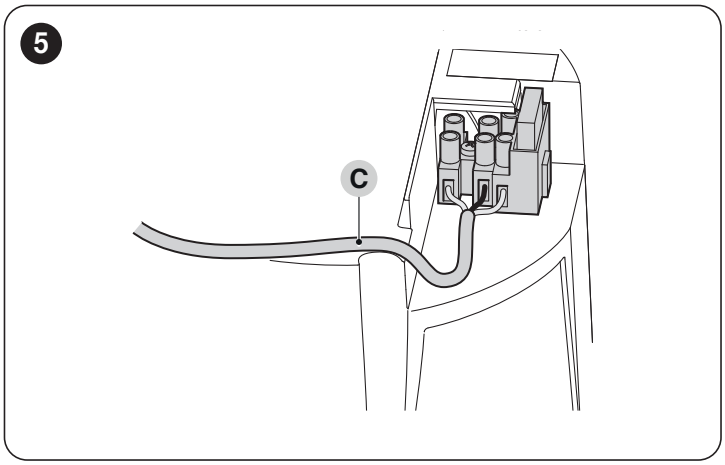

5. Assicurarsi che l'istallazione sia stata effettuata rispettando l'asse orizzontale tra gli elementi (staffa-braccio-motore).
6. Rimuovere l'anello d'arresto ed il relativo perno (**D**).

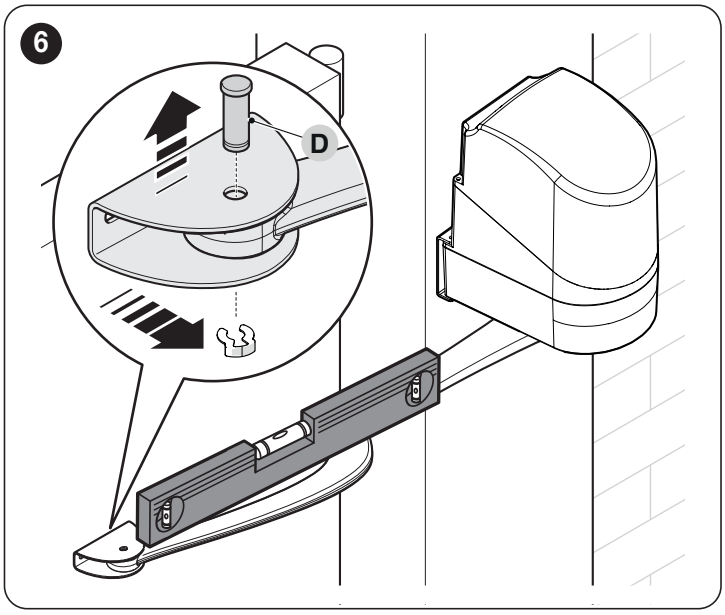

Motore pesante, sostenere con forza nella fase di smontaggio.

7. Rimuovere il motoriduttore dalla staffa svitando due viti M6x100 (**E**).

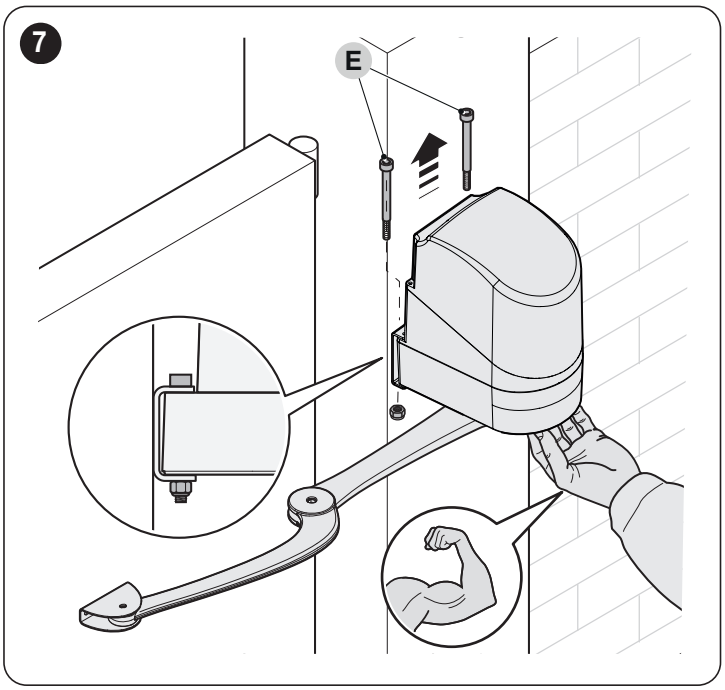

NON rimuovere la staffa di fissaggio (F).

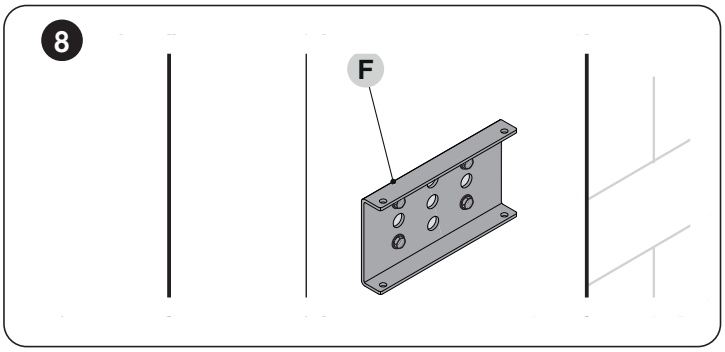

8. Fissare la staffa di adattamento (**G**) alla staffa di fissaggio (**F**) utilizzando viti, dadi e rondelle fornite a corredo ("***Figura 9***").

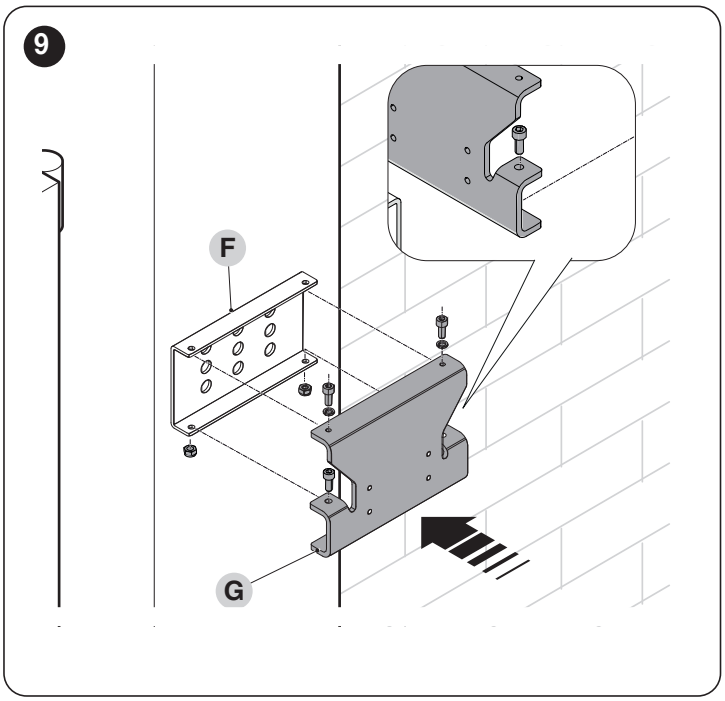

9. Fissare la staffa SPOP (**H**) alla staffa di adattamento (**G**) utilizzando le viti e rondelle fornite a corredo, senza serrare le viti ("***Figura 10***").

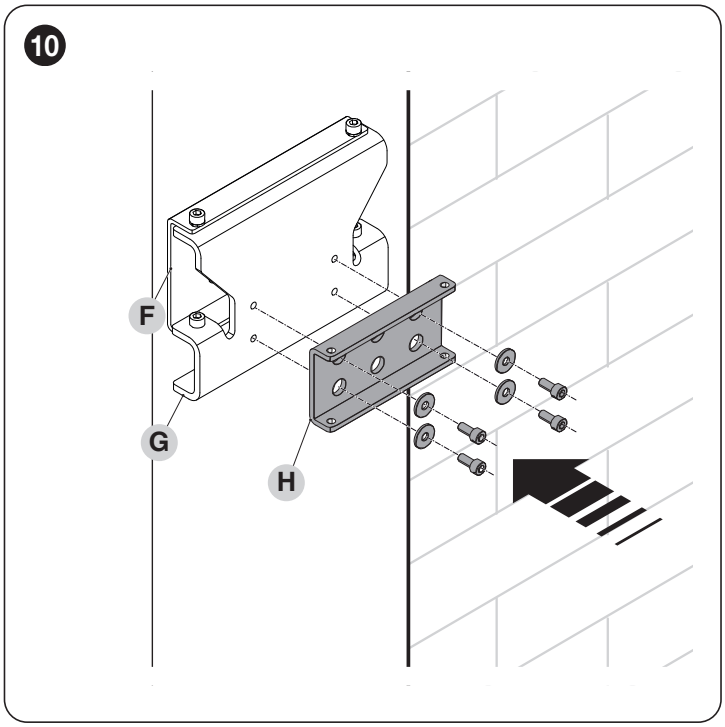

10. Fissare la staffa SPOP **(H)** sulla staffa di adattamento **(G)** assicurandosi che rispetti l'asse orizzontale (***"Figura 11"***).

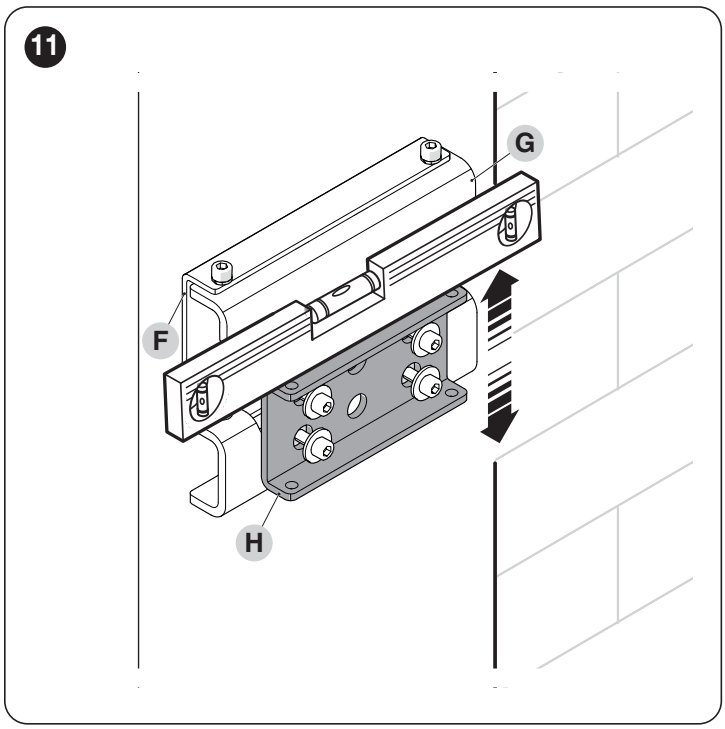

Serrare con forza le viti.

Motore pesante, sostenere con forza nella fase di montaggio.

11. Fissare il motoriduttore (**I**) alla staffa (**H**) utilizzando due viti V6x70 e i rispettivi dadi M8 forniti a corredo del motoriduttore SPOP ("***Figura 12***").

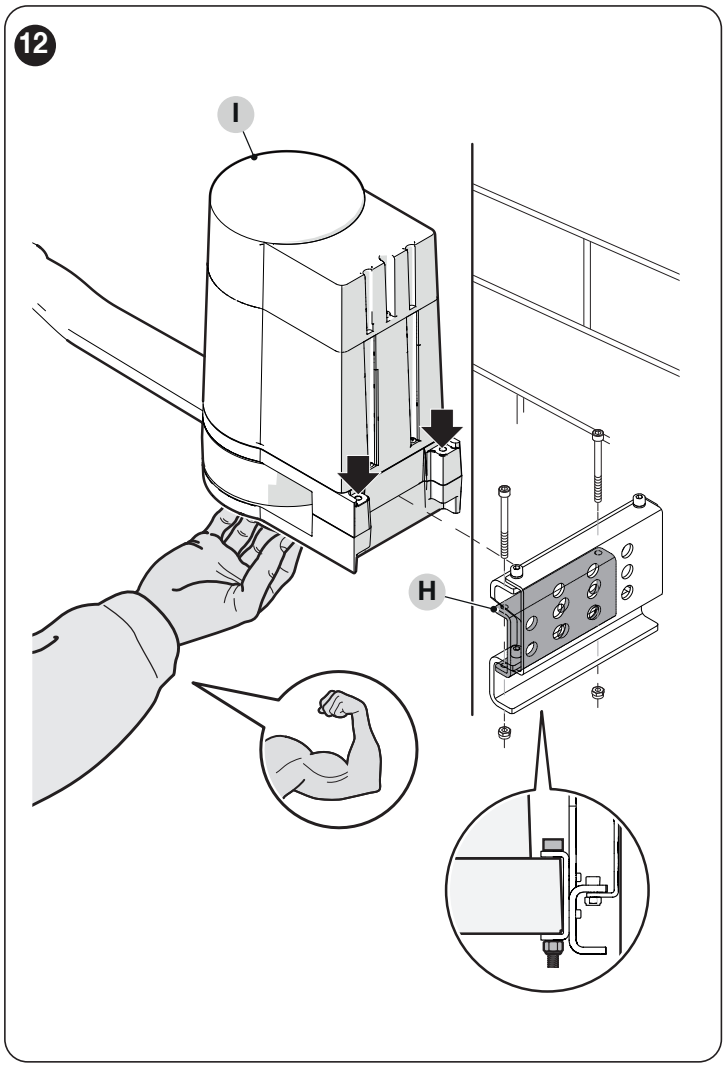

12. Fissare il braccio curvo (**L**) al braccio dritto (**M**) utilizzando il perno (**N**) e il dado autobloccante (**O**) ("***Figura 13***").

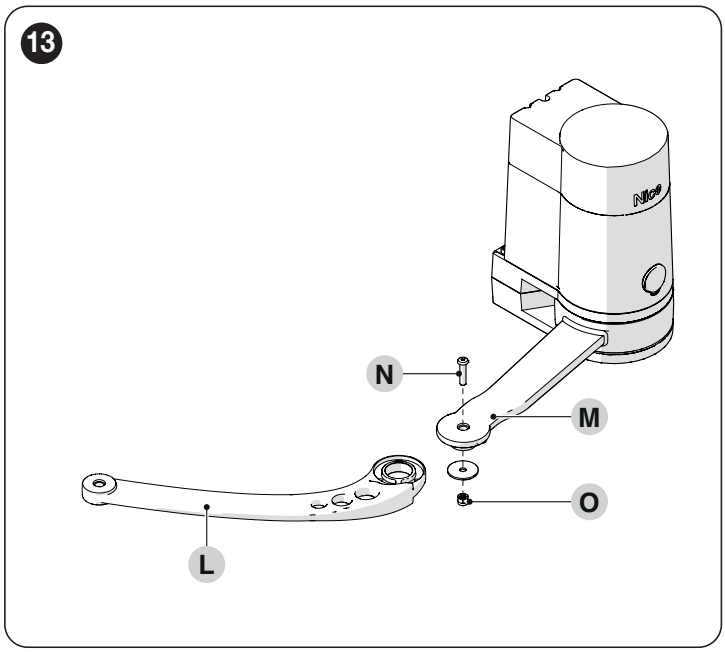

13. Avvicinare il braccio alla staffa

14. Verificare che il foro del braccio in posizionare estesa sia in asse con il foro della staffa ("***Figura 14***").

Allentare le viti di fissaggio (P) della staffa e regolare la posizione orizzontale nel caso si renda necessario.

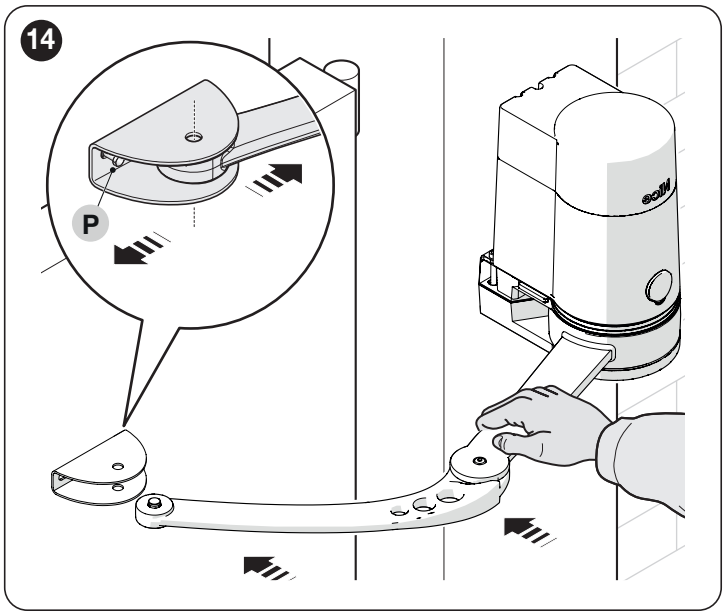

– Fissare il braccio **(L)** alla staffa utilizzando il perno **(D)** e l'anello precedentemente rimossi ("***Figura 15***").

Serrare con forza le viti della staffa.

Regolare la posizione verticale della staffa SPOP per assicurare l'asse tra staffa e braccio, nel caso si renda necessario.

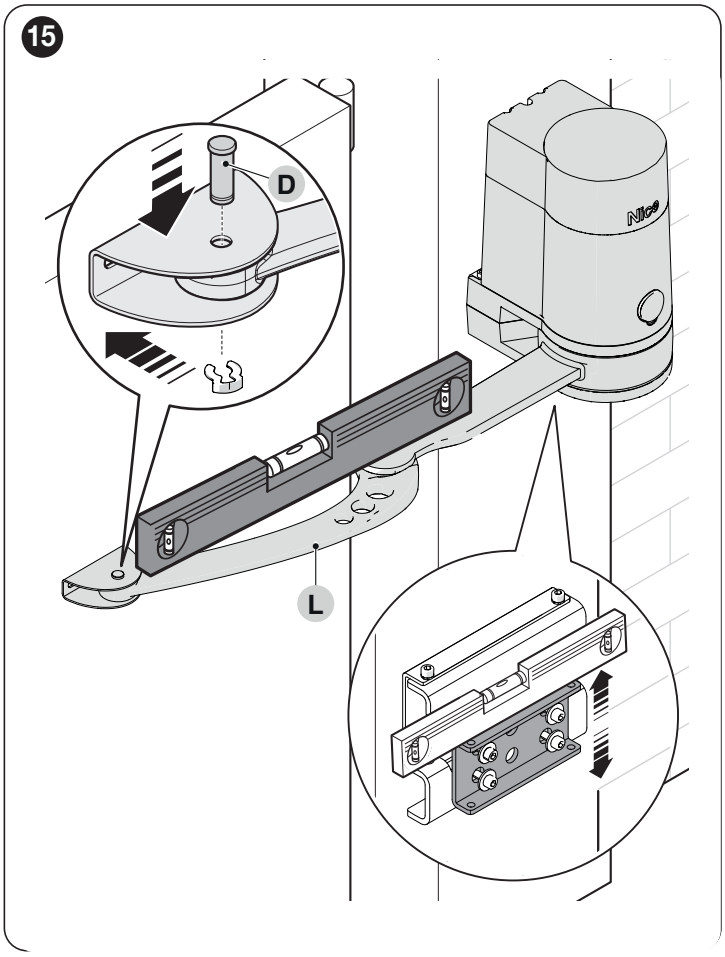

Fare riferimento al manuale del motoriduttore SPOP per le fasi successive del montaggio.

4 SMALTIMENTO DEL PRODOTTO

Come per le operazioni d'installazione, anche al termine della vita di questo prodotto, le operazioni di smantellamento devono essere eseguite da personale qualificato.
Questo prodotto è costituito da vari tipi di materiali: alcuni possono essere riciclati, altri devono essere smaltiti. Informatevi sui sistemi di riciclaggio o smaltimento previsti dai regolamenti vigenti sul vostro territorio, per questa categoria di prodotto.

ATTENZIONE

Alcune parti del prodotto possono contenere sostanze inquinanti o pericolose che, se disperse nell'ambiente, potrebbero provocare effetti dannosi sull'ambiente stesso e sulla salute umana.

Come indicato dal simbolo a lato, è vietato gettare questo prodotto nei rifiuti domestici. Eseguire quindi la "raccolta separata" per lo smaltimento, secondo i metodi previsti dai regolamenti vigenti sul vostro territorio, oppure riconsegnare il prodotto al venditore nel momento dell'acquisto di un nuovo prodotto equivalente.

ATTENZIONE

I regolamenti vigenti a livello locale possono prevedere pesanti sanzioni in caso di smaltimento abusivo di questo prodotto.

IS0885A00MMD_24-10-2022_PLA17I

Nice SpA
Via Callalta, 1
31046 Oderzo TV Italy
info@niceforyou.com

www.niceforyou.com