Nice

PLA17

Адаптационный кронштейн для перехода от POP к SPOP

RU — Инструкции и меры предосторожности при монтаже

Nice

РУССКИЙ

Перевод полного оригинального руководства с итальянского языка

КРАТКОЕ СОДЕРЖАНИЕ

1 ПРЕДУПРЕЖДЕНИЯ И ОБЩИЕ МЕРЫ ПРЕДОСТОРОЖНОСТИ 2
1.1 Меры предосторожности общего характера 2
2 ОПИСАНИЕ ИЗДЕЛИЯ 3
2.1 Перечень деталей, входящих в состав комплекта 3
3 МОНТАЖ 4
3.1 Предварительные проверки перед монтажом 4
3.2 Монтаж комплекта 4
4 УТИЛИЗАЦИЯ ИЗДЕЛИЯ 7

1 ПРЕДУПРЕЖДЕНИЯ И ОБЩИЕ МЕРЫ ПРЕДОСТОРОЖНОСТИ

1.1 МЕРЫ ПРЕДОСТОРОЖНОСТИ ОБЩЕГО ХАРАКТЕРА

ВНИМАНИЕ! Важные указания по технике безопасности. Соблюдайте все указания, так как неправильный монтаж может нанести существенный ущерб.

ВНИМАНИЕ! Важные указания по технике безопасности. Соблюдение этих указаний имеет важное значение для обеспечения безопасности людей. Необходимо бережно хранить данное руководство.

Согласно последним требованиям законодательства Европейского Союза системы автоматики должны удовлетворять предусмотренным гармонизированным положениям действующей Директивы по машинам и оборудованию, позволяющим декларировать их соответствие. Ввиду этого все операции по подключению к сети электропитания, выполнению приемочных испытаний, вводу в эксплуатацию и техобслуживанию данного изделия должны выполняться квалифицированным и компетентным специалистом.

- Перед началом монтажа изделия убедитесь, что весь используемый материал находится в отличном состоянии и пригоден к использованию.
- Изделие не предназначено для использования лицами (включая детей) с ограниченными физическими, сенсорными или умственными способностями или лицами, не имеющими опыта или знаний, необходимых для использования изделия.
- В ходе монтажа обращайтесь с компонентами системы бережно во избежание защемлений, ударов, падений или контактов с любыми жидкостями. Не помещайте изделие вблизи источников тепла и не подвергайте его воздействию открытого пламени. Все вышеописанные действия могут привести к повреждению изделия и привести к сбоям в его работе или к возникновению опасных ситуаций. Если это произойдет, немедленно прекратите монтаж и обратитесь в отдел технической поддержки компании Nice.
- Изготовитель не несет никакой ответственности за ущерб, причиненный имуществу или здоровью людей вследствие несоблюдения указаний по монтажу. В этом случае гарантия в отношении дефектов материалов изготовления является недействительной.
- Чистка и обслуживание, которые должны выполняться самим пользователем, не должны производиться детьми без наблюдения.
- Упаковочные материалы должны утилизироваться в строгом соответствии с положениями местных нормативов.

2 ОПИСАНИЕ ИЗДЕЛИЯ

Адаптационный кронштейн требуется при замене двигателя POP на двигатель SPOP.

2.1 ПЕРЕЧЕНЬ ДЕТАЛЕЙ, ВХОДЯЩИХ В СОСТАВ КОМПЛЕКТА

Комплект включает в себя:
1. адаптационный кронштейн (1x);
2. винт метрический 6x14 с утопленной шестигранной цилиндрической головкой 8.8 UNI5931 с белой оцинковкой (8x);
3. пружинная шайба для винтов с низкой цилиндрической головкой и белой оцинковкой DIN7980 (2x);
4. гайку шестигранную самоконтрящуюся м6 с белой оцинковкой и низкой головкой UNI7474 (2x);
5. плоскую широкую шайбу M6 6.4x18x1.6 UNI6593 ISO7093 (4x).

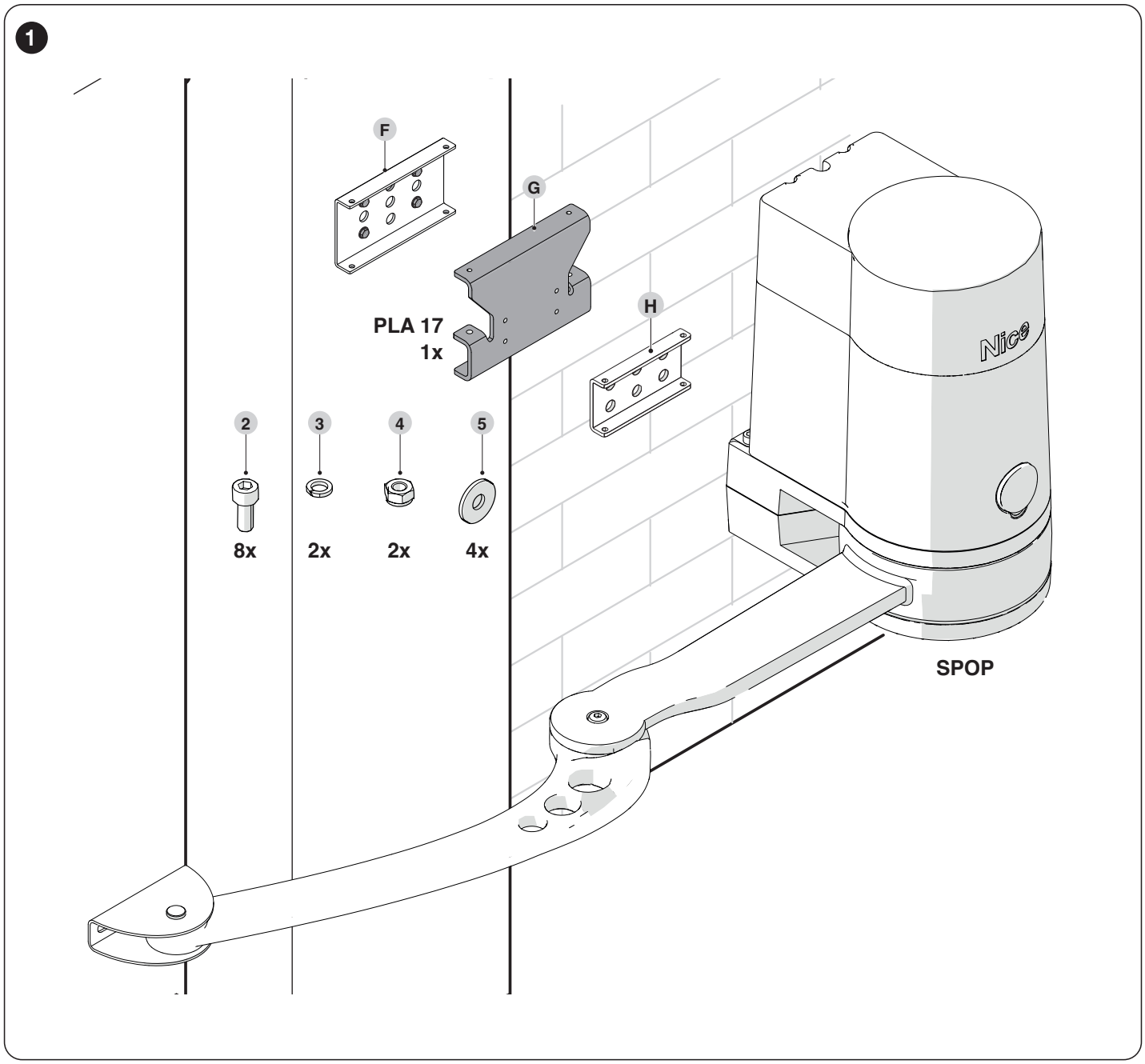

3 МОНТАЖ

3.1 ПРЕДВАРИТЕЛЬНЫЕ ПРОВЕРКИ ПЕРЕД МОНТАЖОМ

Монтаж должен выполняться квалифицированным персоналом в соответствии с действующим законодательством, стандартами и постановлениями, а также положениями данного руководства.

Все электрические соединения должны выполняться при отключенном сетевом напряжении и при отсоединенной буферной батарее (если таковая входит в состав системы автоматизации).

Перед установкой изделия необходимо:
- проверить укомплектованность поставки;
- убедиться в отличном состоянии и пригодности к предусмотренному применению всех используемых материалов;
- хранить изделие вдали от источников возгорания и тепла, от потенциально взрывоопасных мест, в частности там, где содержатся кислоты и соли, так как это может нанести ущерб изделию, вызвать другие неисправности или создать опасные ситуации.

Перед началом работы убедитесь, что двигатель POP находится на расстоянии НЕ МЕНЕЕ 60 мм от уровня пола.

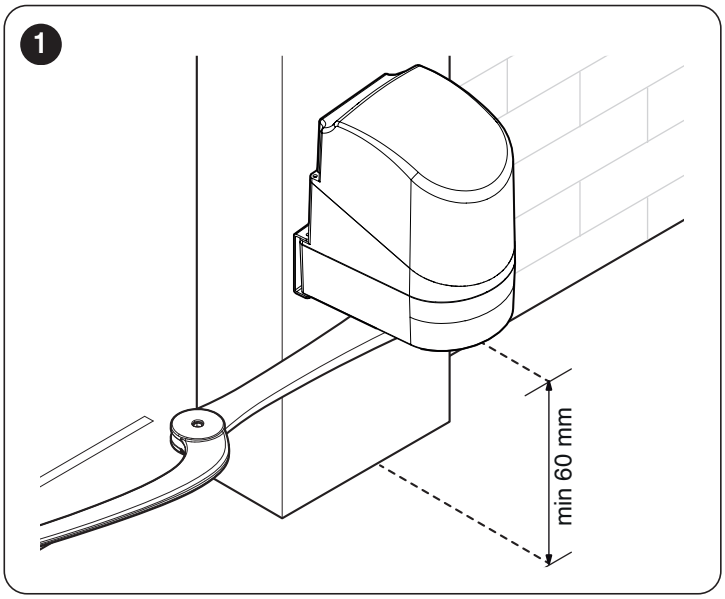

3.2 МОНТАЖ КОМПЛЕКТА

Опасность поражения электрическим током, перед выполнением работ отключите все источники питания.

1. Отключите блок управления от электропитания.
2. Откройте крышку (**A**) редукторного двигателя.

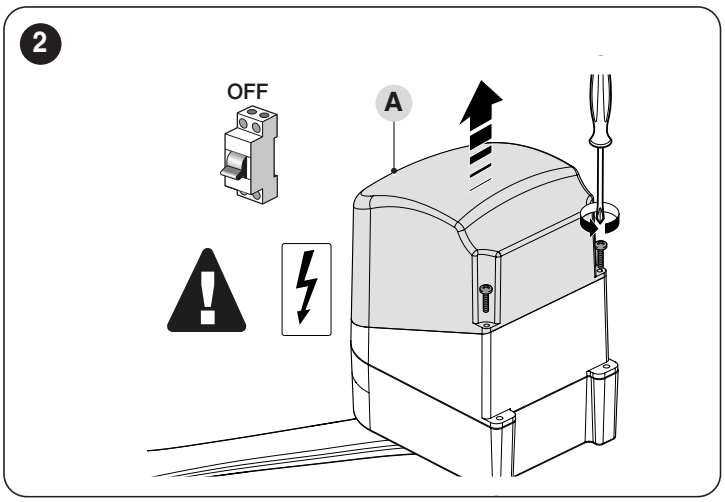

3. Открутите кабельный хомут (**B**).

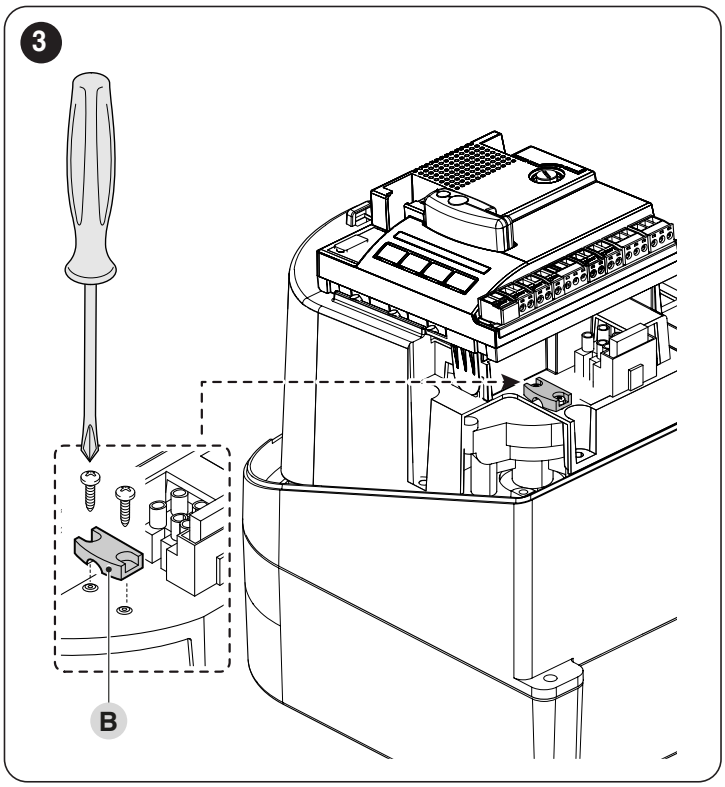

4. Отсоедините кабель питания (**C**) и кабели имеющихся вспомогательных устройств.

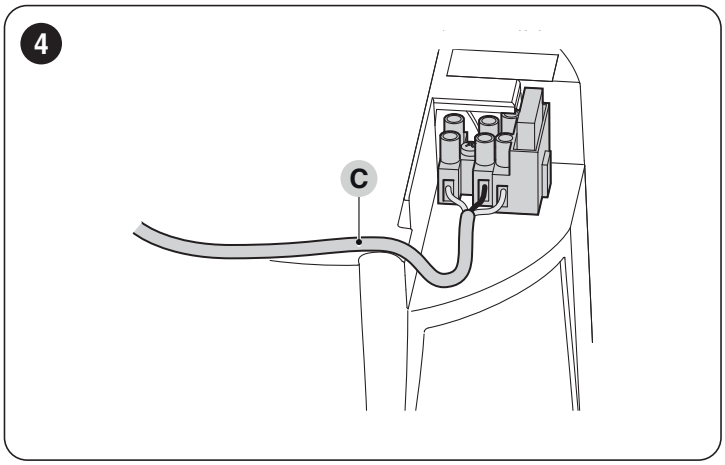

5. Убедитесь, что монтаж выполнен с соблюдением центрирования по горизонтальной оси между элементами (кронштейн — плечо — двигатель).
6. Снимите стопорное кольцо и соответствующий штифт (**D**).

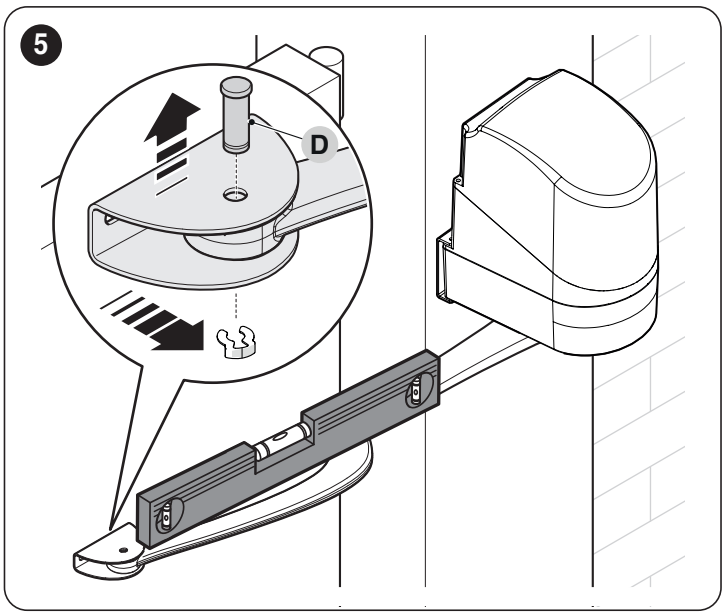

Двигатель — тяжелый, поэтому следует хорошо поддерживать его на этапе демонтажа.

7. Снимите редукторный двигатель с кронштейна, отвинтив два винта M6x100 (**E**).

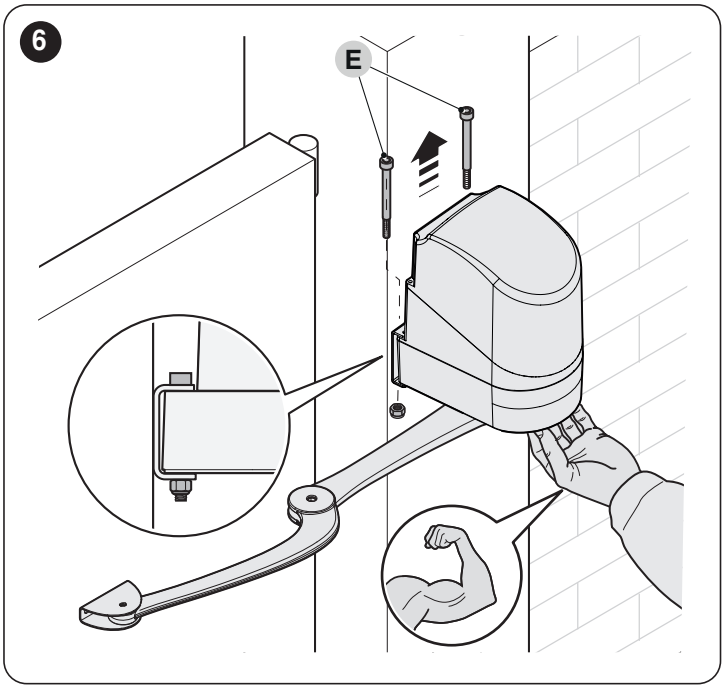

НЕ снимайте фиксирующий кронштейн (F).

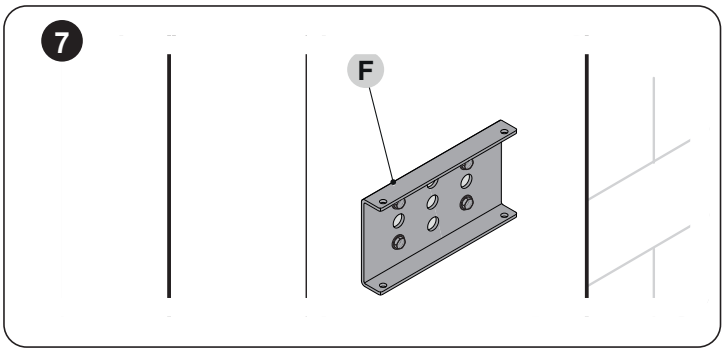

8. Прикрепите адаптационный кронштейн (**G**) к фиксирующему кронштейну (**F**) с помощью поставляемых в комплекте винтов, гаек и шайб («***Рисунок 9***»).

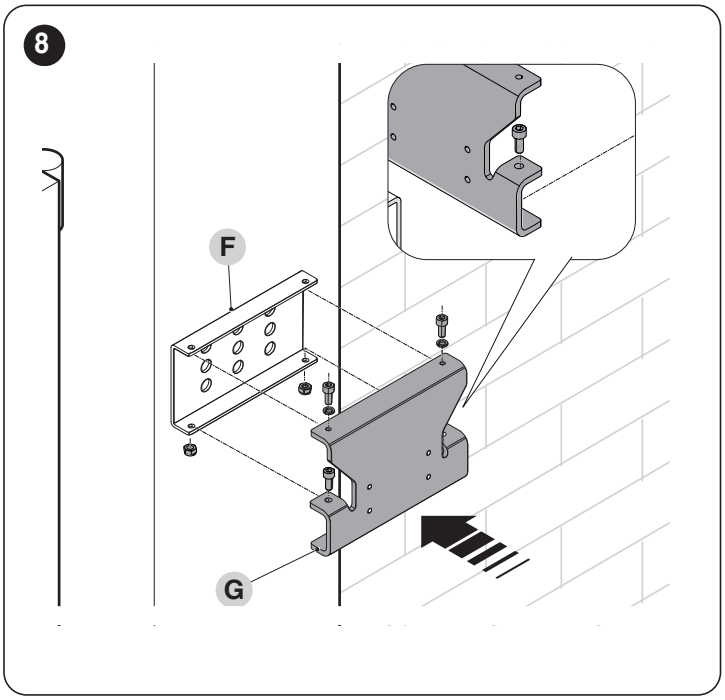

9. Прикрепите кронштейн SPOP (**H**) к адаптационному кронштейну (**G**) с помощью поставляемых в комплекте винтов и шайб, при этом не затягивая винты,(«***Рисунок 10***»).

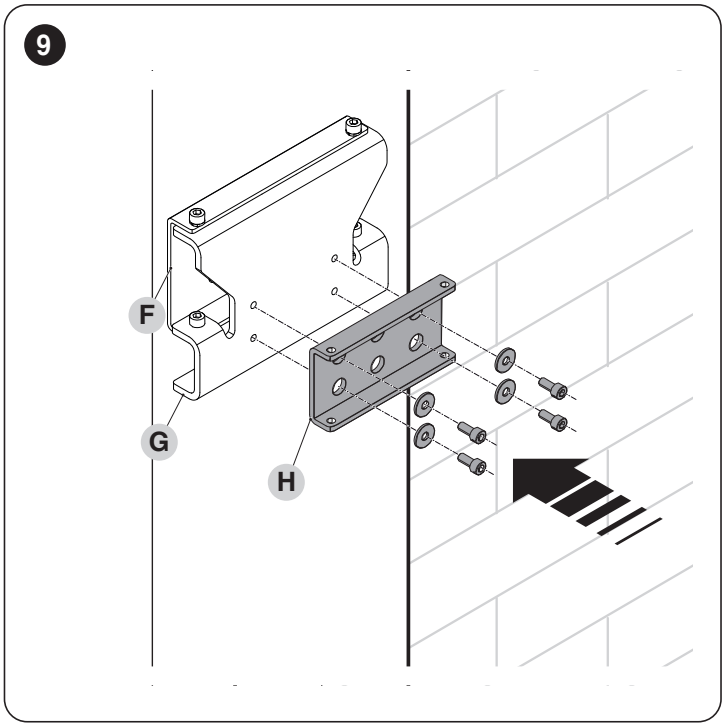

10. Закрепите кронштейн SPOP **(H)** на адаптационном кронштейне **(G)**, убедившись, что он совмещен по горизонтальной оси (***«Рисунок 11»***).

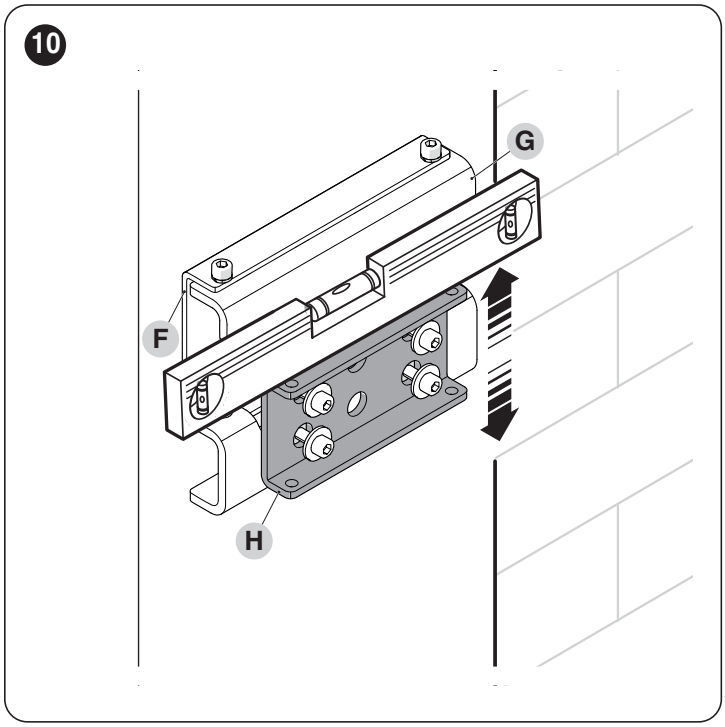

Плотно затяните винты.

Двигатель — тяжелый, поэтому следует хорошо поддерживать его на этапе монтажа.

11. Закрепите редукторный двигатель (**I**) на кронштейне (**H**) с помощью двух винтов V6x70 и соответствующих гаек M8, поставляемых в комплекте с редукторным двигателем SPOP («***Рисунок 12***»).

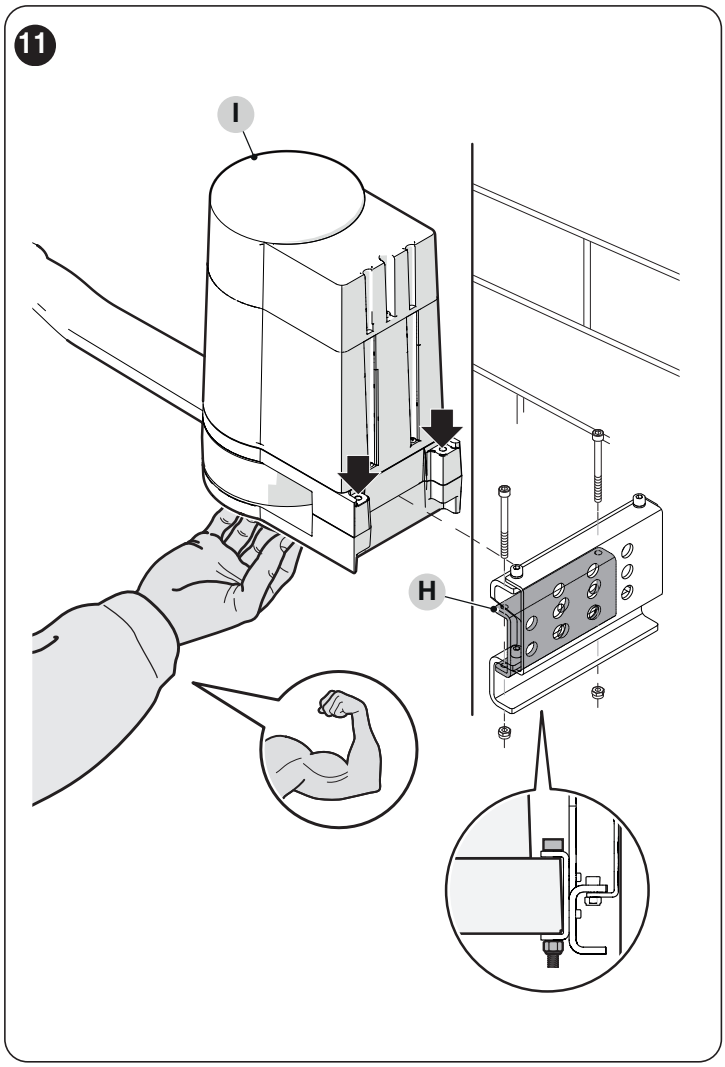

12. Прикрепите изогнутый рычаг (**L**) к прямому рычагу (**M**) с помощью штифта (**N**) и самоконтрящейся гайки(**O**) («***Рисунок 13***»).

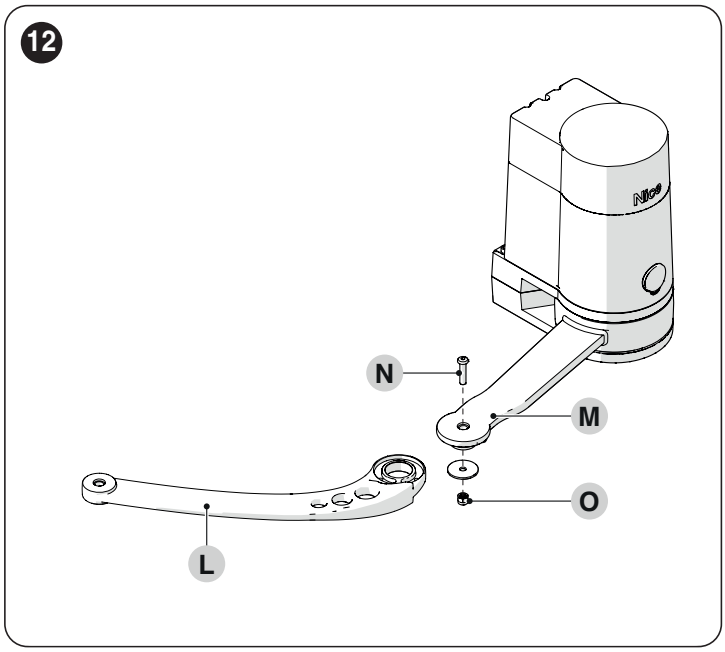

13. Подведите рычаг к кронштейну.
14. Убедитесь, что отверстие в рычаге в выдвинутом положении совмещено с отверстием в кронштейне («***Рисунок 14***»).

Ослабьте крепежные винты (P) кронштейна и при необходимости отрегулируйте его горизонтальное положение.

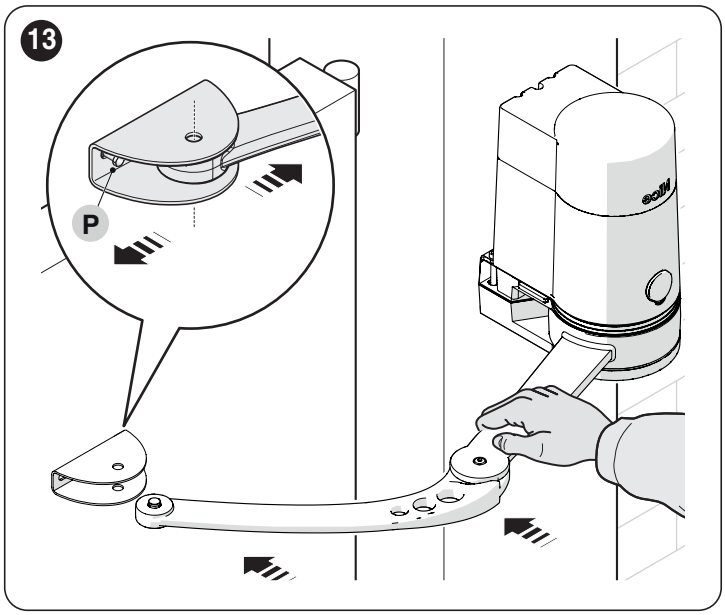

– Прикрепите рычаг (**L**) к кронштейну с помощью штифта (**D**) и кольца, которые были ранее сняты («***Рисунок 15***»).

Плотно затяните винты кронштейна.

При необходимости отрегулируйте вертикальное положение кронштейна SPOP, чтобы обеспечить совмещение по оси между кронштейном и рычагом.

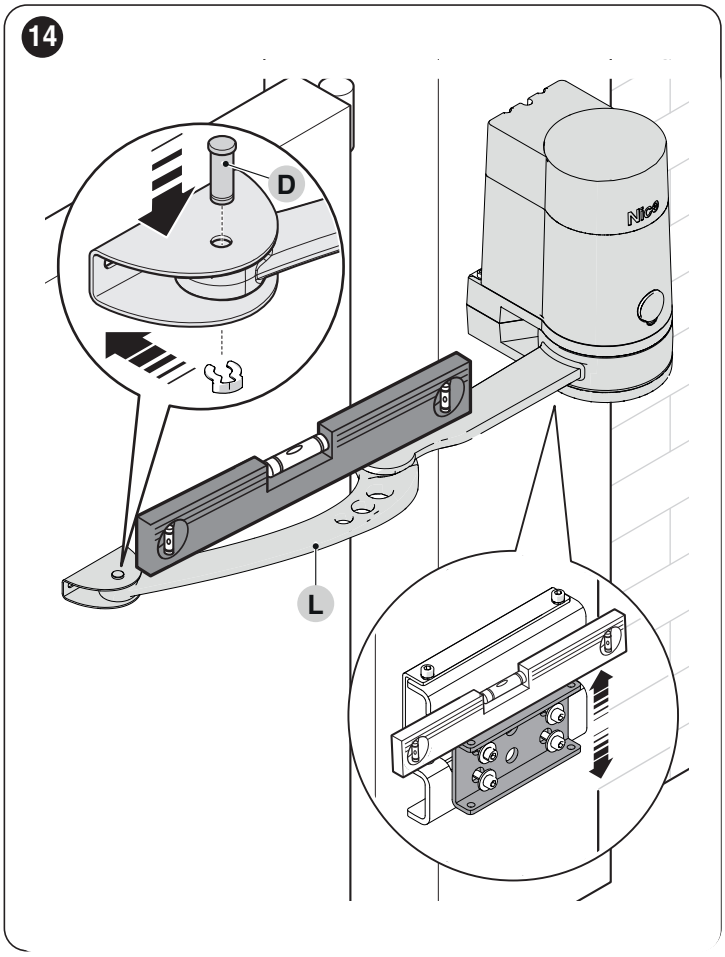

В отношении дальнейших этапов монтажа см. руководство по редукторному двигателю SPOP.

4 УТИЛИЗАЦИЯ ИЗДЕЛИЯ

Как монтаж, так и демонтаж изделия по окончании срока его службы должны выполняться квалифицированным персоналом.
Настоящее изделие состоит из различных материалов, некоторые из которых могут использоваться в качестве вторсырья, а другие подлежат утилизации. Более подробную информацию по утилизации различных видов материалов можно получить в местных органах охраны окружающей среды.

ВНИМАНИЕ

Некоторые части изделия могут содержать вредные или опасные вещества, которые при ненадлежащей утилизации могут причинить ущерб окружающей среде или здоровью человека.

Знак сбоку указывает на то, что данное изделие нельзя утилизировать как бытовые отходы. Поэтому храните и утилизируйте данное изделие отдельно от бытовых отходов в соответствии с требованиями действующего законодательства или верните его в пункт продажи при покупке нового аналогичного изделия.

ВНИМАНИЕ

Регламенты, действующие на местном уровне, могут предусматривать серьезные санкции за нарушение правил утилизации этого изделия.

IS0885A00MMD_24-10-2022_PLA17I

Nice S.p.A.
Via Callalta, 1
31046 Oderzo TV, Italy
info@niceforyou.com

www.niceforyou.com