Nice

RDF

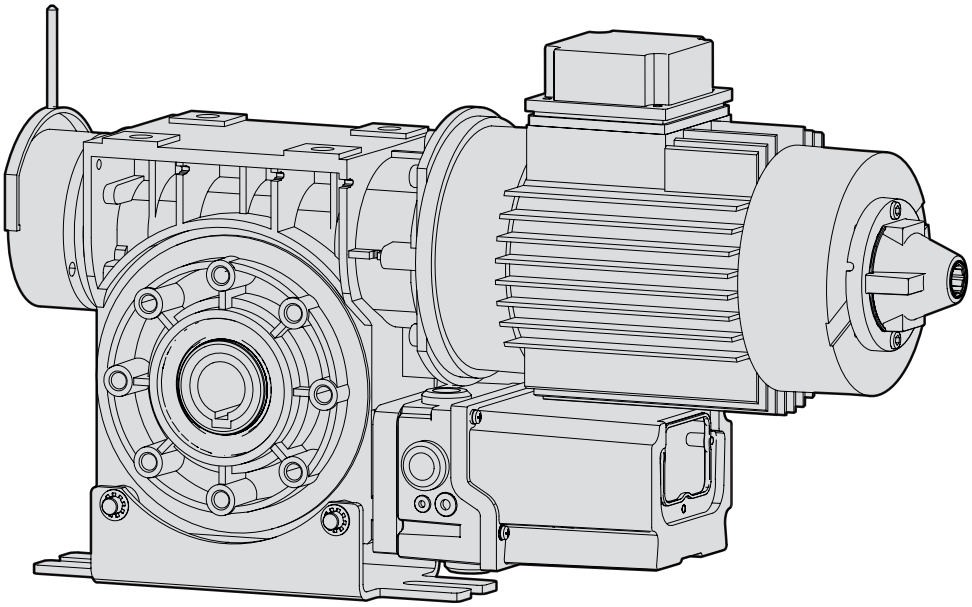

Motorreductores para persianas

ES - Instrucciones y advertencias para la instalación

Nice

ADVERTENCIAS GENERALES: SEGURIDAD - INSTALACIÓN - USO (instrucciones traducidas del italiano)

ATENCIÓN **Instrucciones importantes para la seguridad. Seguir todas las instrucciones: una instalación incorrecta puede provocar daños graves.**

ATENCIÓN **Instrucciones importantes para la seguridad. Para la seguridad de las personas es importante seguir estas instrucciones. Conservar estas instrucciones**

- Antes de comenzar la instalación, verificar las “Características técnicas del producto” y asegurarse de que el producto sea adecuado para la automatización en cuestión. NO proceder con la instalación si el producto no es adecuado.
- El producto no se puede utilizar sin haber llevado a cabo las operaciones de puesta en servicio especificadas en el apartado “Prueba y puesta en servicio”

ATENCIÓN **Según la legislación europea más reciente, la realización de una automatización debe respetar las normas armonizadas previstas por la Directiva Máquinas vigente, que permiten declarar la presunción de conformidad de la automatización. ¡Considerando todo esto, las operaciones de conexión a la red eléctrica, prueba, puesta en servicio y mantenimiento del producto deberán ser llevadas a cabo exclusivamente por un técnico cualificado y competente!**

- Antes de proceder a la instalación del producto, comprobar que todo el material que se vaya a utilizar esté en perfectas condiciones y sea apto para el uso
- El producto no puede ser utilizado por niños ni por personas con capacidades físicas, sensoriales o mentales reducidas o carentes de experiencia o de conocimiento
- Los niños no deben jugar con el aparato
- No permitir que los niños jueguen con los dispositivos de mando del producto. Mantener los mandos a distancia fuera del alcance de los niños

ATENCIÓN **Para evitar cualquier peligro debido al restablecimiento accidental del interruptor térmico, el aparato no debe alimentarse mediante un dispositivo de maniobra externo, como un temporizador, ni debe conectarse a un circuito que regularmente se conecte y desconecte de la alimentación**

- En la red de alimentación de la instalación, colocar un dispositivo de desconexión (no suministrado) con una distancia de apertura de los contactos que permita la desconexión completa en las condiciones dictadas por la categoría de sobretensión III
- Durante la instalación, tratar el producto con cuidado evitando aplastamientos, caídas o contactos con cualquier tipo de líquido. No colocar el producto cerca de fuentes de calor y no exponerlo a llamas libres. Todas estas acciones pueden dañarlo y provocar defectos de funcionamiento o situaciones de peligro. En tal caso, suspender inmediatamente la instalación y acudir al Servicio de Asistencia
- El fabricante no asume ninguna responsabilidad ante daños patrimoniales, de bienes o de personas, derivados del incumplimiento de las instrucciones de montaje. En estos casos, la garantía por defectos de material queda sin efecto
- El nivel de presión acústica de la emisión ponderada A es inferior a 70 dB(A)
- La limpieza y el mantenimiento del aparato deben ser efectuados por el usuario y no por niños sin vigilancia
- Antes de realizar cualquier operación en la instalación (limpieza, mantenimiento) hay que desconectar el aparato de la red de alimentación
- Inspeccionar la instalación con frecuencia, especialmente los cables, muelles y soportes, a fin de detectar posibles desequilibrios y marcas de desgaste o daños. No utilizar la instalación si es necesaria una reparación o una regulación: una avería en la instalación o un equilibrio incorrecto de la automatización puede provocar lesiones
- El material del embalaje del producto debe desecharse en plena conformidad con la normativa local
- **El producto no se debe instalar en un ambiente exterior**
- Vigilar las puertas en movimiento y mantener a las personas alejadas mientras la puerta no esté completamente abierta o cerrada
- Prestar atención al accionar el dispositivo de retorno manual, ya que una puerta abierta puede caer improvisamente a causa de muelles debilitados o averiados, o si está desequilibrada
- Comprobar mensualmente que el motor de acciona miento invierta su movimiento cuando la puerta toque un objeto de 50 mm de altura apoyado en el suelo. Si es necesario, regular y volver a verificar, ya que una regulación no correcta puede constituir un peligro (para los motores que incorporan un sistema de protección contra el atrapamiento que depende del contacto con el borde inferior de la puerta)
- Si el cable de alimentación está dañado, debe ser sustituido por el fabricante o por el servicio de asistencia técnica o por una persona con una calificación similar, para prevenir cualquier riesgo

ADVERTENCIAS DE INSTALACIÓN

- Antes de instalar el motor de accionamiento, quitar todos los cables y cadenas innecesarios y desactivar todos los aparatos (ej. dispositivos de bloqueo) no pertinentes al funcionamiento motorizado
- Comprobar que no haya puntos de atrapamiento y aplastamiento en las partes fijas cuando la puerta se encuentre en la posición de máxima apertura y cierre; proteger dichas partes en caso de necesidad
- Instalar el órgano de maniobra para el retorno manual a una altura inferior a 1,8 m
  NOTA: si es amovible, el órgano de maniobra debería permanecer cerca de la puerta
- Asegurarse de que los elementos de mando se mantengan lejos de los órganos en movimiento, permitiendo la visión directa.
  A no ser que se utilice un selector, los elementos de mando se deben instalar a una altura mínima de 1,5 m y no deben quedar accesibles
- Fijar de manera permanente las etiquetas de advertencia contra el atrapamiento en un punto bien visible o cerca de los dispositivos de mando fijos
- Fijar de manera permanente la etiqueta relativa al retorno manual cerca del órgano de maniobra
- Después de la instalación, asegurarse de que el motor de accionamiento prevenga o bloquee el movimiento de apertura cuando la puerta se cargue con una masa de 20 kg fijada en el centro de su borde inferior (para los motores que pueden utilizarse con puertas de apertura superior a 50 mm de diámetro)
- Después de la instalación, asegurarse de que el mecanismo esté adecuadamente regulado y el motor de accionamiento invierta su movimiento cuando la puerta toque un objeto de 50mm de altura apoyado en el suelo (para los motores que incorporan un sistema de protección contra el atrapamiento que depende del contacto con el borde inferior de la puerta);
  Después de la instalación, asegurarse de que las partes de la puerta no invadan la calle o la acera pública.

INDICACIONES GENERALES

Los motorreductores a los que se refiere este manual están destinados al accionamiento de cortinas metálicas no balanceadas con resortes o pesos. Si se quisiera utilizarlos en aplicaciones diferentes, se recomienda ponerse en contacto primero con la Empresa constructora. Si el motorreductor se modifica (ej. inversión del cableado), la declaración pierde validez.

ADVERTENCIAS DE PELIGRO GENÉRICAS Y SEGURIDAD PREVENTIVA

Los dispositivos de parada de emergencia según el fascículo VDE 0113 deben mantenerse siempre en perfecta eficiencia, independientemente del modo de funcionamiento del motorreductor Un eventual desbloqueo del dispositivo de parada de emergencia no debe absolutamente provocar un re-encendido incontrolado o indefinido.

INSTRUCCIONES DE MONTAJE / FIJACIÓN DEL MECANISMO

Acoplamiento del motorreductor

El motorreductor se debe acoplar al extremo del eje de enrollado que, para facilitar estas operaciones de montaje sin herramientas, se debe engrasar previamente. Si el alojamiento de la llave en el eje es pasante, la llave (lengüeta) se debe bloquear para evitar un movimiento accidental.

El eje de enrollado no se debe fijar al motorreductor en modo axial (lado motorreductor = cojinete móvil). La fijación para evitar un movimiento axial del eje de enrollado se debe efectuar por el lado opuesto al cojinete de bolas, mediante un tornillo de ajuste o un anillo de fijación. **(Fig. 1)**

Los soportes de fijación permiten el montaje en sentido horizontal (motorreductor vertical) y vertical (motor suspendido). Para posiciones de montaje diferentes, así como para sistemas de fijación diferentes del motorreductor (alturas diferentes de los soportes y accesorios de los sistemas para persianas metálicas), ponerse en contacto con la Empresa productora. Los soportes de fijación se deben montar en modo tal de evitar que el eje de enrollado quede en sentido horizontal.

Es importante garantizar que los ejes soldados estén concéntricos y alineados con el eje central del eje de enrollado. De lo contrario, los desequilibrios y los defectos de angulado que se producen en este caso pudieran dañar los elementos de transmisión o provocarles una abrasión excesiva.

Si se debiera aplicar otra mano de pintura en el motorreductor, evitar ensuciar las guarniciones de anillo (sello de aceite) del eje. La llave (lengüeta) se debe bloquear en el alojamiento pasante del eje para evitar un movimiento accidental con 1 tornillo (o bien, en alternativa, con un anillo de fijación). **(Fig. 2)**

DISPOSITIVO PARACAÍDAS INCORPORADO EN EL MOTORREDUCTOR

Los motorreductores son accionamientos de arranque con mando, con dispositivo paracaídas incorporado, independiente del número de revoluciones y de la posición.
El dispositivo paracaídas sigue el movimiento sin carga ni desgaste, y se dispara en caso de rotura del mecanismo.
No es necesaria ninguna desconexión eléctrica ya que, en caso de rotura del mecanismo, la transmisión entre el motor, el eje hueco y el tornillo sin fin, se interrumpe.
¡Después que se dispara el dispositivo paracaídas, el motorreductor no podrá funcionar más y se debe cambiar!

El dispositivo paracaídas tiene las siguientes características:
- Protección contra la rotura y el desgaste de la rueda dentada
- Es independiente del número de revoluciones.
- Es independiente del sentido de rotación.
- Es independiente de la posición.
- Es independiente de las vibraciones.
- No requiere mantenimiento.
- Tiene buena capacidad de amortiguación en caso de intervención.

ATENCIÓN:
EL DISPOSITIVO PARACAÍDAS INTEGRADO NO PROTEGE CONTRA LAS FUERZAS QUE INFLUYEN EN EL SISTEMA DESDE EL EXTERIOR

DESBLOQUEOS MANUALES DE EMERGENCIA

El desbloqueo manual de emergencia se prevé para poder abrir y cerrar la puerta en caso de interrupción de la energía eléctrica, por lo que se debe utilizar sólo y exclusivamente en situaciones de emergencia.

- ¡¡Evitar el uso de manera regular!!

¡Advertencia! ¡Peligro de heridas en caso de uso erróneo!

- Antes de utilizar el desbloqueo manual de emergencia, desactivar el interruptor general.
- El desbloqueo manual de emergencia se debe efectuar sólo y exclusivamente con el motor detenido.
- La maniobra de desbloqueo manual de emergencia se debe efectuar desde un lugar seguro.
- Con un motorreductor equipado con freno (a presión), la apertura o el cierre del portón se deben realizar con el freno abierto (liberado).
- Por motivos de seguridad, en las puertas balanceadas mediante pesos, el freno se debe liberar sólo para control, con la puerta en la posición de abajo.
- La liberación no deseada del freno se debe prevenir mediante un control adecuado (medición) en el sitio.

  El desbloqueo manual de emergencia no debe provocar el movimiento de la puerta más allá de las posiciones finales. En este caso, se accionaría el interruptor principal.

  El funcionamiento de la puerta en modo eléctrico queda desactivado.

Desbloqueo manual de emergencia mediante manivela (fig. 4)

- Introducir la manivela ejerciendo una ligera presión, luego girarla hasta que se bloquea en su posición. De esta manera se interrumpe la tensión de accionamiento y la puerta no puede ser accionada en modo eléctrico.
- Abrir y/o cerrar la puerta girando la manivela.
- Extrayendo la manivela se restablece la tensión de accionamiento y la puerta se puede volver a accionar en modo eléctrico.

Versión de cadena (figg. 5a-d)

- Tomar la empuñadura roja / el mando manual (1) y tirar delicadamente hasta la parada para interrumpir la tensión de mando e impedir con ello el accionamiento de la puerta en modo eléctrico.
- Abrir y/o cerrar la puerta con la cadena de desbloqueo de emergencia (2).
- Tomar la empuñadura verde / mando del motor (3) y tirar delicadamente hasta la parada para restablecer la tensión de accionamiento, y permitir de nuevo el accionamiento de la puerta en modo eléctrico.

  Duración media: ¡350 ciclos!

Modificación del largo de la cadena de desbloqueo de emergencia (fig.6)

- La cadena de desbloqueo de emergencia se puede abrir en el punto de conexión, por lo que se puede alargar o acortar añadiendo o quitando eslabones.
- Los eslabones se deben doblar con cuidado.
- Cuando se modifica el largo de la cadena de desbloqueo de emergencia, es necesario prestar atención para que no se tuerza.

AJUSTE DEL INTERRUPTOR DE TOPE

Efectuando el montaje del portón seccional y el balance con pesos según lo descrito en las normas, el portón debe quedar balanceado en todas las posiciones. La exactitud del balance se debe comprobar abriendo y cerrando la puerta manualmente con una fuerza de accionamiento igual en ambas direcciones.

1. Interruptores de tope mecánicos

Con el ajuste del interruptor de tope de ejercicio se definen las posiciones superior e inferior de desactivación de la puerta.

Para el ajuste, el motorreductor debe estar conectado a la alimentación.

Para acceder al interruptor de tope (**Fig. 8a**: platina de interruptores de tope con 7 interruptores **Fig. 8b** con 8 interruptores) es necesario desenroscar el cárter de cobertura del interruptor de tope. Si no hubieran sido instalados equipos externos de accionamiento, con la central de mando suministrada es posible mover la puerta en modo hombre muerto mediante los botones incorporados "ABRIR", "CERRAR" y "STOP".

Si accionando el botón "ABRIR" la puerta no se abre, poner la tensión en cero e invertir las dos fases L1 y L2 del motorreductor.

Presionando el botón "ABRIR" incorporado, la puerta se debe poder abrir incluso si el motorreductor hubiera sido montado girado 180º (montaje al revés). En caso contrario, poner la tensión en cero e invertir las dos fases L1 y L2.

Además, será necesario rectificar oportunamente los dos interruptores de tope de parada de emergencia para que disparen después del interruptor de tope de ejercicio.

Apagado con puerta en posición abajo

El interruptor de tope para el apagado con la puerta en posición abajo se debe ajustar mediante los siguientes pasos (**Abb. 7-8)**:

mover la puerta a la posición de CIERRE deseada.

Ajustar la leva del contactor 3 E ↓blanca) para accionar el interruptor de tope.

Apretar el tornillo de fijación **A**.
Para un ajuste de precisión, ajustar el **tornillo B**.

Mover la puerta hacia la posición de APERTURA deseada.
Ajustar la leva del contactor **1 E↑** (verde) para accionar el interruptor de tope.
Apretar el tornillo de fijación A.
Para un ajuste de precisión, ajustar el **tornillo B**.

Los interruptores de tope de seguridad **2 SE↓** y **4 SE↑** (rojos) se deben ajustar en modo tal que se disparen inmediatamente cuando se supera el interruptor de tope de accionamiento.

Los interruptores de tope de seguridad **2 SE↓** y **4 SE↑** (rojos) vienen ajustados de fábrica para que sigan a breve distancia el interruptor de tope de ejercicio.

Después de la prueba de funcionamiento, controlar que los tornillos de fijación estén en posición correcta.

Los interruptores de tope suplementarios **8 P2↓** y **7 P2↑** son contactos de cierre de potencial cero, mientras que los interruptores de tope suplementarios **6 P1↓** y **5 P1↑** son contactos de conmutación de potencial cero.

En **Modo Automático** el interruptor de tope 6 se utiliza como interruptor de tope preliminar. Por lo tanto, el mismo se debe ajustar para qué se dispare cuando la puerta alcanza una distancia de 5 cm del suelo.
¡En **Modo hombre muerto** no es necesario ajustarlo y se utiliza como contacto de potencial cero!

2. Interruptores de tope electrónicos (valor absoluto del transductor) (fig. 11)

El interruptor de tope electrónico EES es un interruptor de posicionamiento de valor absoluto para persianas, puertas y pórticos. La valoración o bien el ajuste de las posiciones finales se realiza a través de motorreductores para puertas sintonizadas en el EES.

Durante el montaje es suficiente sólo introducir la clavija de seis polos.

No son necesarios posicionamientos ni ajustes mecánicos particulares.

Los bornes para la cadena de seguridad (interruptor de seguridad) se encuentran en el lado del EES (**tipo A**) y en la platina, por debajo del EES (**tipo B**). (**fig. 10 y 11**)

CONEXIÓN DE TENSIÓN ESTRELLA-DELTA

¡Advertencia! Peligro de muerte por descarga eléctrica.

Antes de iniciar las operaciones de montaje, eliminar la tensión de los conductores y controlar que esta última sea efectivamente cero.

La conmutabilidad de la tensión del motor permite utilizar el motorreductor con alimentación de 3 x 400 V y 3 x 230 V.
El motor viene cableado de fábrica con conexión en estrella para una tensión de 3 x 400 V.
Para la conexión a una tensión de 230 V es necesario conmutar el motor a una conexión en delta.

Durante la fijación de los cables del motor, prestar atención a que los mismos sean lo suficientemente largos para permitir una buena fijación y crear una conexión capaz de mantenerse bien fija con el pasar del tiempo.
Para controlar si la conexión está bien fija, tirar de los conductores.

CONTROL ANUAL

Se aplica la directiva BGR 232 "**Ventanas, puertas y pórticos** de accionamiento mecánico" del Instituto nacional para el seguro contra los accidentes en el trabajo, consultable en su asociación de categoría o, a petición, en nuestra sede.

Las intervenciones de mantenimiento de **ventanas, puertas y pórticos** de accionamiento mecánico deben ser realizados exclusivamente por el personal encargado por la empresa, que tenga la experiencia y la competencia necesaria (BGR 232).

Informaciones para quien realiza los controles

Motorreductor:
El mecanismo no necesita mantenimiento y tiene lubricación permanente. En el eje de salida nunca se debe formar óxido.

Fijaciones:
Asegurarse que los tornillos de fijación estén todos en posición correcta y en condiciones impecables.
Balance mediante pesos (ej. en los portones seccionales):
Efectuando el balance con pesos según los modos establecidos por las normas, la puerta debe quedar balanceada en todas las posiciones (ver las instrucciones de montaje de la puerta).

Freno (si está instalado):
Durante el control anual se debe verificar el funcionamiento impecable del freno.

En caso de fuerte desgaste de las pastillas de freno, es necesario cambiar todo el freno. Antes de proceder a la sustitución, desconectar los cables conectados a la tarjeta eléctrica.

DATOS TÉCNICOS

NOTA: todas las características técnicas indicadas se refieren a una temperatura comprendida entre -5 °C y 40 °C. • NICE se reserva el derecho de realizar, en cualquier momento, todas las modificaciones al producto que considere necesarias, sin modificar las funciones ni el uso previsto.

Datos técnicos							
Modelo	**RDF 140-20**	**RDF 220-15**	**RDF 290-15**	**RDF 380-15**	**RDF 450-15**	**RDF 550-12**	**RDF 850-10**
Eje de cable Ø (mm)	30	30	30	40	40	40	55
Par máx. (Nm)	140	220	290	380	450	550	850
Par nominal (RPM)	112	176	232	304	360	440	680
N.º revoluciones de salida (RPM)	20	15	15	15	15	12	10
Potencia del motor (kW)	0,55	1,1	1,1	1,5	1,5	1,5	2,2
Ámbito de finales de carrera (revs. máx. eje de cable)	15	20	20	20	15	20	10
Tensión de servicio (V)	3x400	3x400	3x400	3x400	3x400	3x400	3x400
Frecuencia (Hz)	50	50	50	50	50	50	50
Consumo nominal (A)	8,1	16,2	16,2	22	22	22	32,3
Ciclos por hora **	4	5	7	3	3	7	8
Cable de conexión	4x1.5 mm² -6x0,75 mm² - 2x0,75 mm²						
Temperatura de servicio (°C)	-5°C... + 40 °C	-5°C... + 40 °C	-5°C... + 40 °C	-5°C... + 40 °C	-5°C... + 40 °C	-5°C... + 40 °C	-5°C... + 40 °C
Presión acústica	< 70	< 70	< 70	< 70	< 70	< 70	< 70
Grado de protección	IP 54	IP 54	IP 54	IP 54	IP 54	IP 54	IP 54
Peso (Kg)	13	20	23	24	25	25	50

Datos técnicos				
Modelo	**RDF 250-24**	**RDF 350-24**	**RDF 500-24**	**RDF 750-24**
Eje de cable Ø (mm)	40	40	40	55
Par máx. (Nm)	250	350	500	750
Par nominal (RPM)	200	280	400	600
N.º revoluciones de salida (RPM)	24	24	24	24
Potencia del motor (kW)	1,1	1,5	2,2	2,2
Ámbito de finales de carrera (revs. máx. eje de cable)	20	20	20	40
Tensión de servicio (V)	3x400	3x400	3x400	3x400
Frecuencia (Hz)	50	50	50	50
Consumo nominal (A)	16,2	22	32,3	32,3
Ciclos por hora **	7	7	7	6
Cable de conexión	4x1.5 mm² -6x0,75 mm² - 2x0,75 mm²			
Temperatura de servicio (°C)	-5°C... + 40 °C	-5°C... + 40 °C	-5°C... + 40 °C	-5°C... + 40 °C
Presión acústica	< 70	< 70	< 70	< 70
Grado de protección	IP 54	IP 54	IP 54	IP 54
Peso (Kg)	23	25	25	50

***** Valores estimados considerando el peso específico de la puerta 13 kg/m2 y el diámetro del tambor de enrollado del cable = ø 120mm.
****** Ciclos por hora máx., considerando que se utiliza completamente el valor del rango del encoder (15)".

1

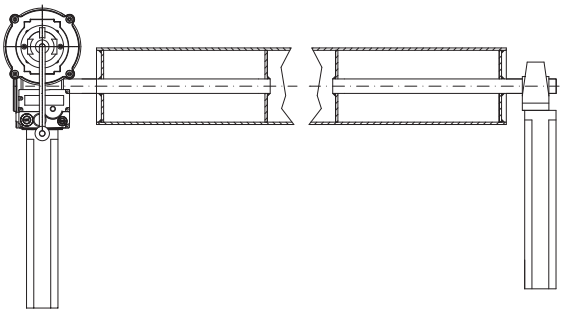

Montaje del eje

2

Montaje del soporte para motorreductores de grandes dimensiones

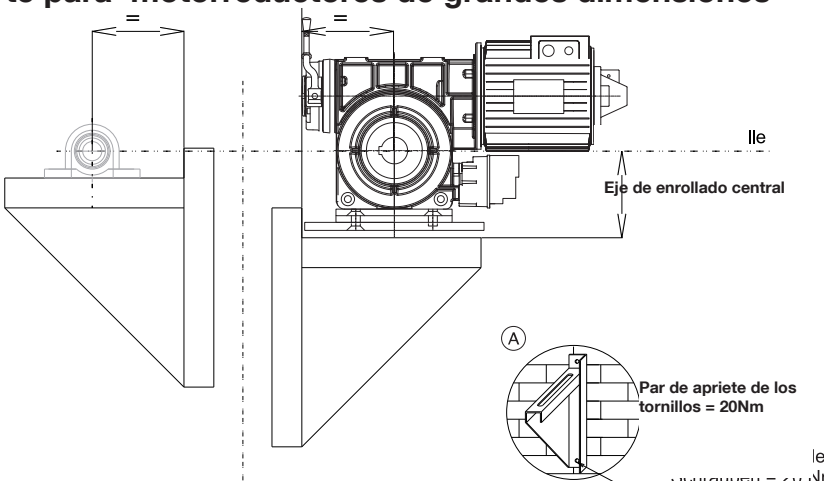

3

Montaje del soporte para motorreductores de pequeñas dimensiones

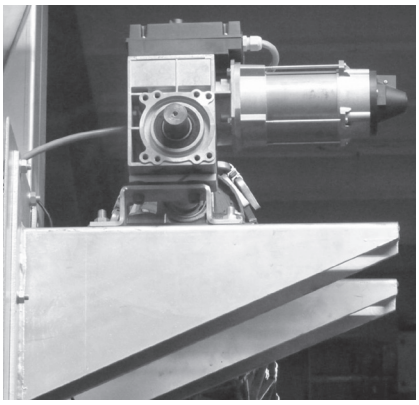

4

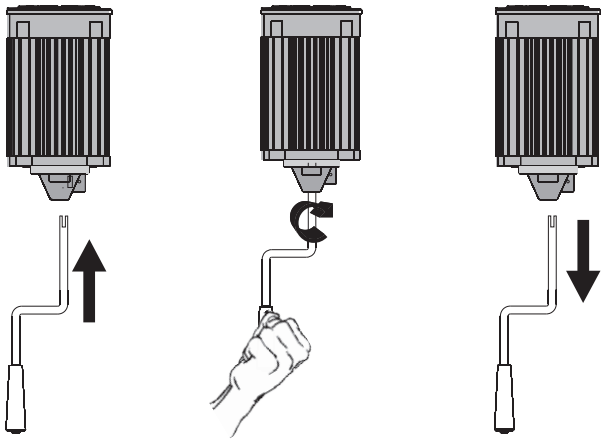

5a

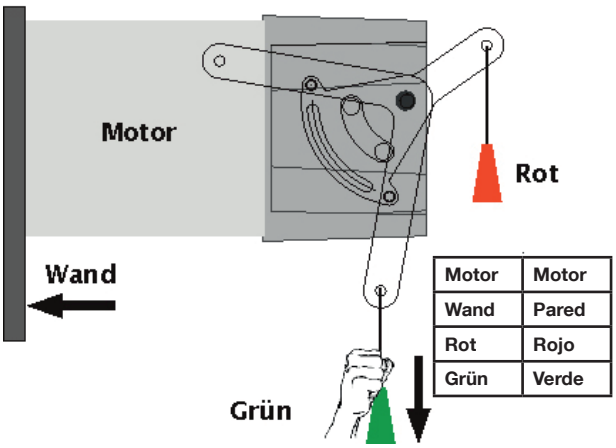

Motor	Motor
Wand	Pared
Rot	Rojo
Grün	Verde

5b

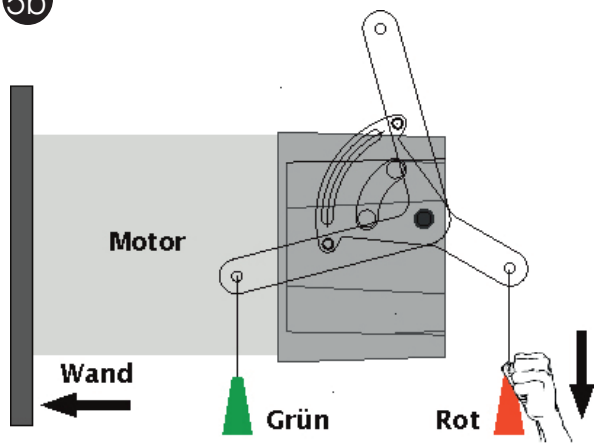

5c

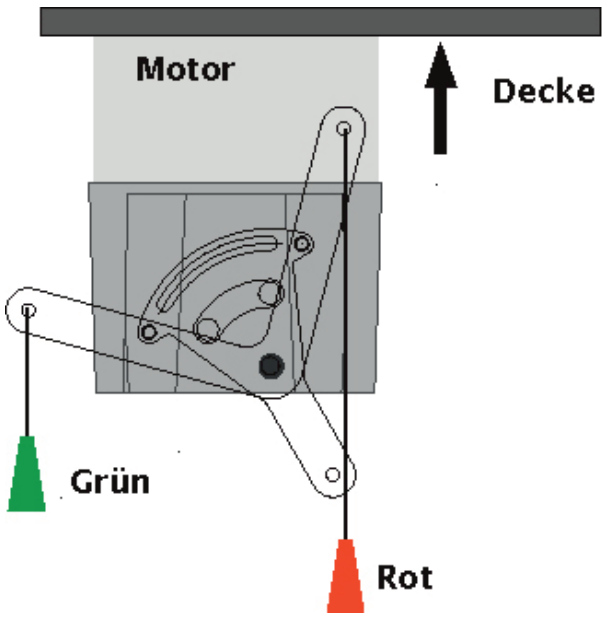

5d

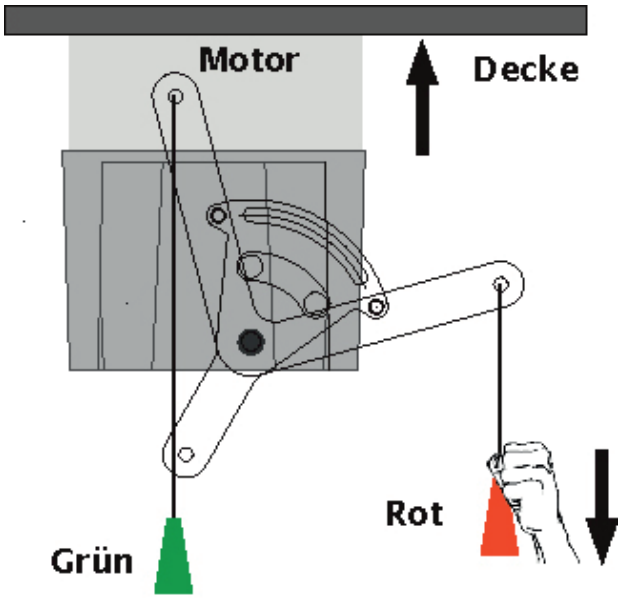

6 Cadena de desbloqueo de emergencia

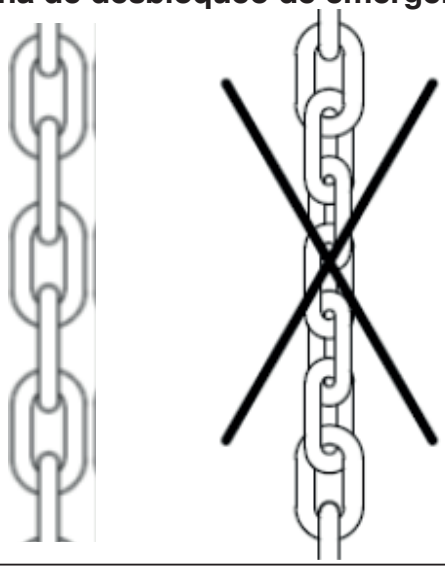

7 Finecorsa meccanici

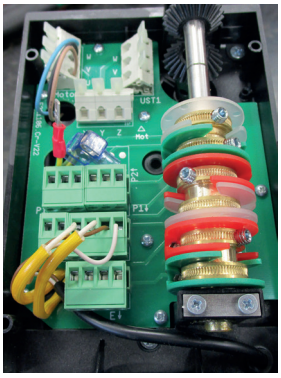

FINAL DE CARRERA MECÁNICO 900091000060

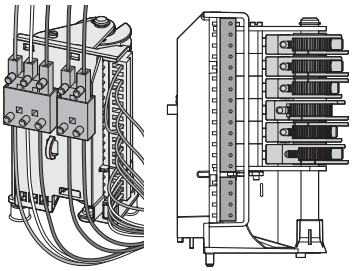

FINAL DE CARRERA MECÁNICO LSM00801

8a AJUSTE DEL FINAL DE CARRERA MECÁNICO LSM00801

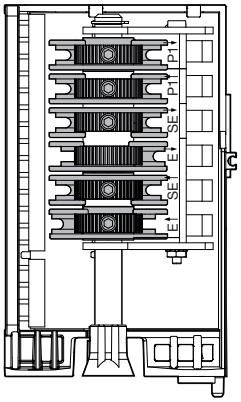

6	**BLANCO** INTERRUPTOR DE TOPE SUPLEMENTARIO CIERRE	**P1**
5	**VERDE** INTERRUPTOR DE TOPE SUPLEMENTARIO APERTURA	**P1**
4	**ROJO** INTERRUPTOR DE TOPE DE SEGURIDAD CIERRE	**SE**
3	**BLANCO** INTERRUPTOR DE TOPE CIERRE	**E**
2	**ROJO** INTERRUPTOR DE TOPE DE SEGURIDAD APER-TURA	**SE**
1	**VERDE** INTERRUPTOR DE TOPE APERTURA	**E**

8b AJUSTE DEL FINAL DE CARRERA MECÁNICO 900091000060

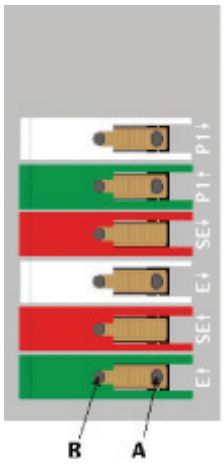

6 blanco Interruptor de tope suplementario 1 CIERRE

5 verde Interruptor de tope suplementario 1 APERTURA

4 rojo Interruptor de tope de seguridad CIERRE

3 blanco Interruptor de tope CIERRE

2 rojo Interruptor de tope de seguridad APERTURA

1 verde Interruptor de tope APERTURA

9

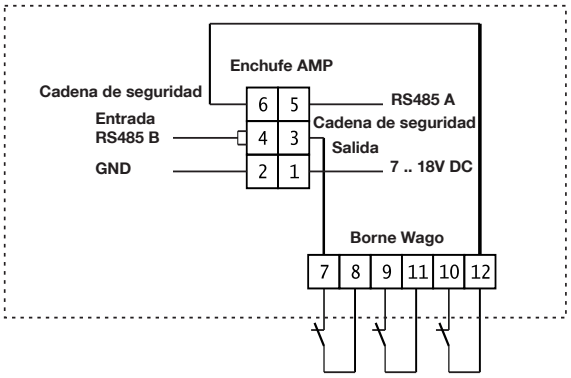

10 **FINAL DE CARRERA ELECTRÓNICO ENAS003**

Borne de alimentación del motor

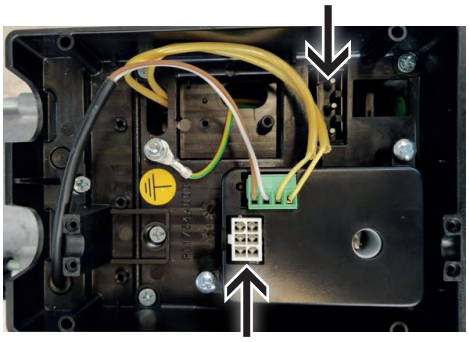

Enchufe de 6 polos de conexión del encoder

11 **FINAL DE CARRERA ELECTRÓNICO ENAS004**

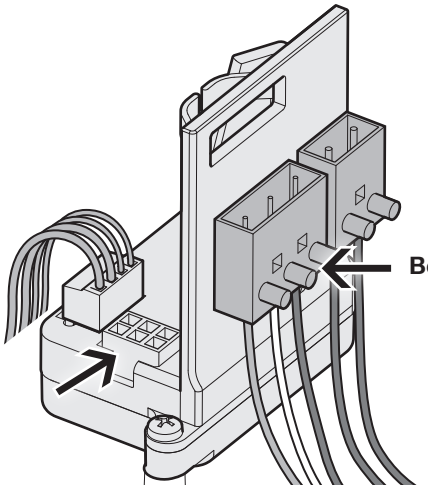

Borne de alimentación del motor

Enchufe de 6 polos de conexión del ENCODER

Motorreductores con manivela de cadena

RDF-140-20-KU
RDF-140-20-KE2

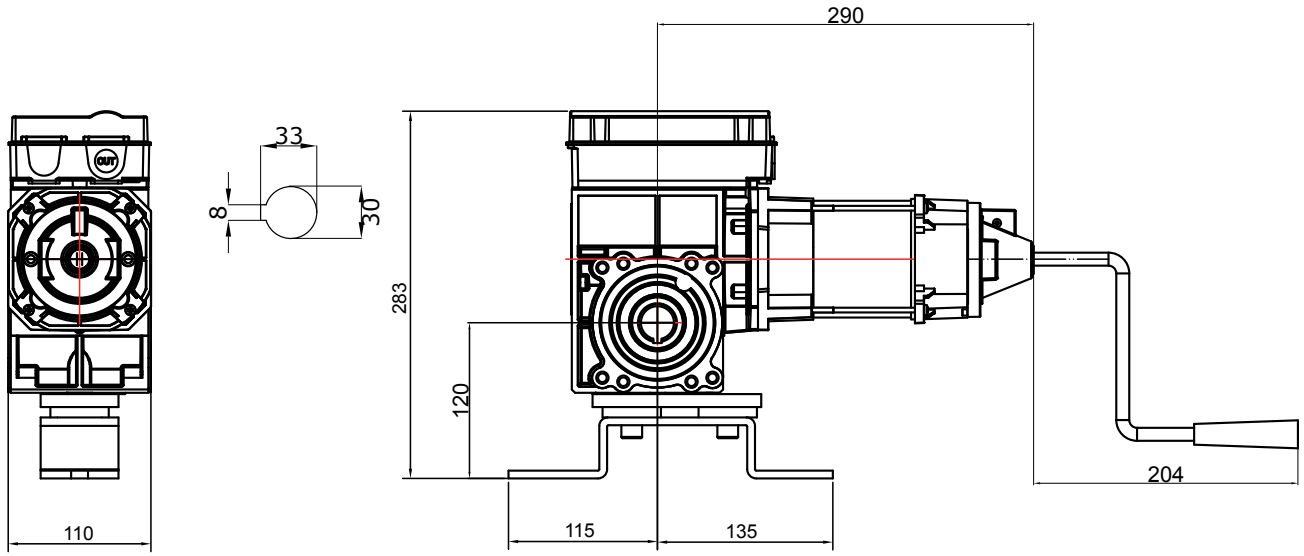

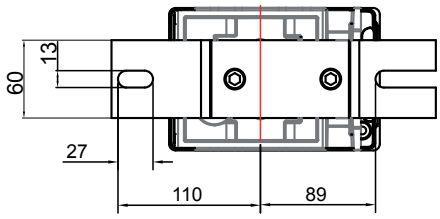

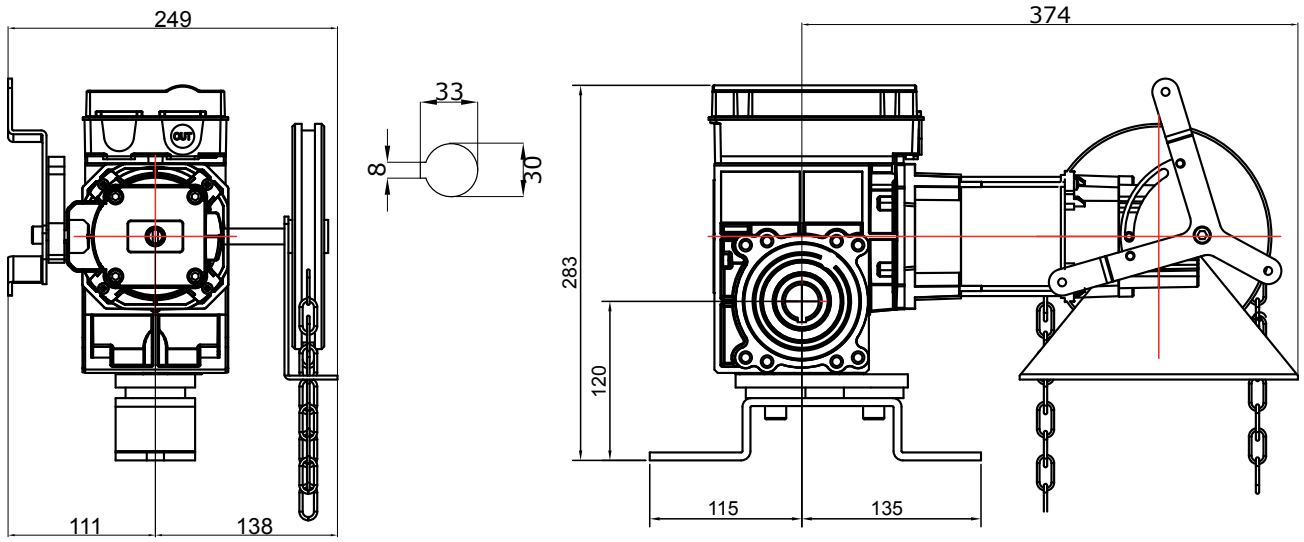

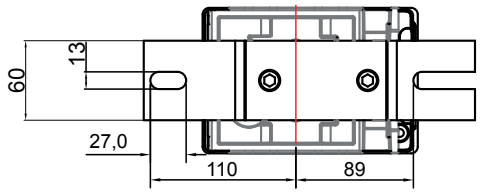

Motorreductores con manivela de cadena

RDF-220-15-KU
RDF-220-15-KE2

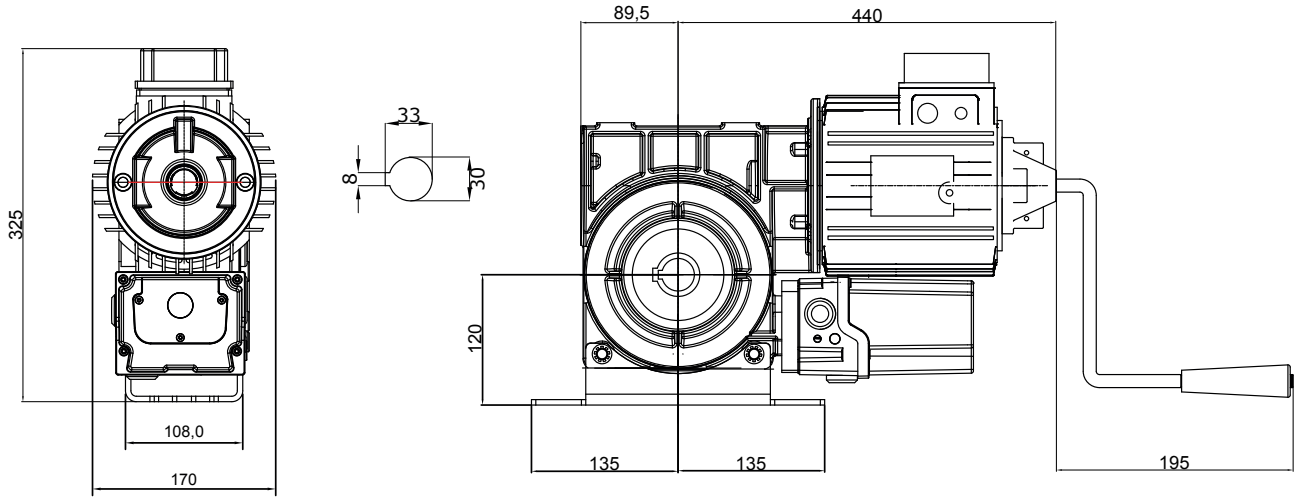

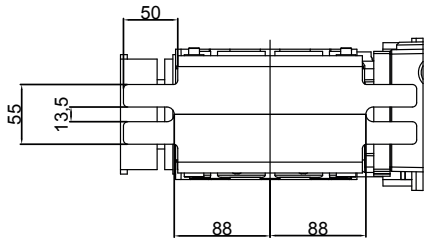

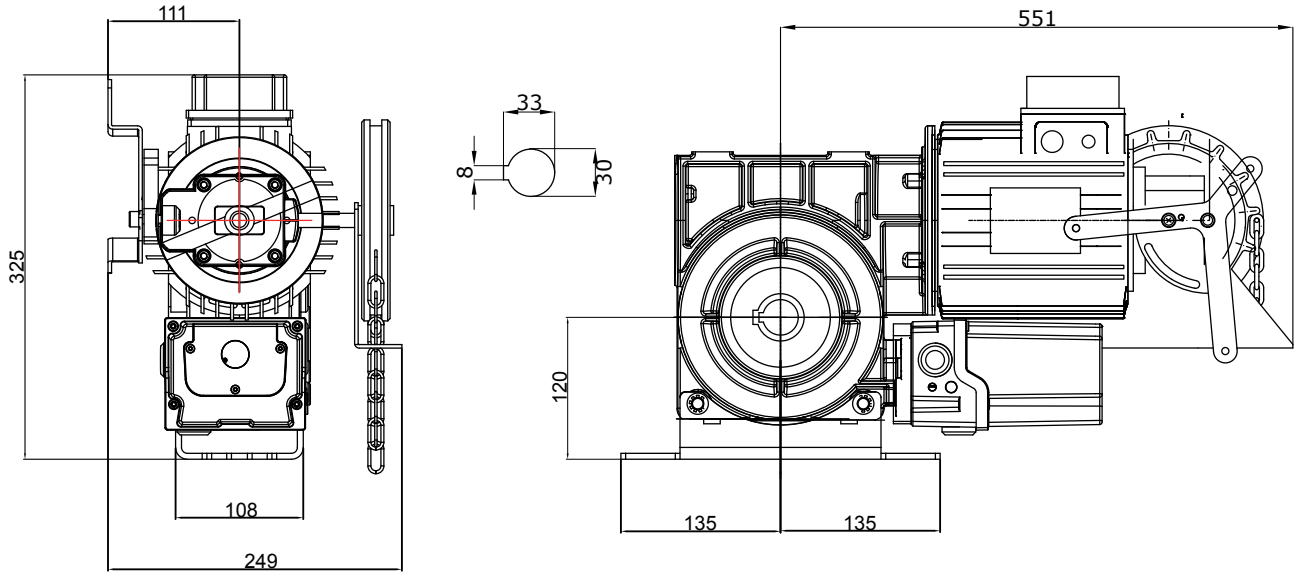

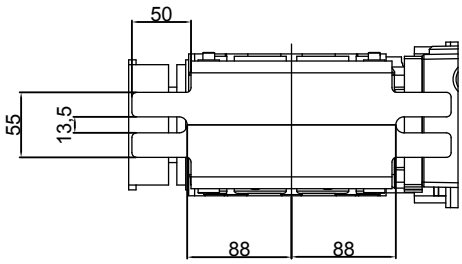

Motorreductores con manivela de cadena

RDF-290-15-KU
RDF-290-15-KE2

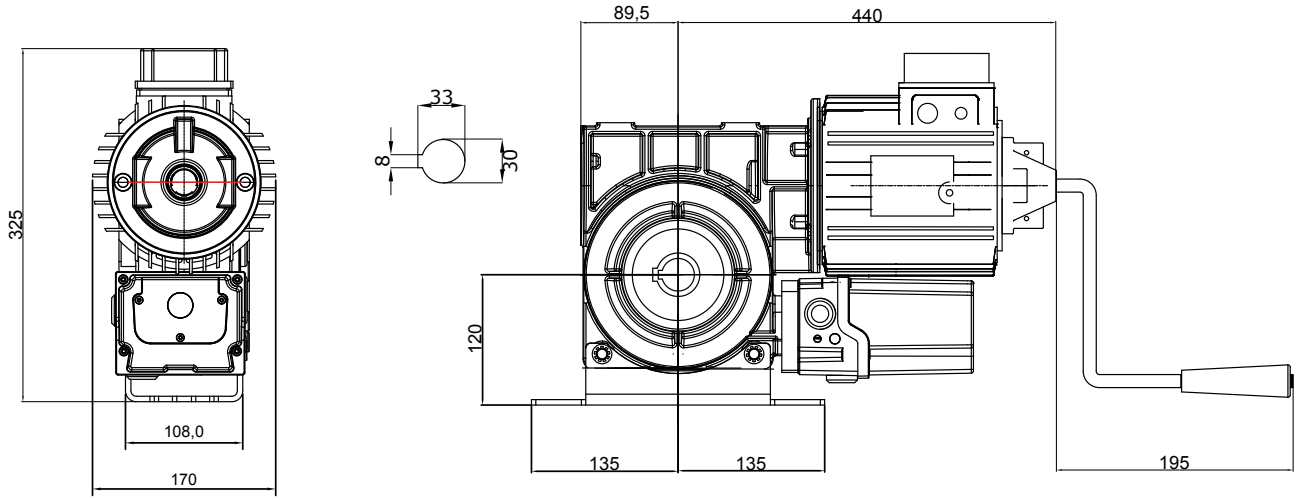

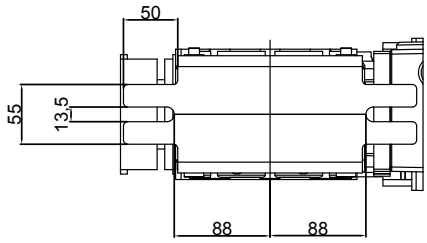

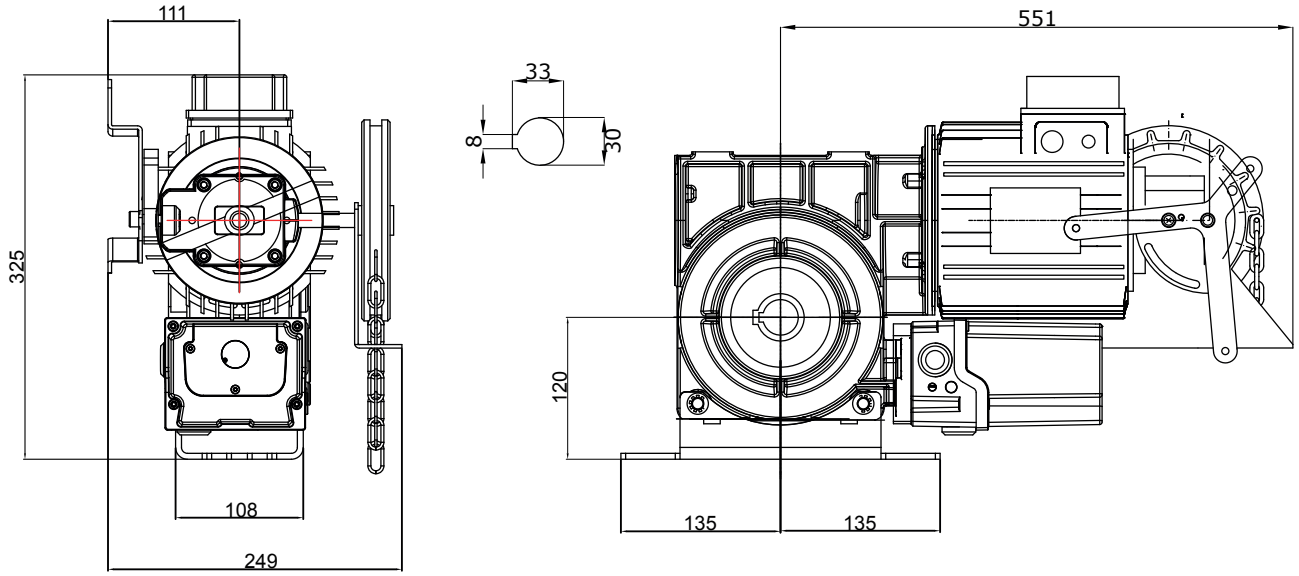

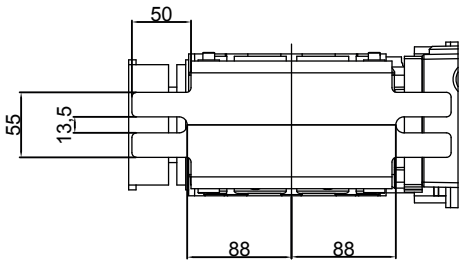

Motorreductores con manivela de cadena

RDF-380-15-KU
RDF-380-15-KE2

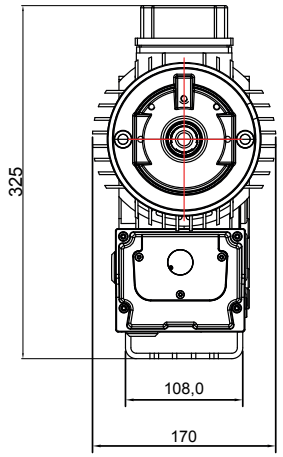

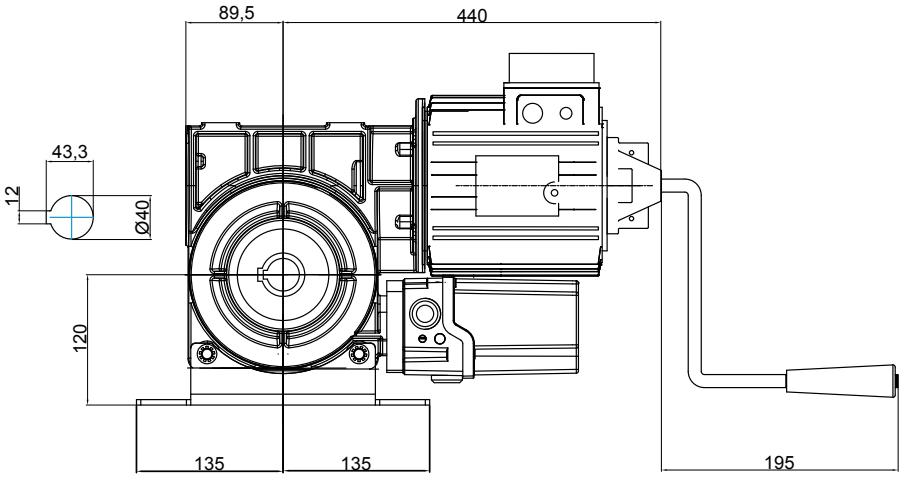

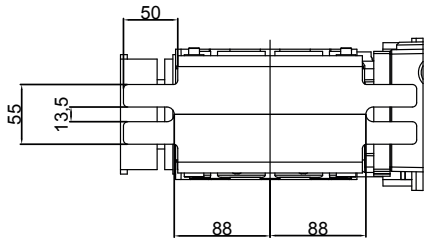

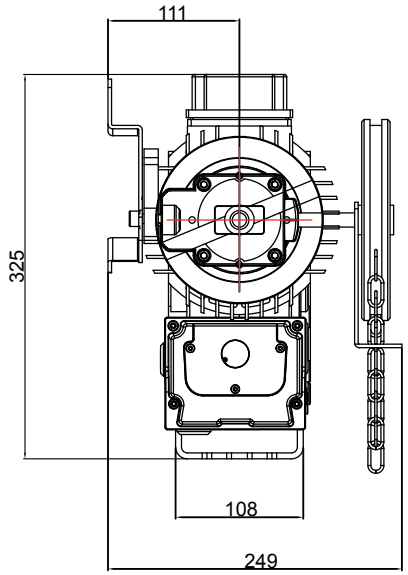

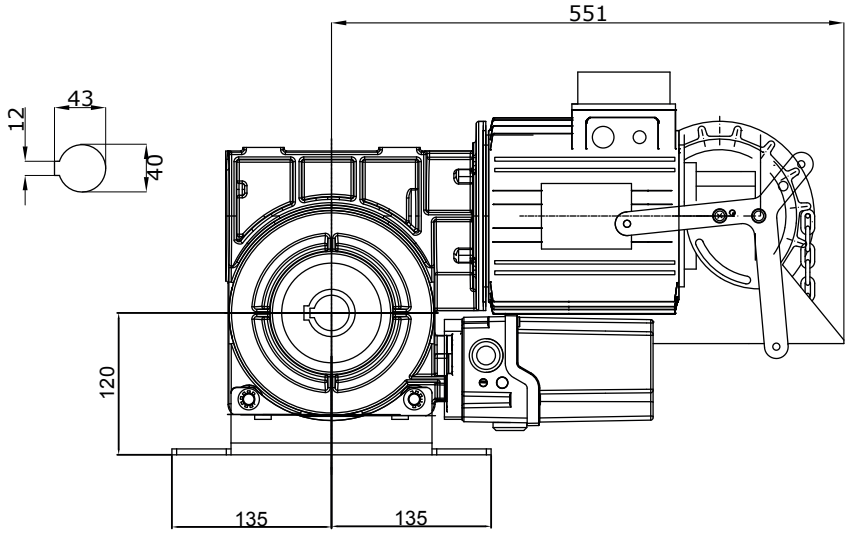

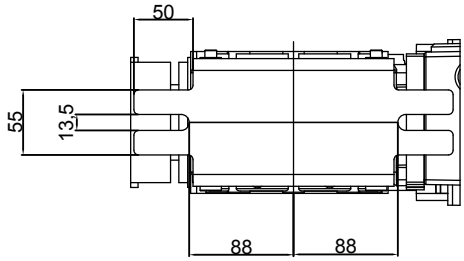

Motorreductores con manivela de cadena

RDF-450-15-KU
RDF-450-15-KE2

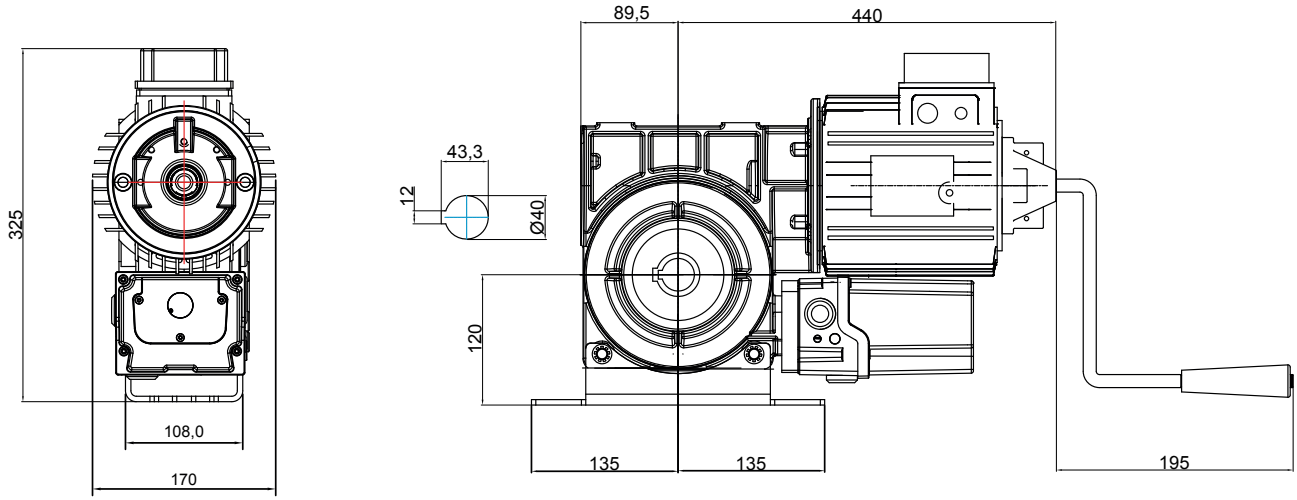

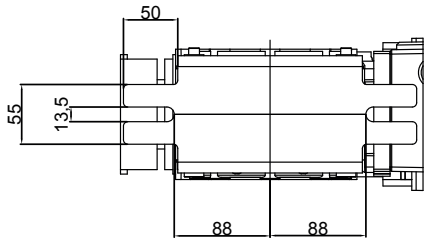

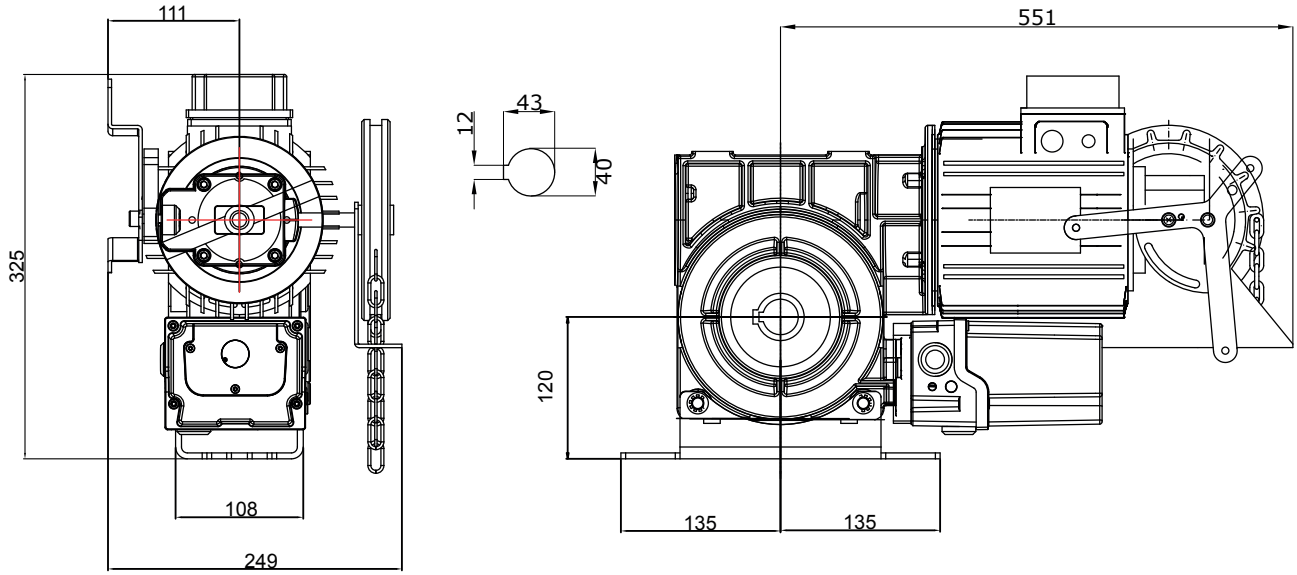

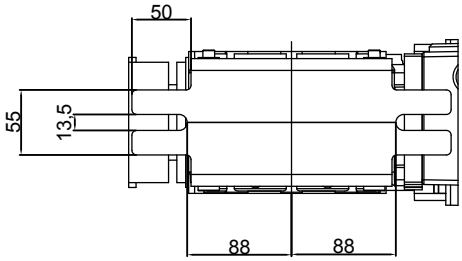

ESQUEMAS ACOTADOS DEL MOTORREDUCTOR PARA PERSIANAS METÁLICAS

Motorreductores con manivela de cadena

RDF-550-12-KU
RDF-550-12-KE2

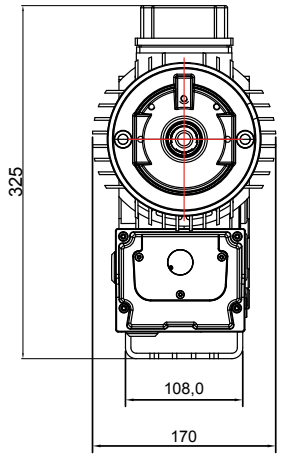

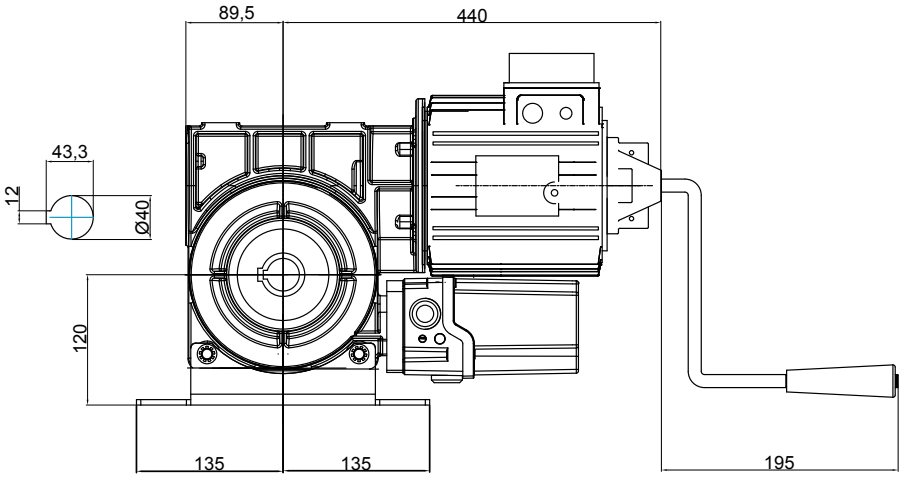

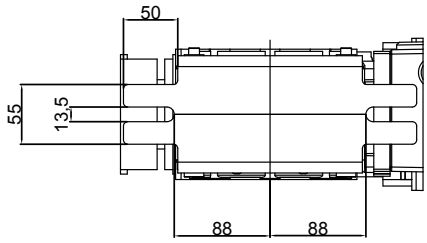

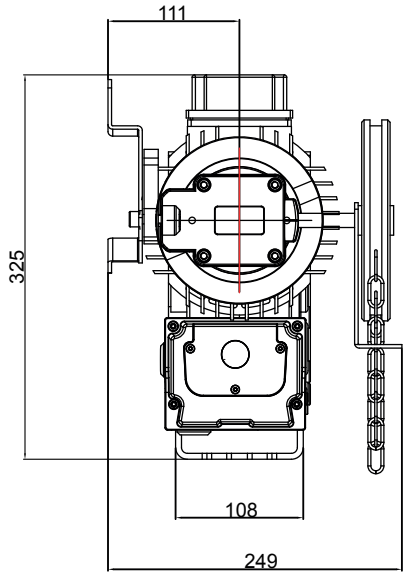

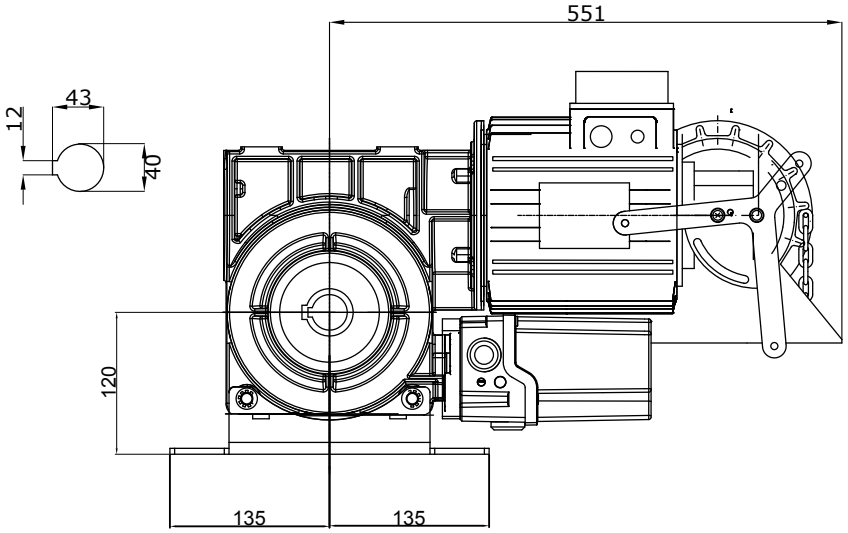

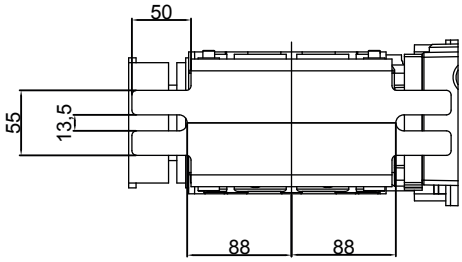

Motorreductores con manivela de cadena

RDF-850-10-KU
RDF-850-10-KE2

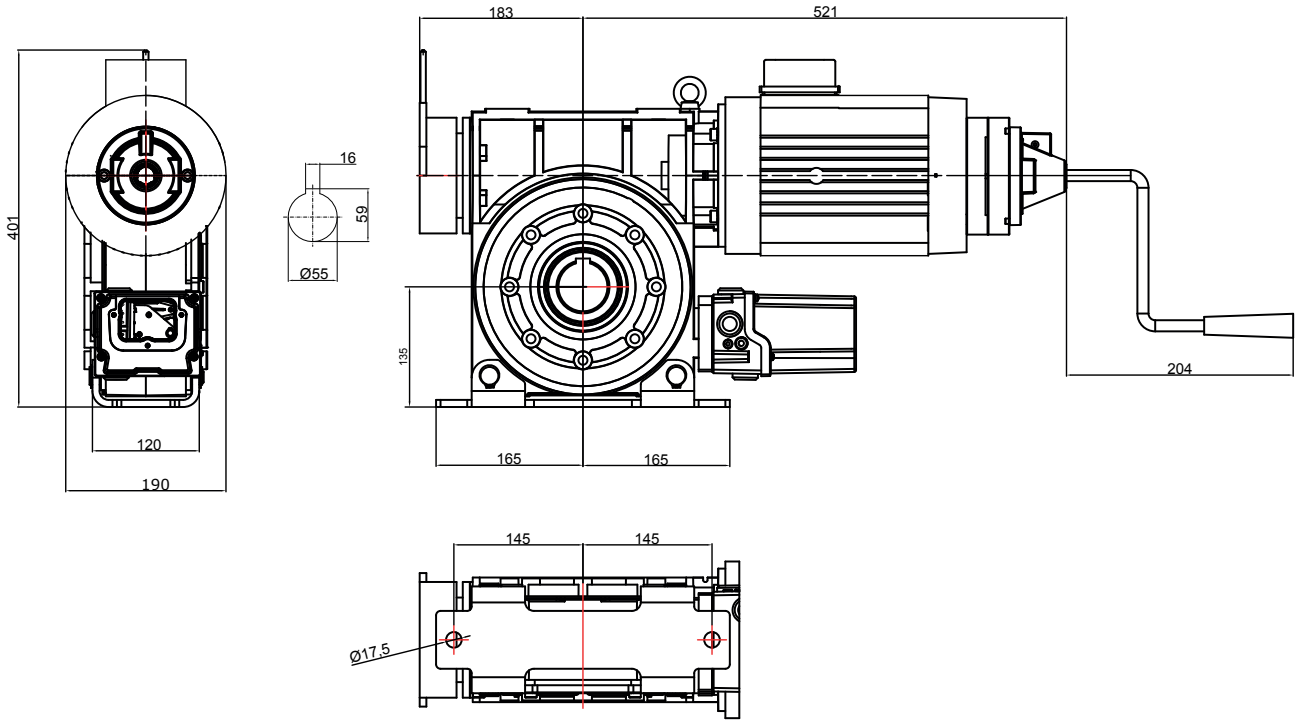

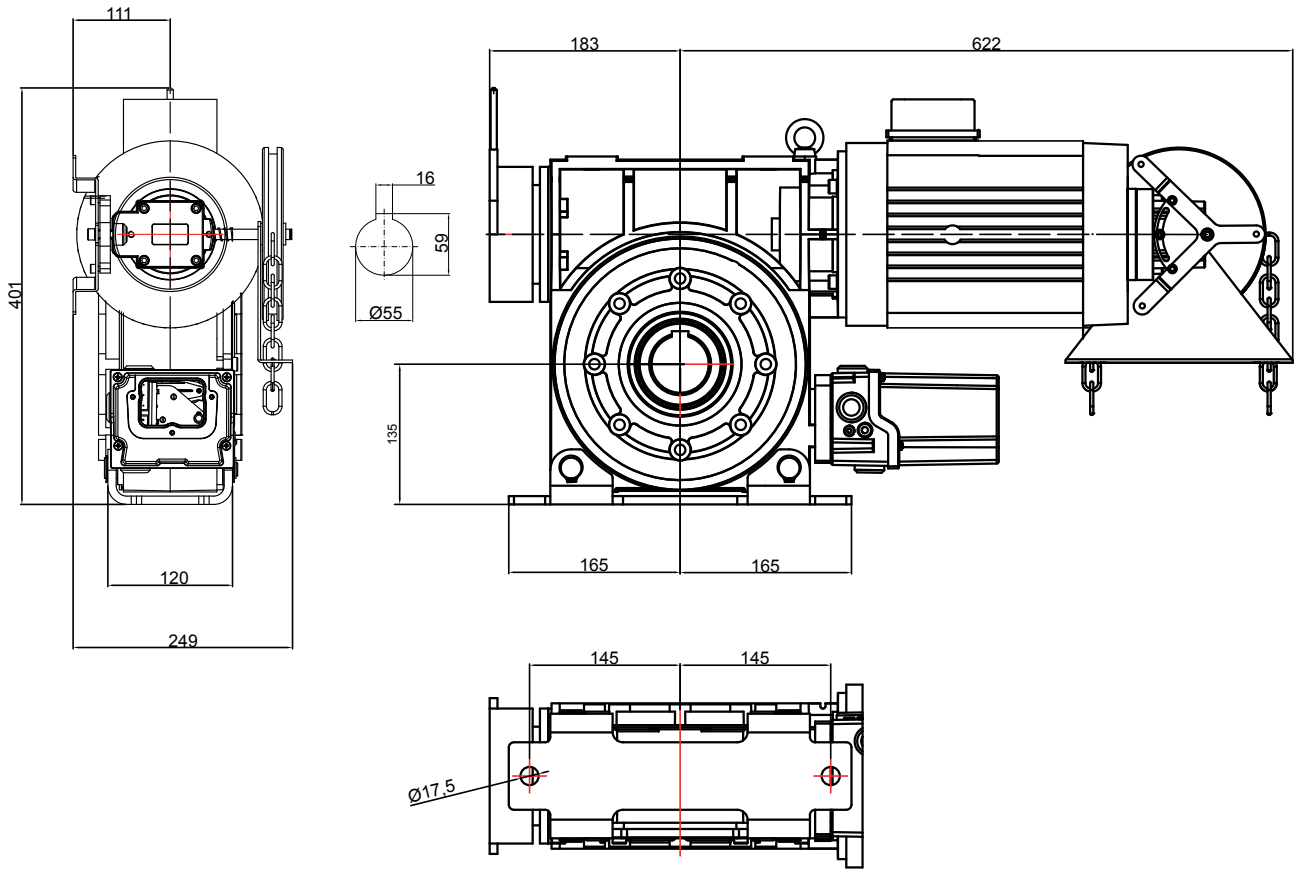

ESQUEMAS ACOTADOS DEL MOTORREDUCTOR PARA PERSIANAS METÁLICAS

Motorreductores con manivela de cadena

RDF-250-24-KU
RDF-250-24-KE2

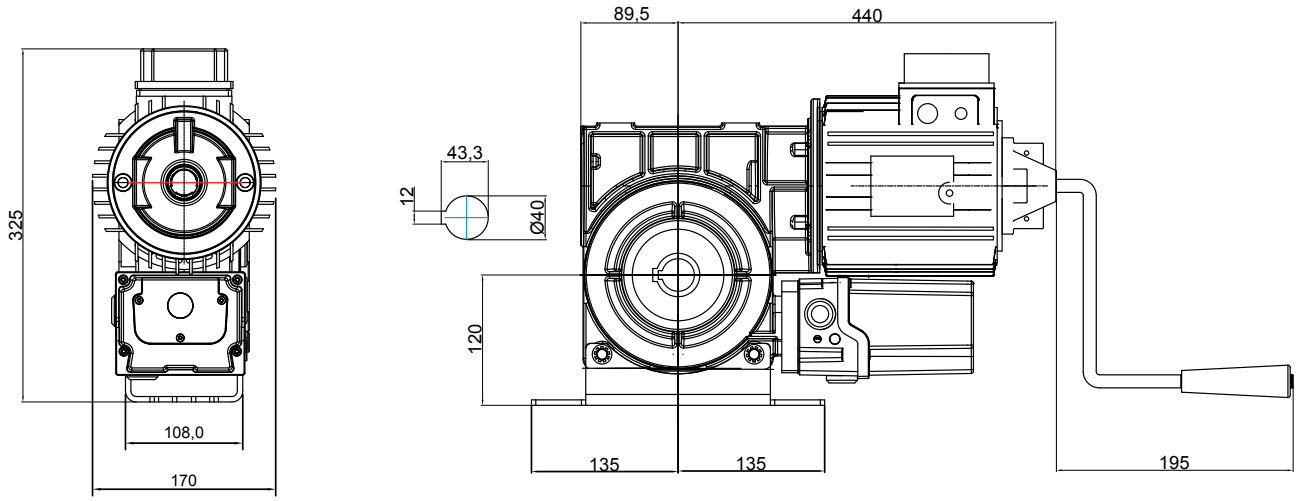

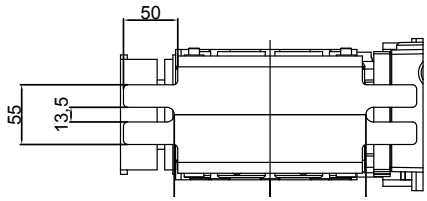

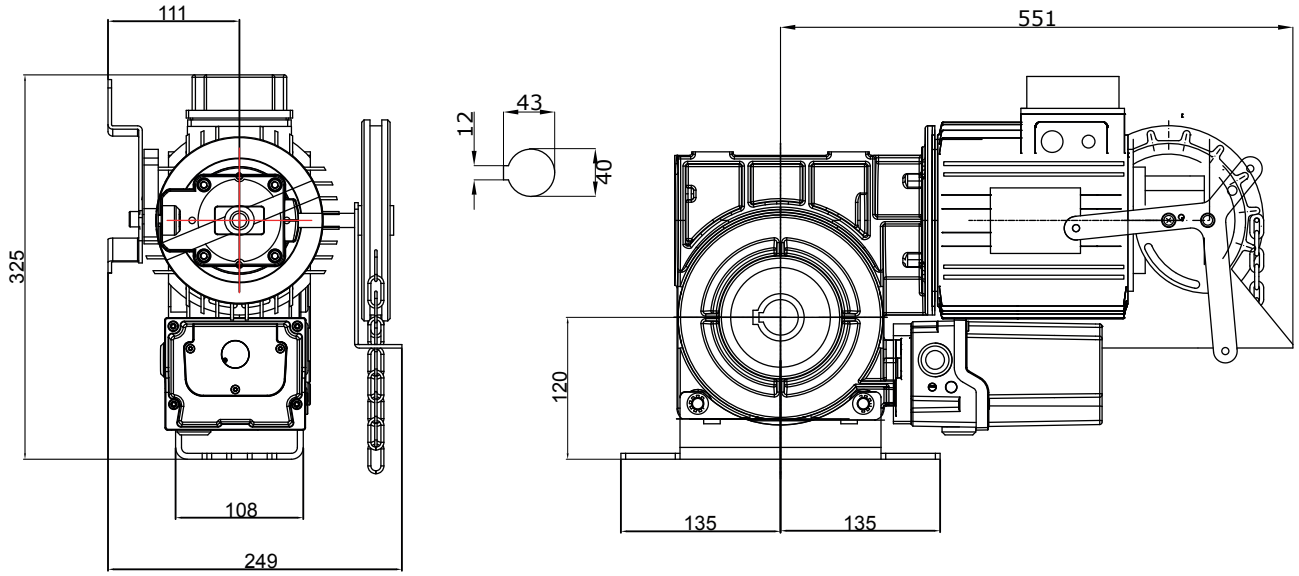

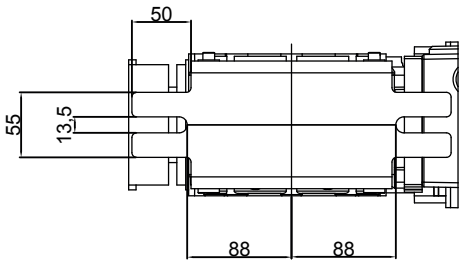

Motorreductores con manivela de cadena

RDF-350-24-KU
RDF-350-24-KE2

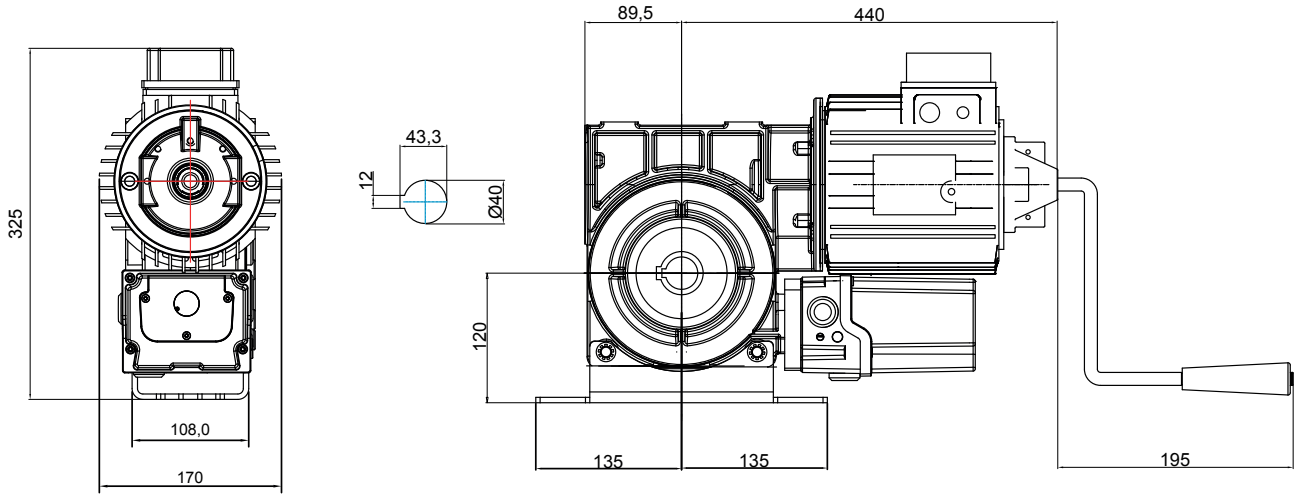

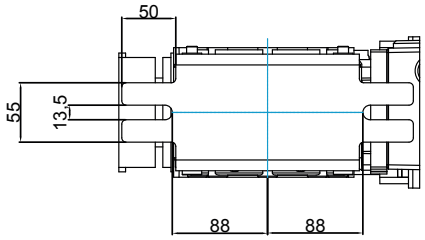

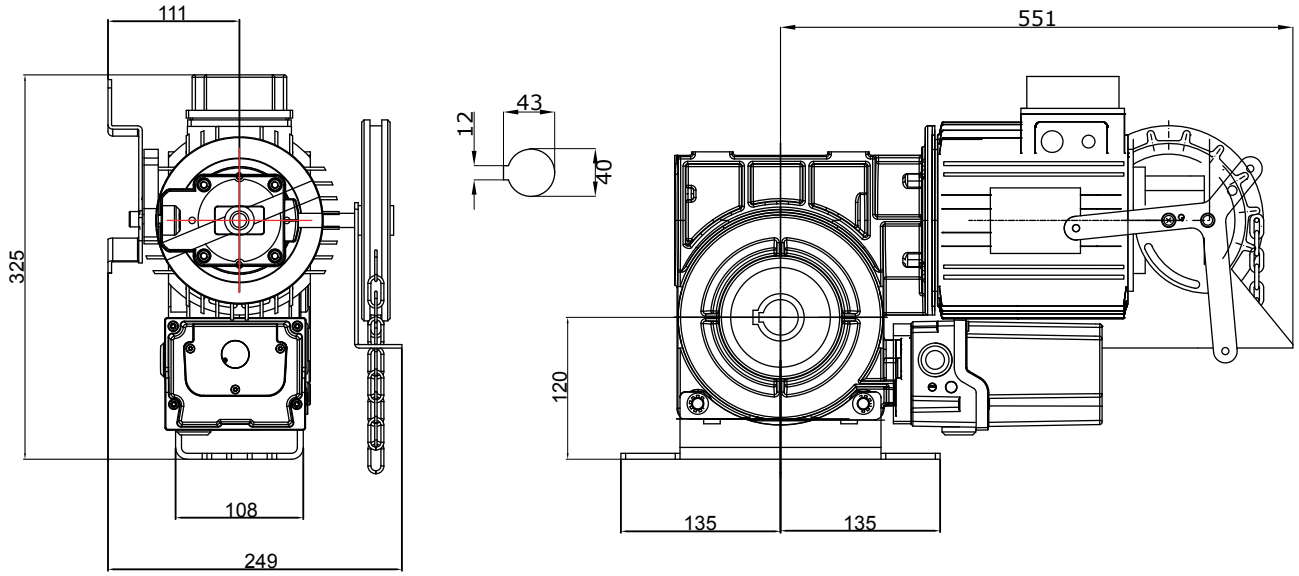

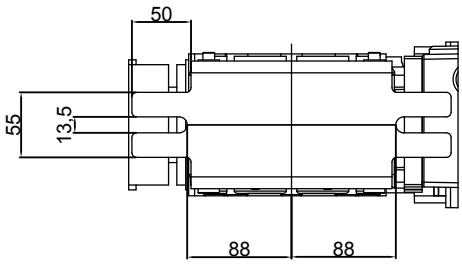

Motorreductores con manivela de cadena

RDF-500-24-KU
RDF-500-24-KE2

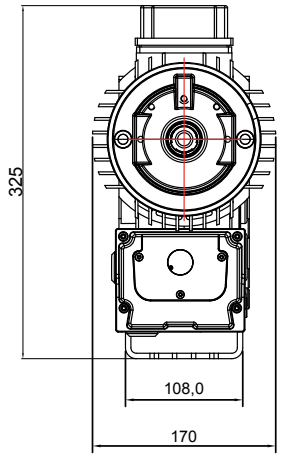

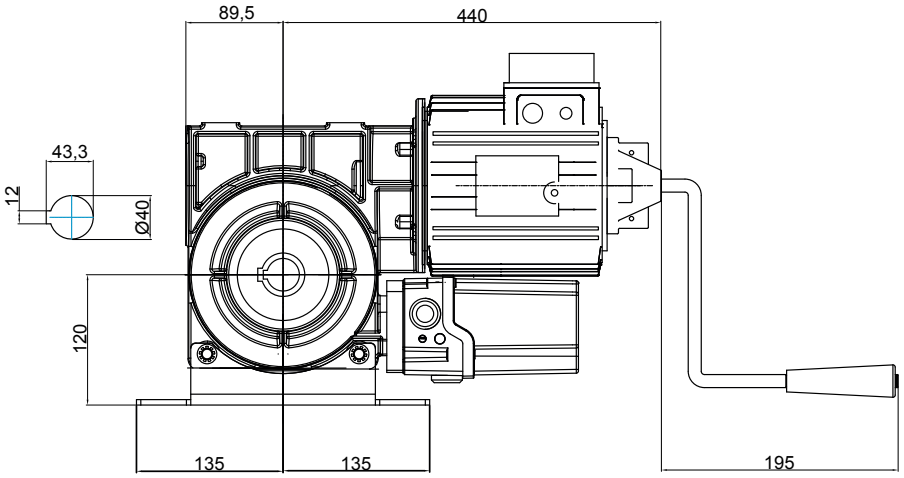

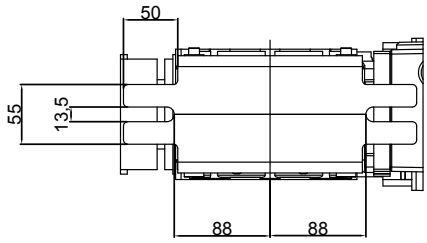

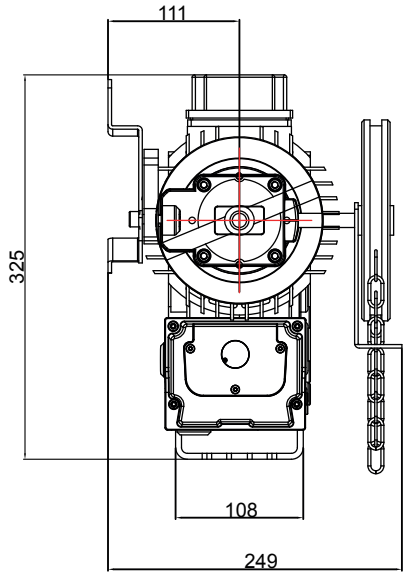

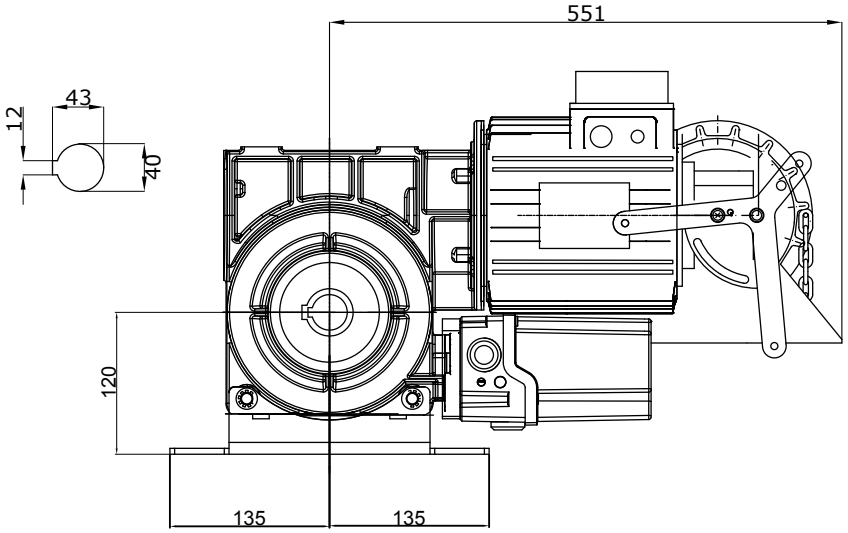

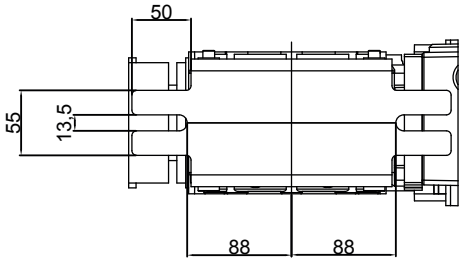

Motorreductores con manivela de cadena

RDF-750-24-KU
RDF-750-24-KE2

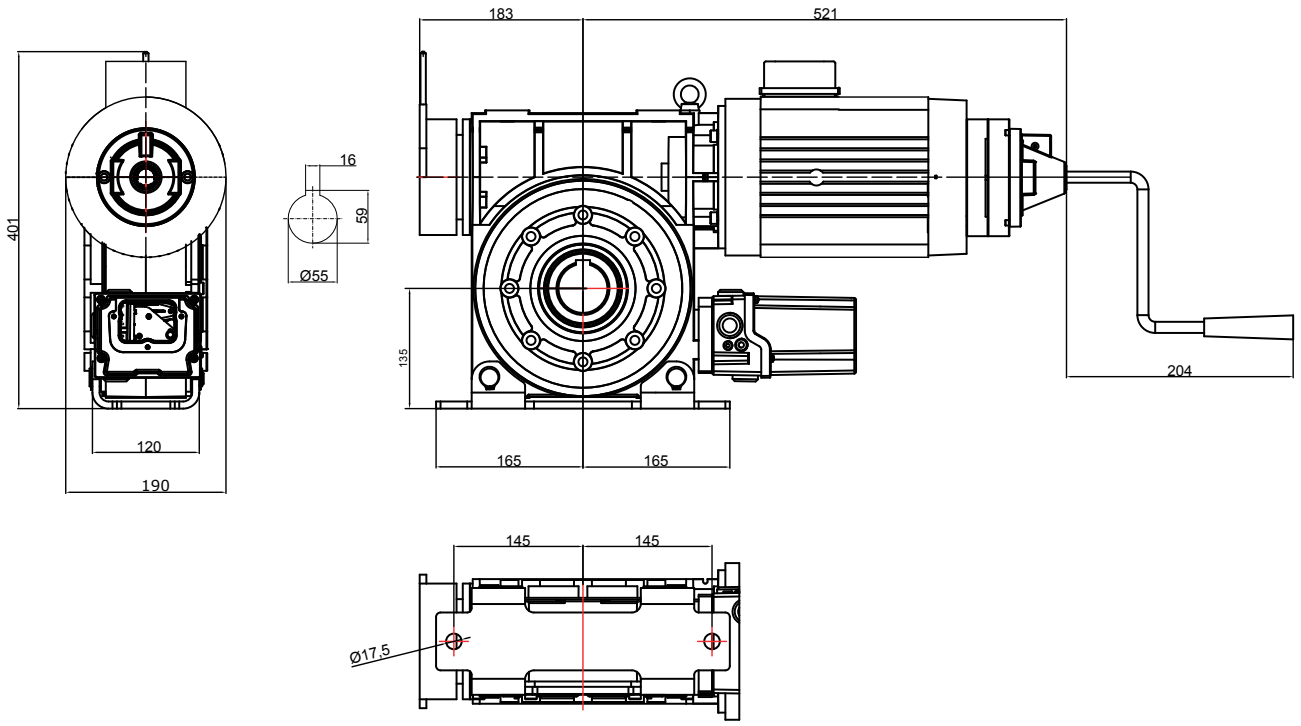

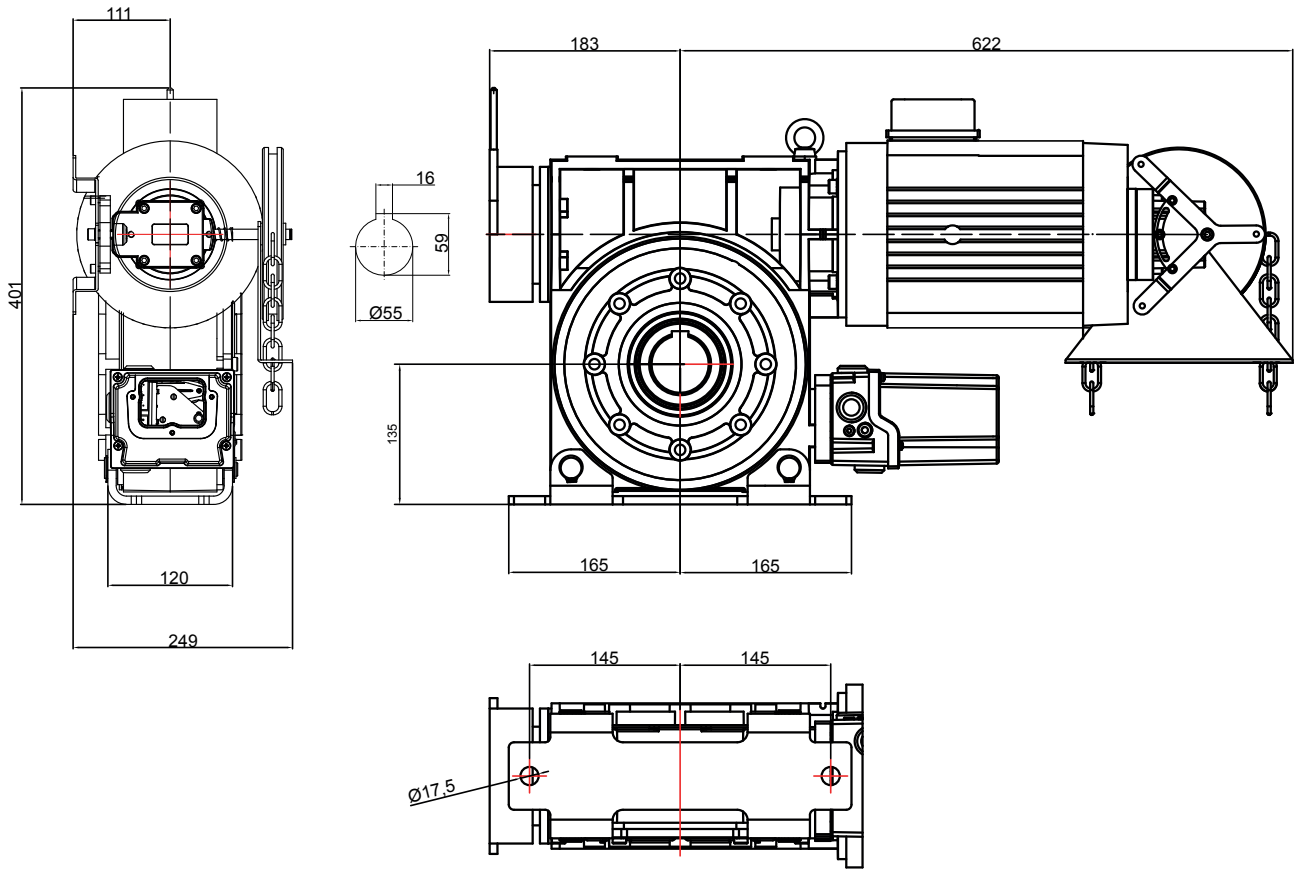

TRANSPORTE / ALMACENAMIENTO / ELIMINACIÓN

El motorreductor está completamente montado y cableado, listo para su conexión.
Para evitar eventuales daños, el mismo se debe transportar y, si es necesario almacenar, dentro de un embalaje previsto para ello u otro de características análogas.
Para su eliminación hay que separar
– metales
– elementos de plástico
– componentes eléctricos
– lubrificantes

ASISTENCIA TÉCNICA / PIEZAS DE REPUESTO / ACCESORIOS

Puntualizamos expresamente que no realizamos pruebas ni estamos dispuestos a aprobar eventuales piezas de repuesto y/o accesorios no suministrados por nosotros.
Por lo tanto, el montaje y/o la utilización de productos de este tipo pudieran modificar eventuales características predefinidas a nivel de diseño constructivo, con repercusiones en la seguridad.
NICE declina cualquier responsabilidad y niega cualquier tipo de garantía por los eventuales daños provocados por el uso de piezas de repuesto y/o accesorios no originales.

Los defectos que no se puedan eliminar internamente deben ser resueltos por el productor de la Puerta o por otra Empresa especializada, a la cual también se le pudieran solicitar piezas de repuesto.

Declaración CE de conformidad

y declaración de incorporación de “cuasi máquina”

La declaración CE de conformidad puede descargarse del sitio web www.niceforyou.com

IS0903A00MMD_ES_05-06-2023_RDF

Nice

Nice SpA
Oderzo TV Italia
info@niceforyou.com