Nice

SingleSmart-Control EU

controllo a distanza dell'accensione e dello spegnimento di un singolo apparecchio elettrico o di più apparecchi elettrici

IT - Istruzioni e avvertenze per l'installazione e l'uso

v1.1

Nice

1 AVVERTENZE E PRECAUZIONI GENERALI

- ⚠ **PERICOLO DI FOLGORAZIONE!**
- L'apparecchio è destinato a essere utilizzato per controllare e azionare altri apparecchi elettrici all'interno delle loro custodie.
  Un collegamento o un utilizzo errato possono provocare incendi o scosse elettriche.
- Tutti i lavori sull'apparecchio devono essere eseguiti esclusivamente da un elettricista qualificato e autorizzato. Osservare le norme nazionali.
- Anche quando il dispositivo è spento, può essere presente tensione sui suoi terminali.
  Qualsiasi intervento di manutenzione che introduca modifiche alla configurazione dei collegamenti deve essere sempre eseguito a tensione
- Disinserita (disattivare il fusibile). Utilizzare sempre la stessa fonte di alimentazione per i terminali L e IN.

- ⚠ **ATTENZIONE!**
- La mancata osservanza delle raccomandazioni contenute in questo manuale può essere pericolosa o causare una violazione della legge.
- Controllare il manuale di funzionamento/manutenzione del dispositivo che si desidera controllare per verificare che il collegamento sia sicuro e consentito.
- Non collegare apparecchiature non conformi alle specifiche o agli standard di sicurezza pertinenti.
- Non collocare il dispositivo in involucri metallici o su superfici metalliche, poiché ciò potrebbe ridurre notevolmente il raggio d'azione.
- Non esporre il prodotto a umidità, acqua o altri liquidi. Non utilizzare nei bagni e in altri ambienti ad alta umidità.
- Questo prodotto è progettato solo per uso interno. Non utilizzare all'esterno!
- Questo prodotto non è un giocattolo. Tenere lontano da bambini e animali! Questo prodotto non è un giocattolo. Tenere lontano da bambini e animali!

2 DESCRIZIONE DEL PRODOTTO

- Il NICE SingleSmart-Control EU, controllato a distanza, è progettato per accendere e spegnere dispositivi o circuiti elettrici.
- SingleSmart-Control EU consente di controllare un dispositivo o un circuito elettrico.
- Le dimensioni compatte dell'unità consentono di installare il prodotto in altri alloggiamenti per apparecchiature.
- I dispositivi possono essere controllati sia attraverso la rete Z-Wave o con pulsanti collegati direttamente ad essi.

3 ATTIVAZIONE DEL DISPOSITIVO DI BASE

1. Spegnere l'alimentazione.
2. Collegare il dispositivo secondo lo schema di collegamento SingleSmart-Control EU riportato di seguito:

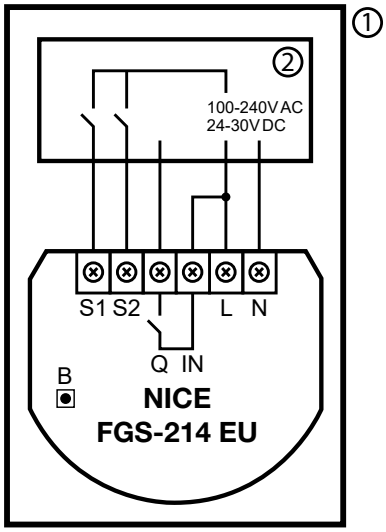

① Involucro dell'apparecchiatura/sistema

② Dispositivo elettrico

B Pulsante B

3. Accendere l'apparecchio.
4. Impostare il controllore master Z-Wave in modalità di aggiunta.
5. Fare rapidamente tre volte clic sul pulsante B.
6. Attendere che il dispositivo venga aggiunto al sistema.
7. El controlador confirma que la adición se ha realizado correctamente

4 FUNZIONAMENTO PREDEFINITO

Il funzionamento predefinito richiede interruttori momentanei. Modificare la configurazione per utilizzare altri tipi di interruttori.

1 x click S1 - Interruttore del 1° canale

1 x S2 click - Interruttore 2° canale

5 SPECIFICHE

Tabella A1 - SingleSwitch-Control EU - Specifiche	
Alimentazione:	100-240V~ 50/60Hz 24-30V⎓
Corrente nominale FGS-214:	6.5A
Tipi di carico supportati:	resistivo
Temperatura di esercizio:	0–35°C
Umidità operativa:	0-95% RH senza condensa
Banda di frequenza radio:	868.0–868.6 MHz (EU) 869.7–870.0 MHz (EU) 915.0-928.0 MHz (AH)
Potenza di trasmissione massima	+5dBm (EU)

IS0912A00IT_05-12-2023

Nice

Nice SpA
Oderzo TV Italia
info@niceforyou.com

www.niceforyou.com