MhouseKit

RM30 F-FM

Tubular motor

FR - Instructions et avertissements pour l'installation et l'utilisation

Nice

Easy For You

AVERTISSEMENTS ET PRÉCAUTIONS GÉNÉRALES POUR LA SÉCURITÉ

— PHASE 1 —

1.1 - OPÉRER EN CONDITIONS DE SÉCURITÉ !

Ce manuel contient des instructions et des recommandations importantes pour la sécurité des personnes.

Une installation incorrecte peut causer de graves blessures aux personnes qui effectuent le travail et à celles qui utiliseront l'installation. Pour cette raison, au cours de l'installation, il est important de suivre attentivement toutes les instructions figurant dans cette notice.

En particulier, si c'est la première fois que vous vous apprêtez à réaliser un automatisme pour volets roulants, vous devez lire attentivement toutes les parties du manuel, en prenant tout le temps nécessaire, avant de commencer le travail.

De plus, durant la lecture, gardez à portée de la main les différents composants du kit, afin de pouvoir essayer et vérifier ce que vous êtes en train de lire (à part ce qui concerne les opérations de programmation). En cas de doutes, demander des éclaircissements au Service Assistance Mhouse.

Compte tenu des situations de risque qui peuvent se vérifier durant les phases d'installation et d'utilisation du produit, il faut l'installer en respectant les lois, les normes, les règlements locaux et les recommandations qui suivent.

1.2 - RECOMMANDATIONS POUR L'INSTALLATION

- Avant de commencer l'installation, vérifier si ce modèle spécifique de moteur est adapté pour l'automatisation du volet (voir PHASE **3**). S'il se révèle inadapté, NE PAS procéder à l'installation.
- Le moteur tubulaire peut être installé exclusivement en le montant à l'intérieur d'un tube d'enroulement en tôle métallique, de section octogonale, avec diamètre du cercle inscrit de 60 mm et une épaisseur de la tôle comprise entre 0,6 et 1 mm (voir PHASE **3**). **Toute autre utilisation doit être considérée comme impropre et interdite ! Le producteur ne répond pas des dommages résultant d'une utilisation impropre du produit, différente de ce qui est prévu dans cette notice.**
- Tous les travaux relatifs à la préparation initiale, à la pose des câbles électriques, au montage des dispositifs de l'automatisme et à leur connexion électrique, **à l'exclusion du branchement de l'installation à la ligne électrique fixe**, peuvent être effectués également par du personnel qui n'est pas particulièrement qualifié, à condition de respecter scrupuleusement et dans l'ordre indiqué, toutes les instructions données dans cette notice.
- **La connexion de l'installation à la ligne électrique doit être effectuée par un électricien qualifié**, dans le respect de ces instructions (voir PHASE **5**) et des normes de sécurité en vigueur dans le pays d'installation.
- Toutes les opérations d'installation ou de maintenance doivent être effectuées avec l'automatisme déconnecté de l'alimentation électrique. Si le dispositif de déconnexion n'est pas visible de l'endroit où se trouve le volet roulant, avant de commencer le travail, il faut attacher sur le dispositif de déconnexion un panonceau avec les mots « ATTENTION ! MAINTENANCE EN COURS ».
- Avant de commencer les opérations d'installation, éloigner tous les câbles électriques qui ne sont pas nécessaires pour le travail ; de plus, désactiver tous les mécanismes qui ne sont pas nécessaires au fonctionnement motorisé du volet roulant.
- Si le moteur tubulaire est installé à une hauteur inférieure à 2,5 m du sol (ou d'une autre surface d'appui), il faut protéger les parties en mouvement de l'automatisme pour empêcher un facile accès. Il faut garantir dans tous les cas l'accès au moteur pour une éventuelle intervention de maintenance.
- Au cours de l'installation, traiter le moteur tubulaire avec précaution en évitant les écrasements, les chocs, les chutes ou le contact avec des liquides de n'importe quelle nature (**fig. 1**). Ne pas percer ni appliquer de vis tout le long du tube qui contient le moteur. Ne pas mettre le moteur tubulaire à proximité de fortes sources de chaleur ni l'exposer à des flammes. Toutes ces actions peuvent l'endommager et causer des problèmes de fonctionnement ou des situations de danger. Si cela se produit, suspendre immédiatement l'installation et s'adresser au Service d'assistance technique.
- Durant l'installation, il ne faut appliquer aucune vis sur la partie de tube d'enroulement occupée à l'intérieur par le moteur tubulaire. Ces vis pourraient endommager le moteur.
- Le câble d'alimentation de l'appareil ne peut pas être remplacé. Si le câble est endommagé, l'appareil doit être mis au rebut.
- Le câble d'alimentation du moteur est en PVC et spécialement conçu pour un usage en intérieur. En cas d'usage à l'extérieur, protéger le câble sur toute sa longueur en l'introduisant dans une goulotte de protection pour câbles électriques.
- Durant l'installation, manipuler avec soin le câble d'alimentation du moteur tubulaire. L'endommagement du câble peut représenter une source de danger.
- Durant l'installation ou la programmation du moteur tubulaire, maintenir les personnes à distance du volet roulant quand il est en mouvement.

1.3 - RECOMMANDATIONS POUR L'UTILISATION

- Le produit n'est pas destiné à être utilisé par des personnes (enfants compris) aux capacités physiques, sensorielles ou mentales réduites, ou manquant d'expérience ou de connaissances.
- Ne pas permettre aux enfants de jouer avec les dispositifs de commande.
- Contrôler fréquemment l'automatisme pour déceler les éventuels signes d'usure, de détérioration ou de déséquilibre. Interrompre immédiatement l'utilisation si une opération de maintenance est nécessaire.
- Contrôler l'automatisme durant l'exécution du mouvement et faire en sorte que personne ne puisse s'approcher au volet roulant, jusqu'à la fin de la manœuvre.
- Ne pas commander l'automatisme si sont présentes à proximité des personnes qui effectuent des travaux tels que le nettoyage des vitres; **débrancher l'alimentation électrique avant de faire exécuter ces travaux.**
- Les matériaux d'emballage du kit doivent être mis au rebut dans le plein respect des normes locales en vigueur.
- Conserver avec soin cette notice pour faciliter les éventuelles interventions futures de programmation et de maintenance du produit.

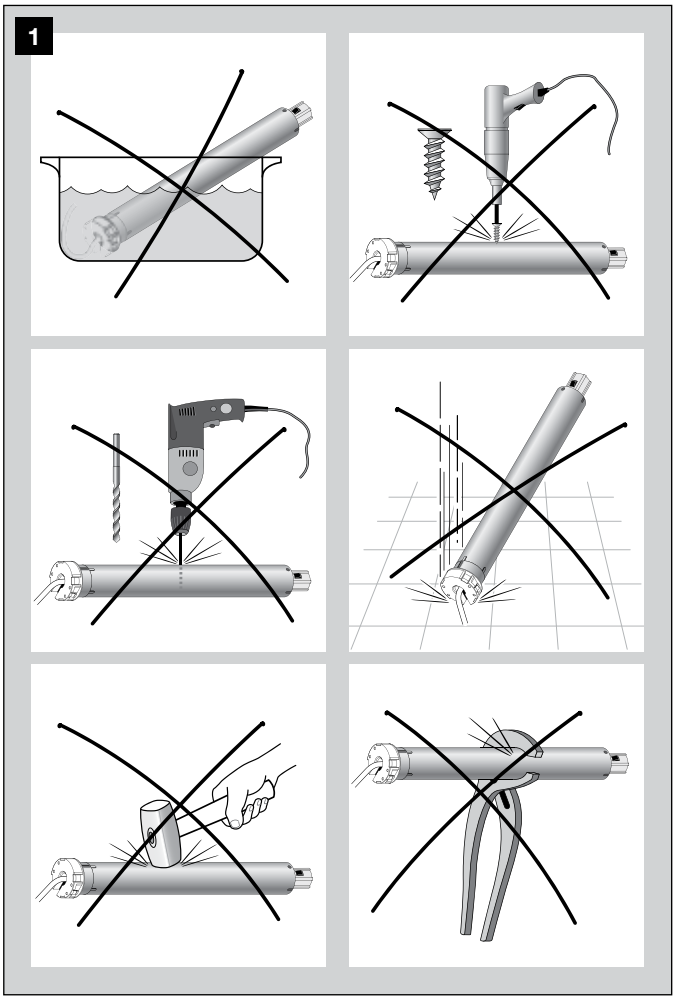

— PHASE 2 —

2.1 - DESCRIPTION DU PRODUIT ET APPLICATION

Ce kit est composé d'un moteur tubulaire et de divers composants, tous destinés exclusivement à l'automatisation d'un volet roulant. **Toute autre utilisation est interdite ! Le constructeur ne répond pas des dommages résultant d'une utilisation impropre du produit, différente de celle prévue dans le présent manuel.**

Le moteur tubulaire est formé principalement d'une partie « moteur », d'une logique électronique qui alimente le moteur et contrôle l'exécution des manœuvres, et d'un interrupteur de commande à deux touches, pour commander l'automatisme.
Le moteur tubulaire, grâce aux adaptateurs prévus à cet effet, s'installe en le montant à l'intérieur du tube d'enroulement et le tout se fixe à l'intérieur du caisson (qui se trouve au-dessus du volet roulant) à l'aide le composants fournis.
Le moteur dispose d'une logique de commande avec fin de course électromécanique qui arrête le mouvement du volet roulant quand le moteur rejoint les suivantes positions programmées (**fig. 18**) : celle avec le volet roulant complètement levée (dans le manuel elle est appelée "**position 1**") et celle avec le volet roulant complètement abaissée (dans le manuel elle est appelée "**position 0**").
Après la programmation de ces positions de fin de course, l'envoi d'une commande avec l'interrupteur de commande activera le mouvement du volet roulant qui se terminera de manière automatique quand le « point de fin de course » mémorisé aura été atteint.
Le moteur est projeté pour l'emploi résidentiel et donc pour une utilisation « discontinue ». Par conséquent, en cas de surchauffe – par exemple à cause d'un actionnement continu, – une protection thermique de sécurité intervient automatiquement en coupant l'alimentation électrique et en la rétablissant dès que la température revient à des valeurs normales.
Dans tous les cas, un temps de travail continu de 4 minutes maximum est garanti.

2.2 - COMPOSANTS PRÉSENTS DANS LE KIT

Important ! – Avant de procéder à l'installation, il faut vérifier l'intégrité des composants présents dans le kit et se familiariser avec leurs noms.
Ce kit comprend les composants suivants (**fig. 2**) :

[**a**] - Moteur tubulaire (Ø 45 mm).
[**b**] - Tube octagonal de 60 mm, 1 classique (**b1** et 2 rallonges télescopiques (**b2**, **b3**).
[**c**] - Clé de reglage des fins de course.
[**d**] - Interrupteur de commande à trois touches.
[**e**] - Roulement et son supporte (Ø 42 mm).
[**f**] - Soupport tête moteur avec 4 vis spéciales pour fixation de la tête de moteur.
[**g**] - Calotte télescopique octogonale (60 mm).
[**h**] - Petites pièces métalliques (vis, rondelles, etc.).
[**i**] - Jeu d'adaptation moteur pour tube octogonale de 60 mm.
[**j**] - Six attaches pour volet roulant.

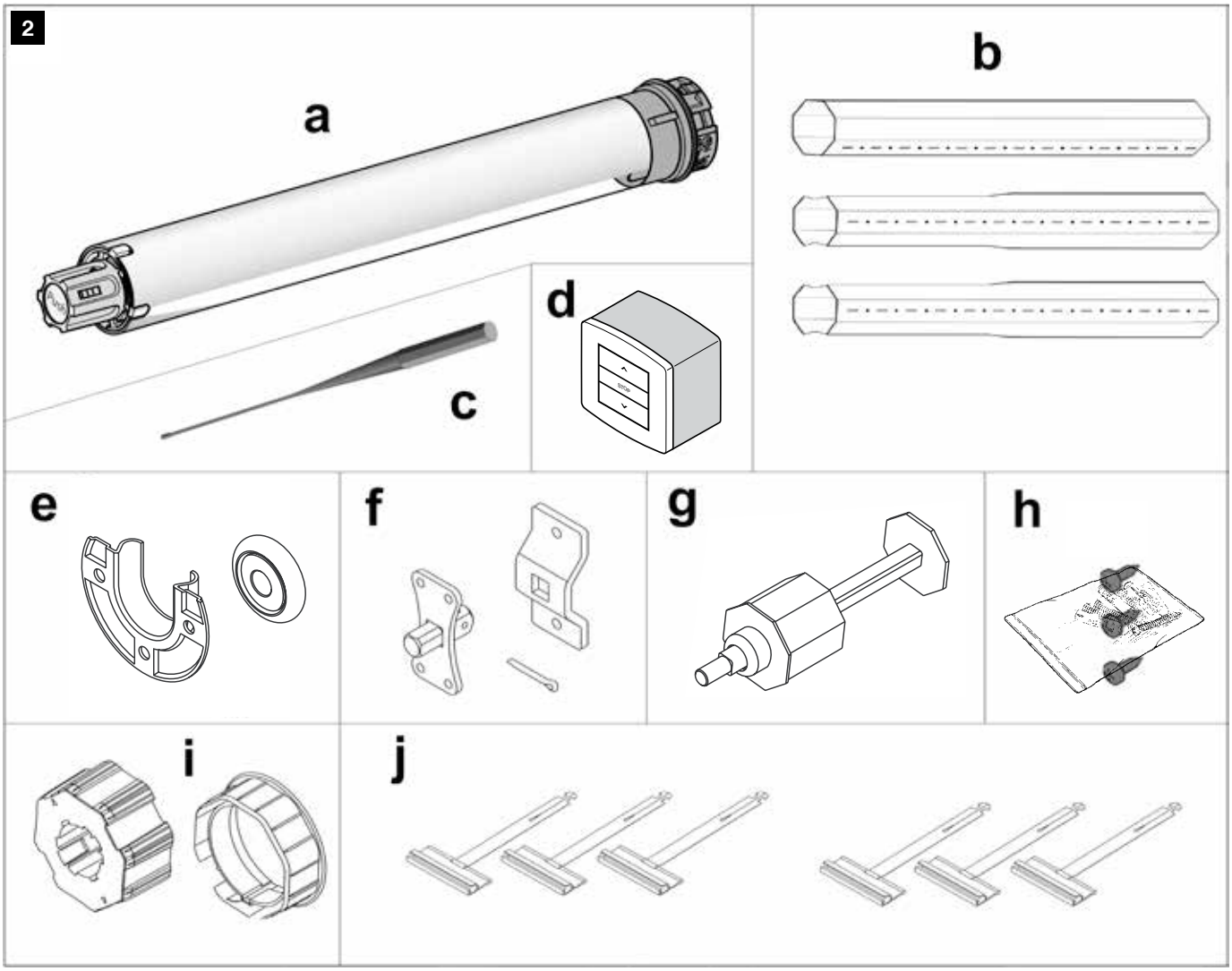

— PHASE 3 —

3.1 - CONTRÔLES AVANT L'INSTALLATION

Important ! – Avant de procéder à l'installation, il faut vérifier si ce modèle de moteur est adapté aux caractéristiques du volet roulant à automatiser et s'il est compatible avec l'environnement de l'installation. Effectuer les verifications suivantes :

- **01.** Établir le type de matériel avec lequel votre volet roulant est faite.

  02. Calculer la surface du volet roulant (longueur x hauteur = m²……?)
  03. Reporter les données dans le **Tableau A** et vérifier si le code de votre moteur tubulaire correspondant est reporté.

  ATTENTION ! – Si le moteur n'est pas approprié, arrêtez l'installation et contactez le service d'Assistance Technique.

Tableau A	Max. m²:			
↓ Matériaux	2,8	5	5,6	10
Bois	RM30			—
PVC / Aluminium	RM30			

3.1.1 - Avertissements

- Ce moteur tubulaire peut automatiser un volet roulant si la longueur du caisson d'enroulement (logement fermé contenant le tube d'enroulement et qui se trouve au-dessus de la fenêtre) est supérieur de 90 mm par rapport à la largeur du volet roulant (**fig. 3**).
- Le moteur tubulaire doit être monté exclusivement à l'intérieur d'un tube d'enroulement en tôle métallique, de section octogonale, avec diamètre du cercle inscrit de 60 mm et une épaisseur de la tôle comprise entre 0,6 et 1 mm (**fig. 4**).
- La longueur du tube d'enroulement doit être calculé faisant attention aux limites minimum et maximum suivantes conseillers :
  – la **longueur minimum** doit être si possible légèrement supérieure à la longueur du volet roulant à automatiser ;
  – la **longueur maximum** doit être égale à la longueur intérieur du caisson moins 90 mm.

  Assurer 45 mm pour chaque extrémité du tube (**fig. 5**).

Précisions relatives à la capacité de soulèvement du Kit RM30 :
Il faut noter que le kit RM30 permet la motorisation d'un volet roulant dont le tablier pèse 55 kg maximum pour une hauteur de 2500 mm maximum. Ces capacités de soulèvement ne prennent pas en compte d'éventuels frottements excessifs.

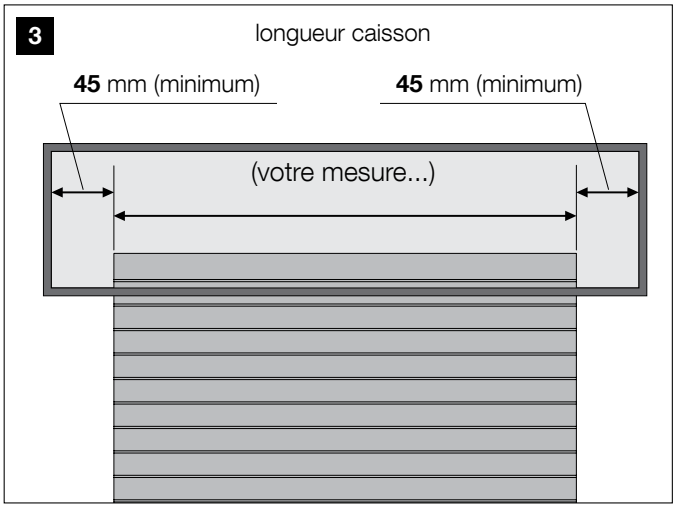

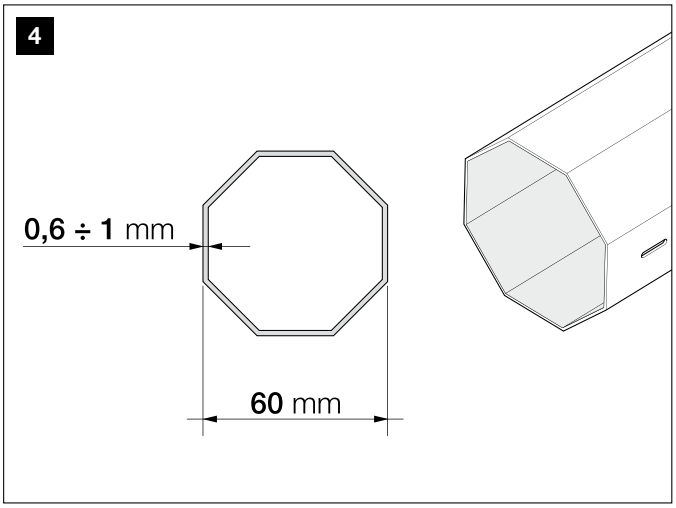

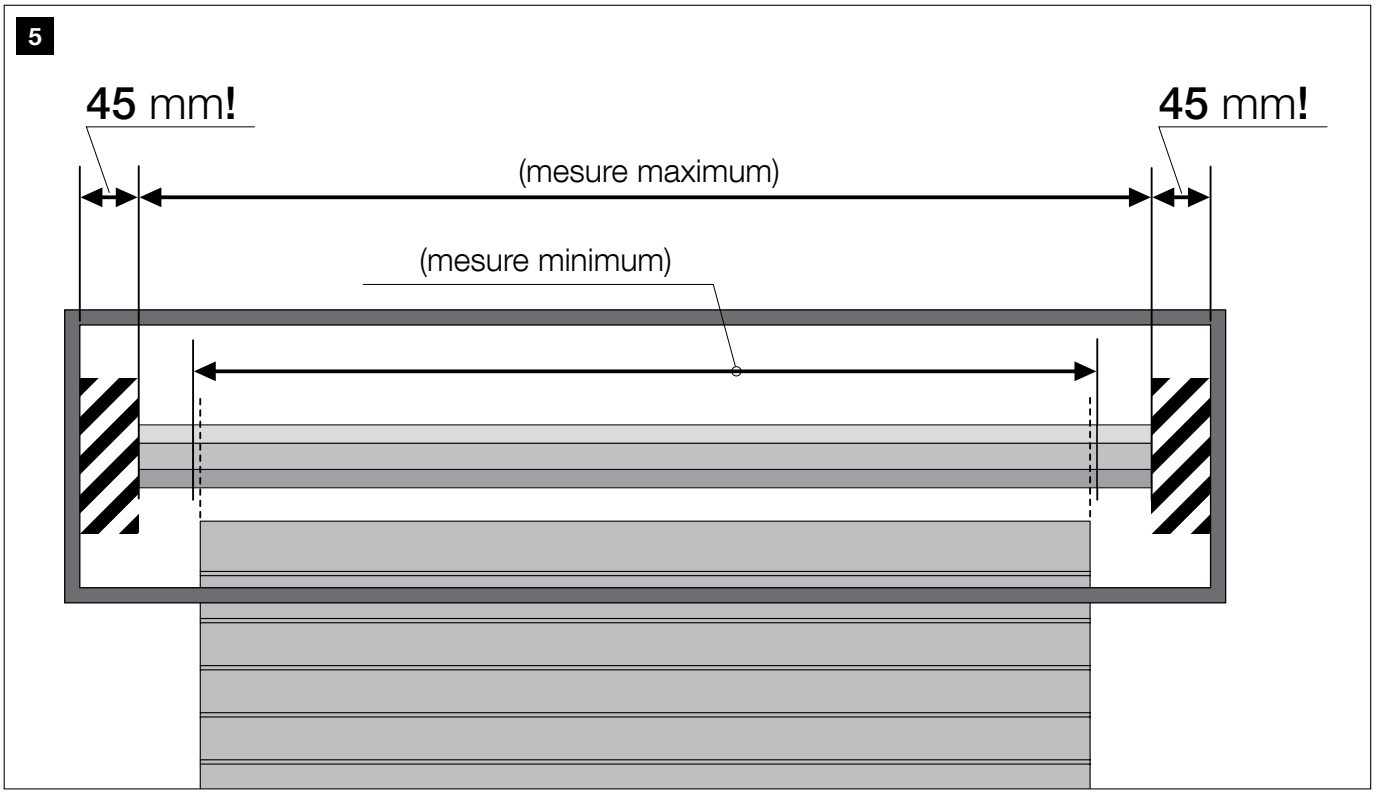

— PHASE 4 —

4.1 - INSTALLER LES COMPOSANTS DE L'AUTOMATISME

Les opérations d'installation d'écrites dans cette phase peuvent être effectuées également par du personnel non qualifié, à condition de respecter scrupuleusement et dans l'ordre indiqué, les instructions données.

Attention ! - Une installation incorrecte peut causer de graves blessures à la personne qui effectue le travail et à celles qui utiliseront l'installation.

01. Démonter les divers composants du volet existant. Démonter le volet roulant existant en suivant l'ordre numérique donné dans « l'**exemple A** » et en respectant les **RECOMMANDATIONS** suivantes:

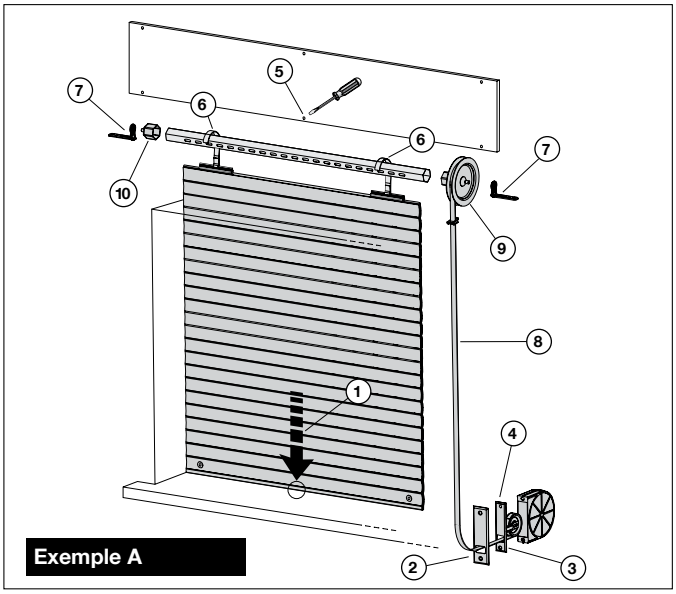

• Avant de commencer le travail, abaisser complètement le volet roulant.

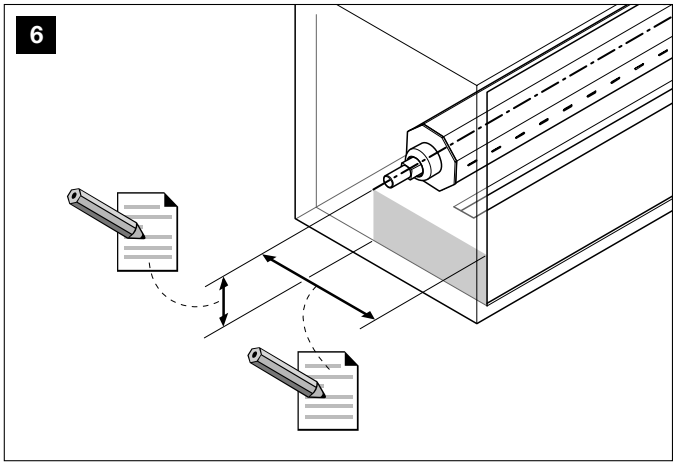

• **Avant de démonter le tube, il faut repérer le point exact de son axe de rotation, en mesurant et en conservant les deux mesures indiquées dans la fig. 6.**
• Ne pas enlever le volet des ses guides ; laisser le volet abaissé durant toutes les phases successives de installation des composants.

02. Déterminer la position de l'axe de rotation du tube. – Le nouveau tube doit être monté dans la même position que le tube précédent, en utilisant les mesures identifiées lors du démontage du volet existant (**fig. 6**).

03. Si une seule longeur de tube suffit, le couper à la longueurnécessaire. – Couper le tube avec précaution sur la base de la longueur du tube déterminé précédemment (voir Phase 3), sans déformer le profil à l'extrémité.

Attention ! - Afin de ne pas endommager le moteur qui équipe letube et permettre l'introduction de la calotte, la longueur du tube équipé du moteur, s'il doit être recoupé, ne devra jamais être inférieure à 635 mm.

04. Si une seule longeur de tube ne suffit pas. Aprés avoir déterminé la longeur totale du tube d'enroulement en se référant aux indications portées à la **page 3**, procéder à l'assemblage des tronçons de tubes octogonaux. Les découpes des tronçons de tube doivent respecter les préconisations ci-dessous.

Pour une longueur de tube comprise entre 635 mm et 1000 mm :

Couper le tube classique à la dimension, ne pas avoir une dimension inférieur à 635 mm. Introduire la calotte.

Pour une longueur de tube comprise entre 1001 mm et 1580 mm :

Couper le tube télescopique de 150 mm du côté rétréci. La longueur obtenue est de 850 mm. Assemler le tube classique avec le tube télescopique qui est recoupé. Bloquer les tubes à l'aide des 2 vis autoforeuses. Couper ensuite le tube obtenue à la longueur totale désirée. Introduire la calotte.

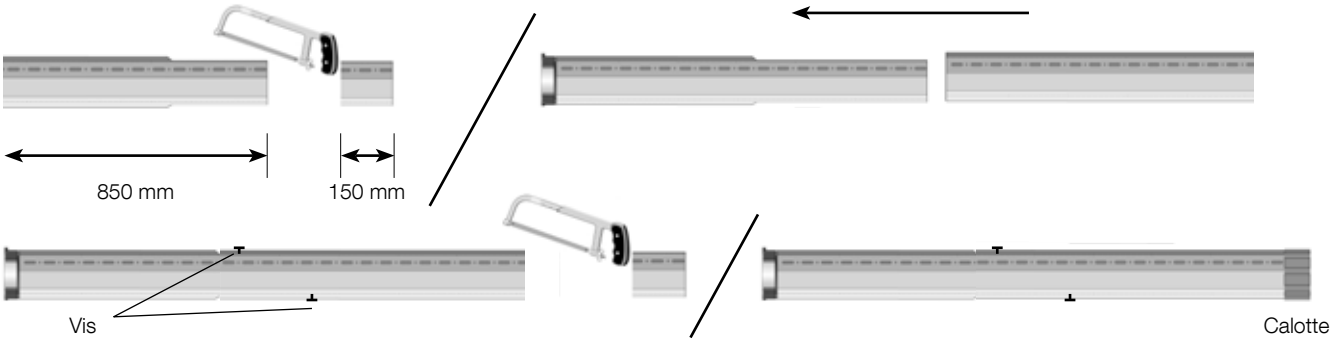

Pour une longueur de tube comprise 1581 mm et 1800 mm :

Utiliser le tube télescopique entièrement et l'assembler avec le tube classique. Prendre soin de vérifier que le tube télescopique possède une partie visible de 800 mm minimum. Bloquer les tubes à l'aide des 2 vis autoforeuses. Couper ensuite le tube ainsi obtenu à la longueur totale désirée. Introduire la calotte.

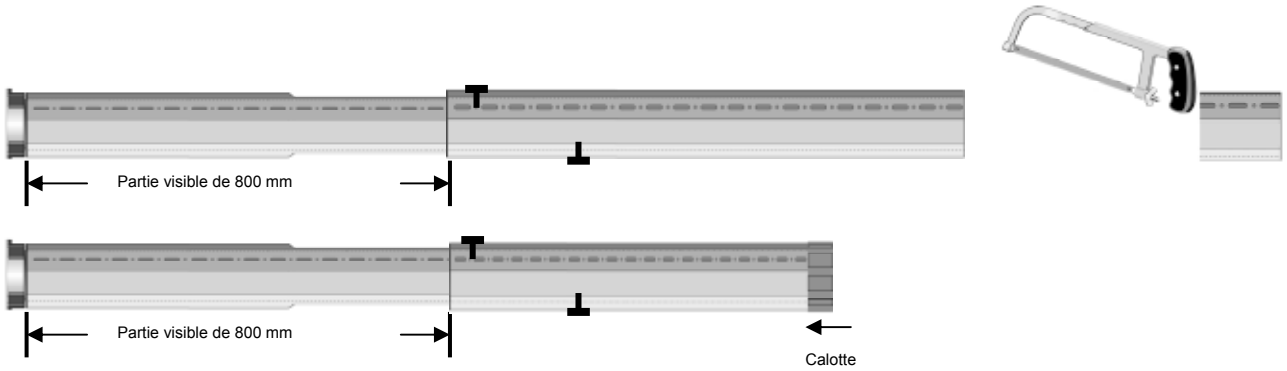

Pour une longueur de tube comprise 1801 mm et 2600 mm :

Utiliser les deux tube télescopiques entièrement et les assembler avec le tube classique. Ajuster les deux tubes télescopiques pour obtenir la longueur totale désirée. Prendre soin de vérifier que les tubes télescopiques possède une partie visible de 800 mm au maximum. Bloquer les tubes à l'aide des 2 vis autoforeuses. Si besoin, couper le tube opposé au moteur de 430 mm au maximum pour obtenir la longueur totale désirée. Introduire la calotte.

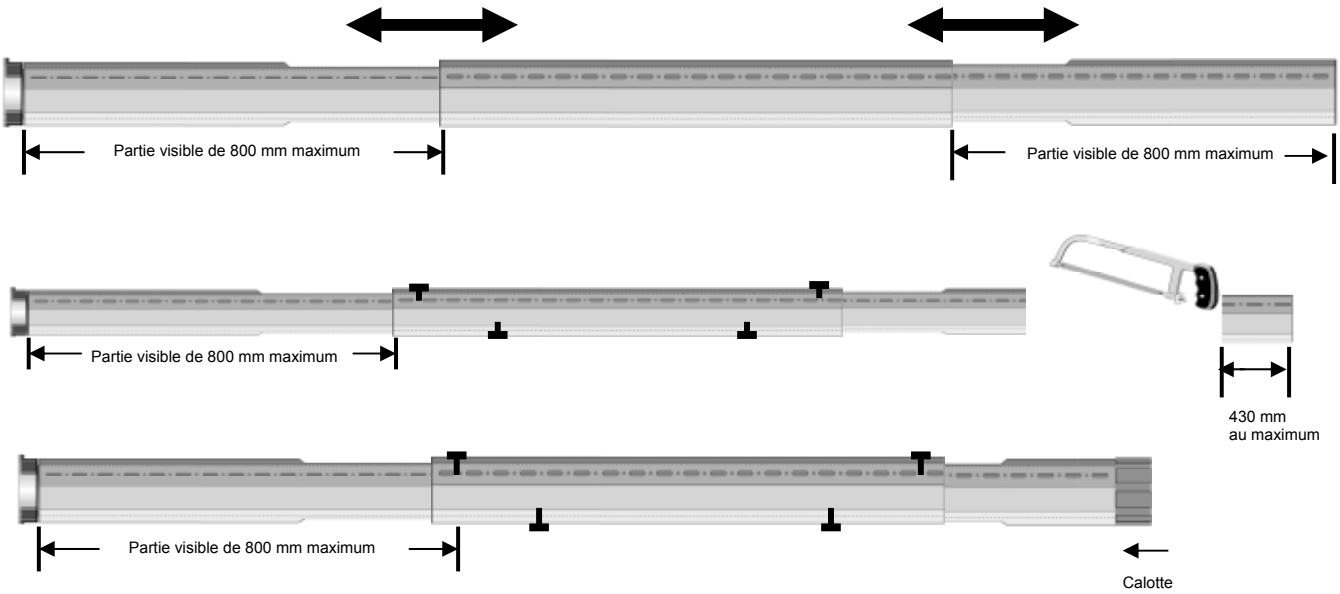

Attention ! - Pendant toutes les opérations de fixation de la tête du moteur au caisson, faire en sorte que le tube soit toujours supporté côté opposé (côté calotte) afin que la tête du moteur une fois fixée ne subisse aucun effort de torsion.

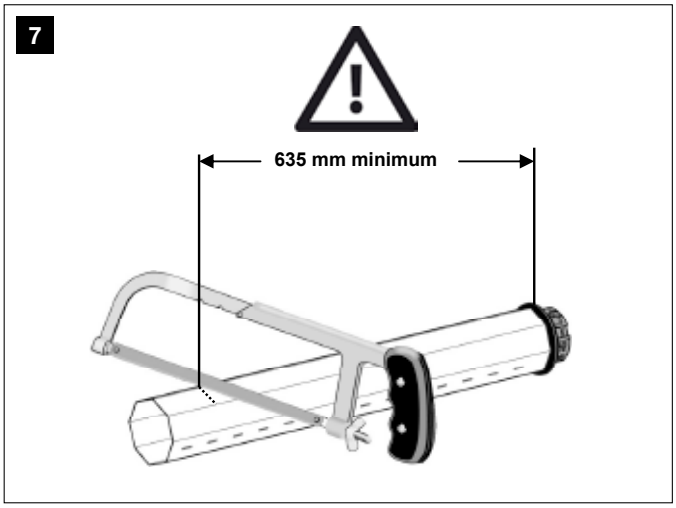

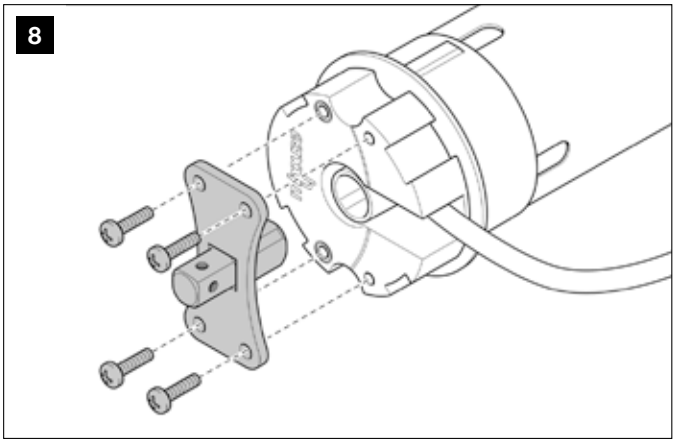

05a. Fixation de la tête moteur. Sur la tête du moteur, fixer la bride en forme de papillon (**Fig. 8**).

Attention! - Orienter le pivot carré vers l'extérieur.

05b. Enfiler la couronne octogonale sur le tube du moteur et la pousser, jusqu'à la tête du moteur (**fig. 8a**). **Important** — enfiler la rainure de la couronne dans la saillie présente sur la bague du fin de course.

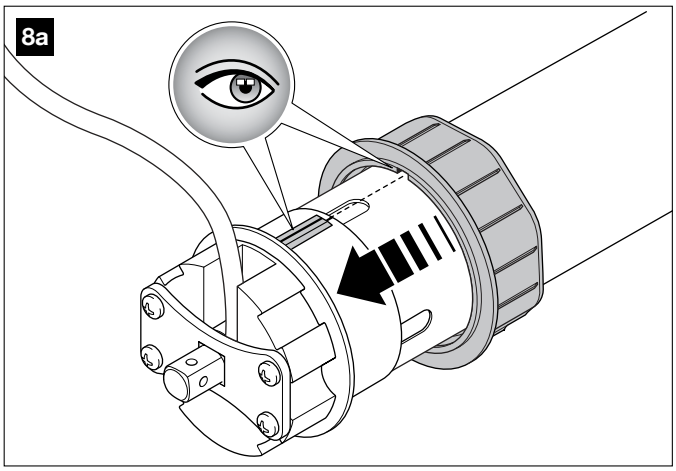

05c. Emboîter la roue d'entraînement sur le mécanisme autobloquant de l'arbre moteur, en faisant correspondre les flèches présentes sur les deux dispositifs (**fig 8b**). **Note** - si l'on souhaite décrocher la roue, presser la touche « Push » et l'extraire.

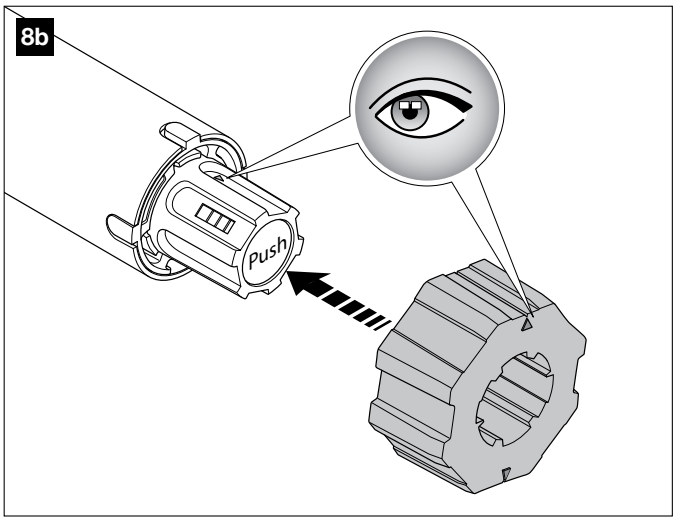

05d. (**fig. 9**) Aligner la rainure présente sur l'adaptateur (a), avec celle de la roue d'entraînement (b). Introduire ensuite le moteur dans le tube d'enroulement, en faisant coulisser les deux rainures a et b en correspondance de la saillie (c) présent à l'intérieur du tube d'enroulement.

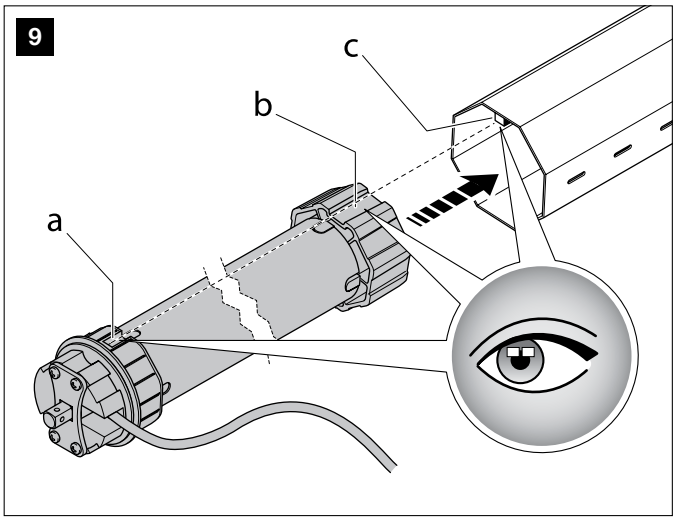

05e. (**fig. 9a**) Visser la vis fournie sur le tube (auto-forant 3.9x 13, UNI 8118) à l'endroit ou se situe la roue d'entraînement à l'intérieur du tube. Cette étape permet de bloquer correctement la roue avec le tube.

Attention ! Pour déterminer le point exact ou placer la vis, mesurer comme ci-dessous.

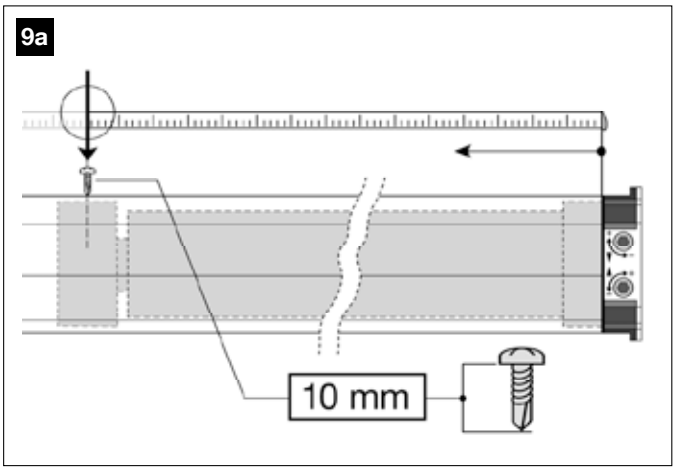

06. À l'autre extrémité, introduire la calotte télescopique dans le tube (**fig. 10**). Durant l'opération aligner la rainure (**d**) présente sur la calotte avec la saillie (**c**) présent à l'intérieur du tube d'enroulement.

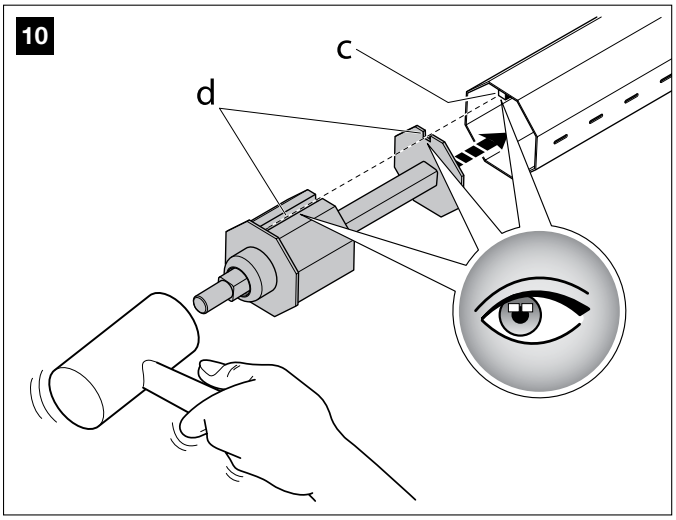

07. Emboîter le roulement sur le pivot de la calotte télescopique (**fig. 11**).

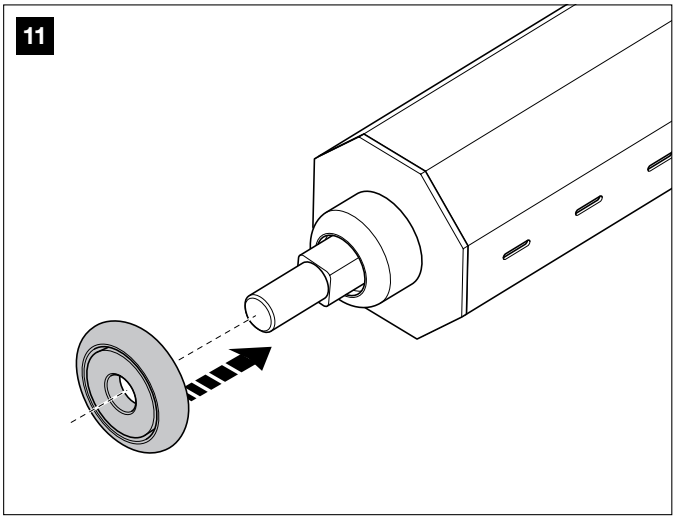

08. Le tube est maintenant prêt à être installé dans le caisson.
Attention ! - avant de procéder il faut s'assurer que le tablier du volet est bien dans les coulisses latérales.

Après avoir enfilé le tablier du volet roulant, installer le tube contenant le moteur en procédant de la façon suivante.

09. Fixer le support (fig. 12) destiné à la calotte télescopique dans la position établie au point 02 (fig. 6). Vis non fournies.

Attention ! – Lors des découpes veiller à ne pas déformer le profil des tubes à leurs extrémités.

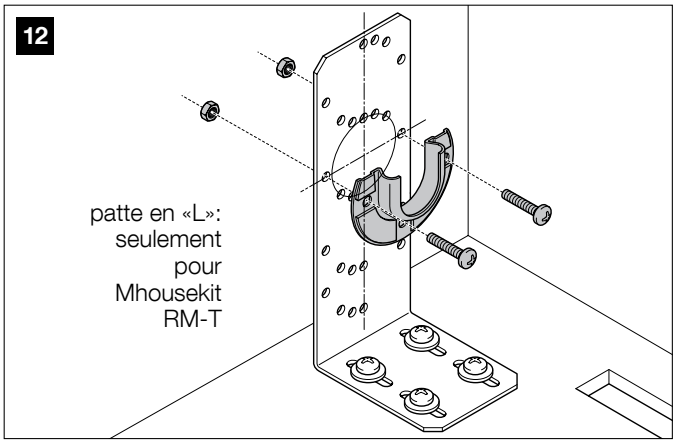

Attention, si le tube n'entre pas entre les supports droite et gauche, il est possible d'enlever les vis de blocage, d'ajuster la longueur du ou des tubes télescopiques, puis bloquer de nouveau les tubes avec les vis de blocage.

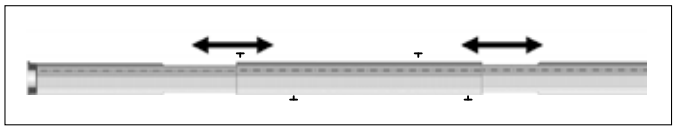

10. Choisir le côté où positionner la tête du moteur. – Pour des raisons de sécurité, la tête du moteur et le câble d'alimentation doivent être positionnés du côté où se trouve la ligne électrique d'alimentation doivent être positionnés du côté ou se trouve la ligne électrique d'alimentation (**fig. 13**). **Attention** – à l'intérieur du caisson le câble d'alimentation doit être placé loin des parties en mouvement.

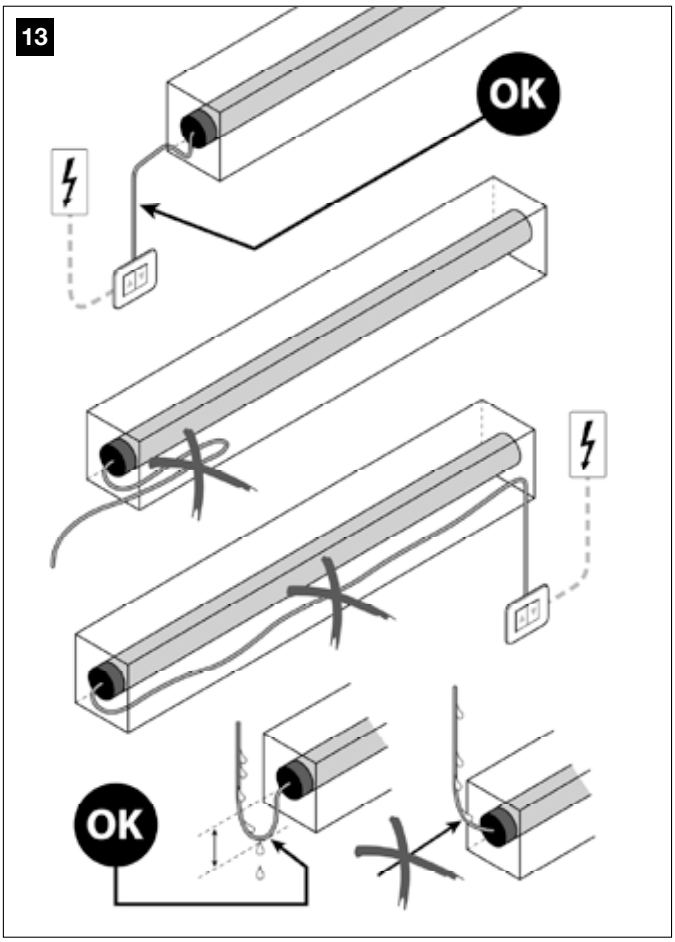

11. Enfiler les six attaches tablier (fourni) dans la rainure libre de la première latte (en haut) du volet roulant (**fig. 14**) et les positionner comme suit : mesurer la largeur du tablier, diviser cette mesure en 7 parties égales et positionner les attaches tablier à environ 1/7ème, 2/7ème, 3/7ème, 4/7ème, 5/7ème, 6/7ème de la largeur du tablier (**fig. 15**).

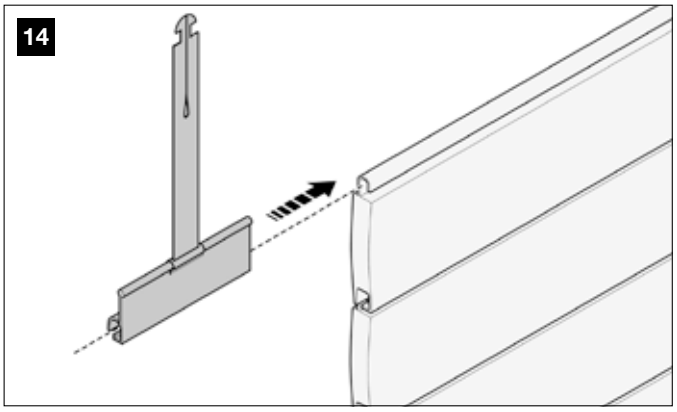

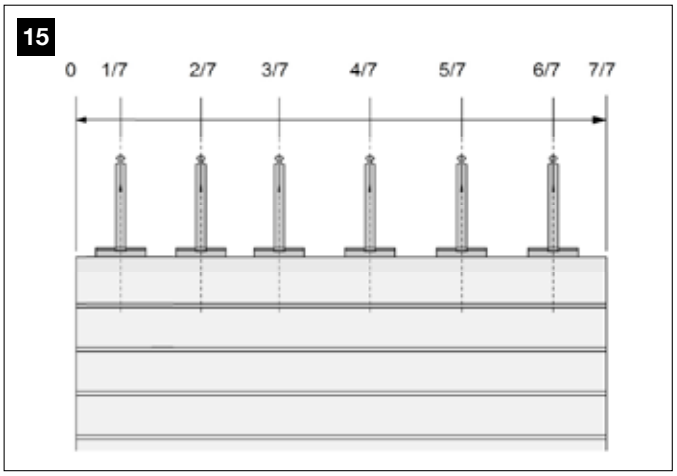

12. Fixer les six attaches tablier au tube comme sur la **fig. 16**.
A) Superposer les lamelles métalliques.
B) Insérer de quelques mm dans la fente du tube.

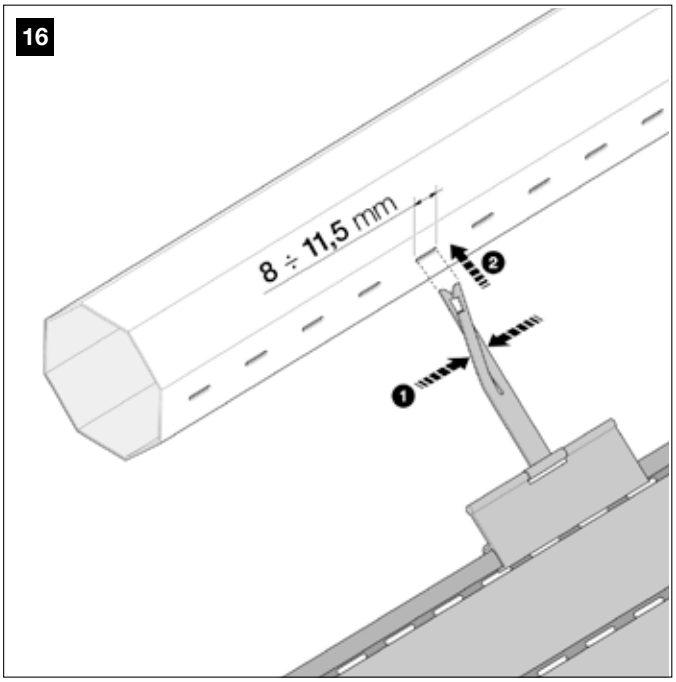

INSTALLATION DE L'INTERRUPTEUR DE COMMANDE AU MUR

13. Positionner l'interrupteur de commande sur le mur, de manière suivante :
– Positionner l'interrupteur à côté du volet roulant, mais loin de ses parties en mouvement.
– Positionner l'interrupteur à côté du volet roulant, ou sont présent le câble électrique provenant du moteur tubulaire et le câble d'alimentation provenant du réseau électrique
– Positionner l'interrupteur à une hauteur supérieur à 1.5 m du plancher.

14. Fixer sur le mur la boîte de l'interrupteur en utilisant vis et chevilles adéquates (**fig. 17**).

15. Enlever de la plaque, le deux touche-interrupteur (**fig. 17**).

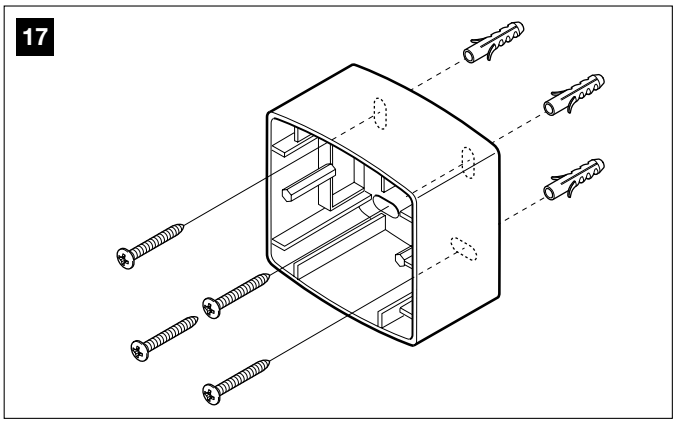

16. Connecter les câbles électriques aux bornes présentes sur le derrière de la plaque, comme montré en **fig. 18**.
Note – pour fixer les câbles à l'intérieur des trous, il suffit de pousser à fond le système auto-bloquant de couleur rouge ou blanc. Pour enlever le câble, pousser le levier correspondant.
Attention ! - Respecter scrupuleusement les connexions indiquées dans ce manuel ; une connexion incorrecte peut provoquer pannes ou situations de danger.

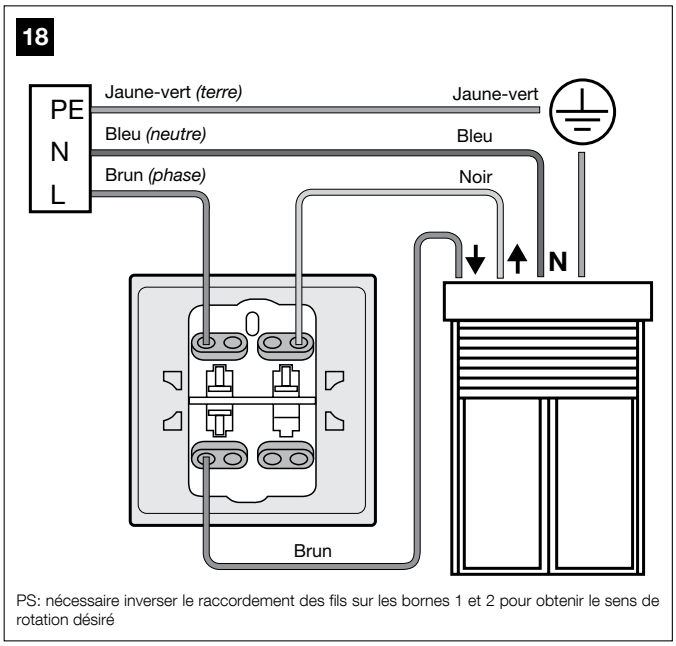

PS: nécessaire inverser le raccordement des fils sur les bornes 1 et 2 pour obtenir le sens de rotation désiré

17. Fixer la plaque sur la boîte.

18. Vérifier le fonctionnement mécanique des trois touches.

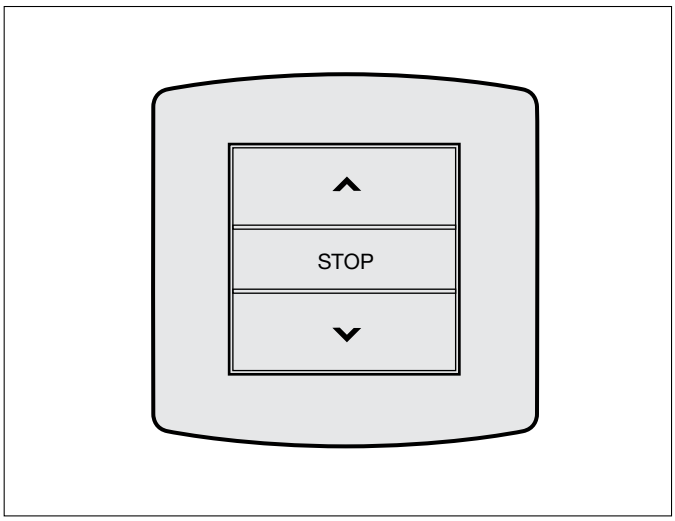

— PHASE 5 —

5.1 - CONNECTER L'AUTOMATION AU RÉSEAU ÉLECTRIQUE

ATTENTION ! – Les opérations de connexion décrites dans cette phase doivent être effectuées par un électricien qualifié, dans le respect de ces instructions et des normes de sécurité en vigueur dans le pays d'installation.

ATTENTION ! – Une connexion incorrecte peut provoquer des pannes ou des situations de danger ; respecter par conséquent scrupuleusement les connexions indiquées dans ce paragraphe.

Connecter l'automatisme au secteur en utilisant un câble d'alimentation formé de trois conducteurs :
– **fil marron**, à connecter à la « Phase » ;
– **fil bleu**, à connecter au « Neutre » ;
– **fil jaune-vert**, à connecter à la « Terre ».

ATTENTION ! – Quand on effectue cette connexion, il faut installer sur la ligne d'alimentation, entre l'interrupteur de commande et la ligne électrique, un dispositif de protection contre le court-circuit.
De plus, sur la ligne d'alimentation du secteur électrique, il faut installer aussi un dispositif de déconnexion de l'alimentation (avec catégorie de surtension III, c'est-à-dire avec une distance entre les contacts d'au moins 3 mm) ou bien un autre système équivalent (par exemple prise + fiche).
Ce dispositif, en cas de besoin, garantie une déconnexion sûre et rapide de l'alimentation; il doit donc être placé si possible dans une position visible depuis l'automatisme. S'il se trouve à distance, dans une position non visible, il faut prévoir un système empêchant l'éventuelle reconnexion accidentelle ou non autorisée de l'alimentation, pour conjurer tout danger.

Note – Le dispositif de connexion n'est pas fourni avec le produit.

— PHASE 6 —

6.1 - PREMIÈRE MISE EN SERVICE ET VÉRIFICATION DES CONNEXIONS ÉLECTRIQUES

Quand les connexions électriques sont terminées, avant de continuer, il faut vérifier immédiatement si les connexions ont été effectuées correctement et donc si l'installation fonctionne.
Pour cela, avec le volet roulant tout abaissé, effectuer les opérations suivantes :

01. Alimenter électriquement l'automatisme.

02. Presser la touche ▲ et vérifier si le volet effectue le mouvement de Montée. Si le volet ne bouge pas, effectuer les opérations suivantes :
a. Couper l'alimentation électrique du moteur.
b. Sur l'interrupteur modifier les fils marron et noir provenant du moteur.
c. Rétablir l'alimentation électrique.
d. Vérifier à nouveau la manoeuvre de Montée avec la touche ▲.

REGLAGE DES FINS DE COURSE

— PHASE 7 —

7.1 - POSITION DES FINS DE COURSE EN FERMATURE ET EN OUVERTURE

Le moteur tubulaire prévoit un système de fins de course électromécaniques qui interrompent l'alimentation quand le store ou le volet roulant atteint la limite d'ouverture et de fermeture (**fig. 19**). Pour régler ces deux positions et les adapter au cas spécifique, il suffit d'agir sur les deux vis de réglage qui contrôlent la « montée » (arrêt en haut) et la « descente » (arrêt en bas). **NOTE :** le produit sort de l'usine avec les limites de fin de course préréglées à environ 3 tours de l'arbre moteur.

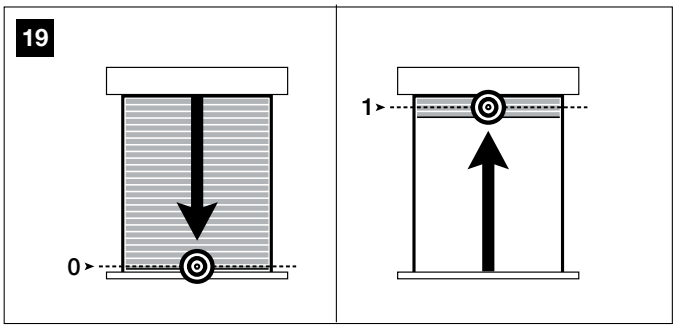

Pour cela, avec le volet roulant **tout abaissé**, effectuer les opérations suivantes, dans l'ordre indiqué :

Réglage A :

a1. Commander le moteur de manière qu'il fasse remonter le volet ou le store (**position 1**) et attendre que le moteur s'arrête, du fait de l'intervention du fin de course tel qu'il est actuellement réglé : normalement cela se produit avant que le volet ou le store atteigne la position 1 désirée.

Observer dans l'intervalle, dans quelle direction tourne le tube d'enroulement et identifier la vis de réglage avec la flèche orientée dans le même sens (**fig. 20**).

Attention – au cas où, une fois la **position 1** atteinte, le moteur continue à tourner il faut l'arrêter tout de suite et inverser le mouvement en faisant descendre partiellement le volet ou le store. Tourner ensuite la vis de réglage (identifiée au point **a1**) de quelques tours, dans le sens du signe " **-** ". Reprendre ensuite la procédure à partir du point **a1**.

a2. Tourner ensuite un peu à la fois la vis de réglage (identifiée au point a1) dans le sens du signe **+** , de manière que le volet ou le store remonte et atteigne la position d'arrêt désirée. Durant les réglages, activer le moteur (en **montée**) de manière qu'à chaque réglage de la vis, le volet ou le store s'arrête dans la nouvelle position**.**

Réglage B :

Identifier la vis de réglage **qui n'a pas été utilisée dans la manoeuvre précédente** et la tourner de quelques tours, dans le sens du signe " **-** ".

Réglage C :

c1. Commander le moteur de manière qu'il fasse **descendre** le volet ou le store (**position 0**) et attendre que le moteur s'arrête, du fait de l'intervention du fin de course tel qu'il est actuellement réglé : normalement cela se produit avant que le volet ou le store atteigne la **position 0** désirée.

Observer dans l'intervalle, dans quelle direction tourne le tube d'enroulement et identifier la vis de réglage avec la flèche orientée dans le même sens (**fig. 20**).
Attention – au cas où, une fois la **position 0** atteinte, le moteur continue à tourner, il faut l'arrêter tout de suite et inverser le mouvement en faisant monter partiellement le volet ou le store. Tourner ensuite la vis de réglage (identifiée au point **c1**) de quelques tours, dans le sens du signe **-**.
Reprendre ensuite la procédure à partir du point **c1**.

c2. Tourner ensuite un peu à la fois la vis de réglage (identifiée au point **c1**) dans le sens du signe **+**, de manière que le volet ou le store descende et atteigne la position d'arrêt désirée. Durant les réglages, activer le moteur (en **descente**) de manière qu'à chaque réglage de la vis, le volet ou le store s'arrête dans la nouvelle position.

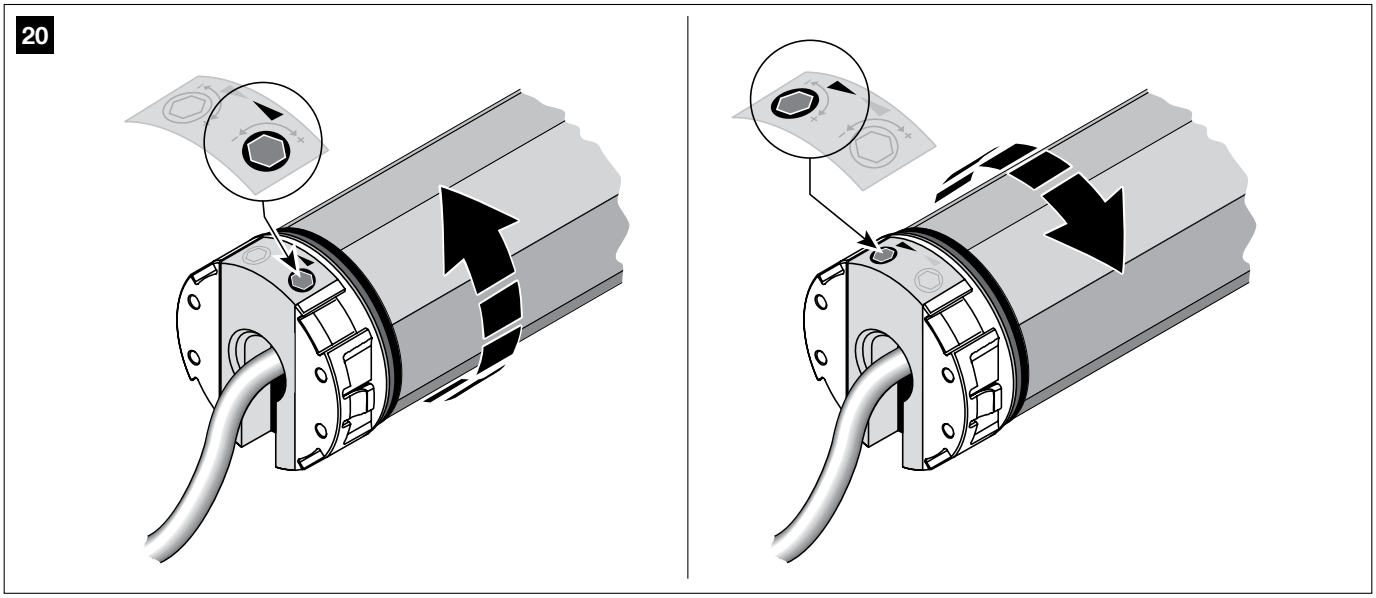

QUE FAIRE SI…
(guide pour la résolution des problèmes)

Le moteur ne bouge pas bien que l'alimentation soit présente :
- vérifier si la protection thermique est intervenue : dans ce cas, il suffit d'attendre que le moteur refroidisse ;
- vérifier la présence de la tension de secteur et la correspondance entre les valeurs mesurées et les données de la plaque du moteur, en mesurant entre Commun et la phase électrique alimentée ; pour finir, essayer d'alimenter la phase électrique opposée ;
- vérifier si les deux fins de course, à cause d'un réglage erroné, s'activent en même temps ; dans ce cas, tourner les deux vis de réglage de quelques tours dans le sens des aiguilles d'une montre (**+**).

Si à la fin de ces contrôles le moteur continue à ne pas bouger, il y a probablement une panne grave.

MISE AU REBUT DU PRODUIT

Ce produit fait partie intégrante de l'automatisme et doit donc être mis au rebut avec ce dernier.

Comme pour l'installation, à la fin de la durée de vie de ce produit, les opérations de démantèlement doivent être effectuées par du personnel qualifié.
Ce produit se compose de divers matériaux : certains peuvent être recyclés, d'autres doivent être mis au rebut. Informez-vous sur les systèmes de recyclage ou de mise au rebut prévus par les normes en vigueur dans votre région pour cette catégorie de produit.

⚠ **ATTENTION ! - Certains composants du produit peuvent contenir des substances polluantes ou dangereuses qui pourraient, si elles sont jetées dans la nature, avoir des effets nuisibles sur l'environnement et sur la santé des personnes.**

Comme l'indique le symbole ci-contre, il est interdit de jeter ce produit avec les ordures ménagères. Procéder au tri des composants pour leur élimination conformément aux normes locales en vigueur ou restituer le produit au vendeur lors de l'achat d'un nouveau produit équivalent.

⚠ **ATTENTION ! - Les règlements locaux en vigueur peuvent prévoir de lourdes sanctions en cas d'élimination illégale de ce produit.**

CARACTÉRISTIQUES TECHNIQUES

MISES EN GARDE : • Toutes les caractéristiques techniques indiquées se réfèrent à une température ambiante de 20°C (± 5°C) • Nice S.p.a. se réserve le droit d'apporter des modifications au produit quand elle le jugera nécessaire, en maintenant les mêmes fonctions et l'usage auquel le produit est destiné.

• **Tension d'alimentation et fréquence ; Courant et puissance ; Couple et vitesse :** Voir les données techniques sur l'étiquette du moteur
• **Diamètre du corps moteur :** 45 mm
• **Temps nominal de fonctionnement continu :** maximum 4 minutes
• **Degré de protection :** IP 11
• **Température minimale de fonctionnement :** de -20°C à +60°C

Déclaration CE de conformité

Déclaration conforme aux Directives : 2006/95/CE (LVD) et 2004/108/CE (EMC)

Note : - Le contenu de cette déclaration correspond à ce qui a été déclaré dans le document officiel déposé au siège social de Nice S.p.A. et, en particulier, à la dernière mise à jour disponible avant l'impression de ce manuel. Ce texte a été réadapté pour des raisons d'édition. Une copie de la déclaration originale peut être demandée à Nice S.p.a. (TV) I.

Numéro de déclaration : 274/RM..
Révision : 3
Langue : FR

Nom du fabricant : NICE s.p.a.
Adresse : Via Pezza Alta n°13, 31046 Rustignè di Oderzo (TV) Italie
Type de produit : Moteur tubulaire pour stores, volets et brise-soleil
Modèle / Type : RMV15, RMV30, RMV45
Accessoires :

Le soussigné Mauro Sordini en sa qualité de Chief Executive Officer, déclare sous son entière responsabilité que le produit indiqué ci-dessus est conforme aux dispositions prescrites par les directives suivantes :

- Directive 2006/95/CE DU PARLEMENT EUROPÉEN ET DU CONSEIL du 12 décembre 2006 concernant le rapprochement des législations des États membres relatives au matériel électrique destiné à être employé dans certaines limites de tension, selon les normes harmonisées suivantes :
  EN 60335-1:2002 + A1:2004 + A11:2004 + A12:2006 + A2:2006 + A13:2008, + A14:2010 + A15:2011
  EN 60335-2-97:2006, +A11:2008, EN62233:2008

- Directive 2004/108/CE DU PARLEMENT EUROPÉEN ET DU CONSEIL du 15 décembre 2004 concernant le rapprochement des législations des États membres relatives à la compatibilité électromagnétique et abrogeant la directive 89/336/CEE, selon les normes harmonisées suivantes :
  EN 55014-1:2006+A1:2009+A2:2011; EN 55014-2:1997 + A1:2001+A2:2008, EN 61000-3-2:2006, EN 61000-3-3:2007

Oderzo, 14 mai 2015

Ing. Mauro Sordini
(Chief Executive Officer)

Service Après Vente France

En cas de panne, merci de contacter obligatoirement notre Service Après Vente par téléphone au

N°Indigo 0 820 859 203

(0,118 € TTC/min)

ou par email :

nice-services@nicefrance.fr

Merci de ne pas retourner le produit en magasin.

Dział Obsługi Klienta Polsce

tel. +48 22 759 40 00
mhouse@mhouse.pl

After Sales Service Italy and Rest of the World

assistenza@mhouse.com

Nice

Easy For You

IS0353A01FR_15-04-2016